MOTOBÉCANE

PIÈCES DÉTACHÉES

Mobylette

80057

89-59

Type AV 65

à embrayage automatique **"DIMOBY"**

Type AV 68

à embrayage automatique **"DIMOBY"**
et changement de vitesse automatique
"MOBYMATIC"

Mobylette

SOMMAIRE

Type AV 65 ou AU 65

DÉSIGNATION	PAGE
Moteur - Fixation moteur - Echappement	2 A
Embrayage "DIMOBY"	3 A
Carburateur - Robinet essence	4 A
Volant magnétique	5 A
Jeu de direction - Fourche télescopique	6 A
Cadre - Garde-boue - Carters - Boîte à outils - Porte-bagages - Béquille - Bras AR oscillant - Boulonnerie cycle	7 A
Pédalier - Chaînes - Tendeur de chaîne	8 A
Selles	9 A
Roue et moyeu avant "LELEU"	10 A
Roue et moyeu arrière "LELEU" monobloc 44 dents	11 A
Roue et moyeu avant "PRIOR"	12 A
Roue et moyeu arrière "PRIOR" monobloc 44 dents	13 A
Amortisseurs de suspension AR	14 A
Guidon - Commandes	15 A
Eclairage "LUXOR"	16 A
Eclairage "SOUBITEZ"	22 A

Type AV 68 ou AU 68

Moteur - Articulation - Echappement	17 A
Changement de vitesses avec "DIMOBY"	18 A
Carburateur - Robinet essence	19 A
Volant magnétique	5 A
Jeu de direction - Fourche télescopique	6 A
Cadre - Garde-boue - Carters - Boîte à outils - Porte-bagages - Béquille - Bras AR oscillant - Boulonnerie cycle	20 A
Pédalier - Chaînes - Tendeur de chaîne	21 A
Selles	9 A
Roue et moyeu avant "LELEU"	10 A
Roue et moyeu arrière "LELEU" monobloc 54 dents	11 A
Roue et moyeu avant "PRIOR"	12 A
Roue et moyeu arrière "PRIOR" monobloc 54 dents	13 A
Amortisseurs de suspension AR	14 A
Guidon - Commandes	15 A
Eclairage "LUXOR"	16 A
Eclairage "SOUBITEZ"	22 A

Le numéro des ensembles-mécaniques ne figure pas sur les dessins. Pour vous référer, chaque ensemble est précédé de la mention S.E. en caractère gras.

NOMENCLATURE PAR ORDRE NUMÉRIQUE EN FIN DE CATALOGUE.

Lors de modification de pièces ou ensemble mécanique nous éditerons une feuille correspondante à insérer dans le présent catalogue qui portera le même numéro de page de la pièce ou de l'organe intéressé, mais avec une lettre différente, exemple 2B, 2C, 2D dans le cas de trois modifications successives.

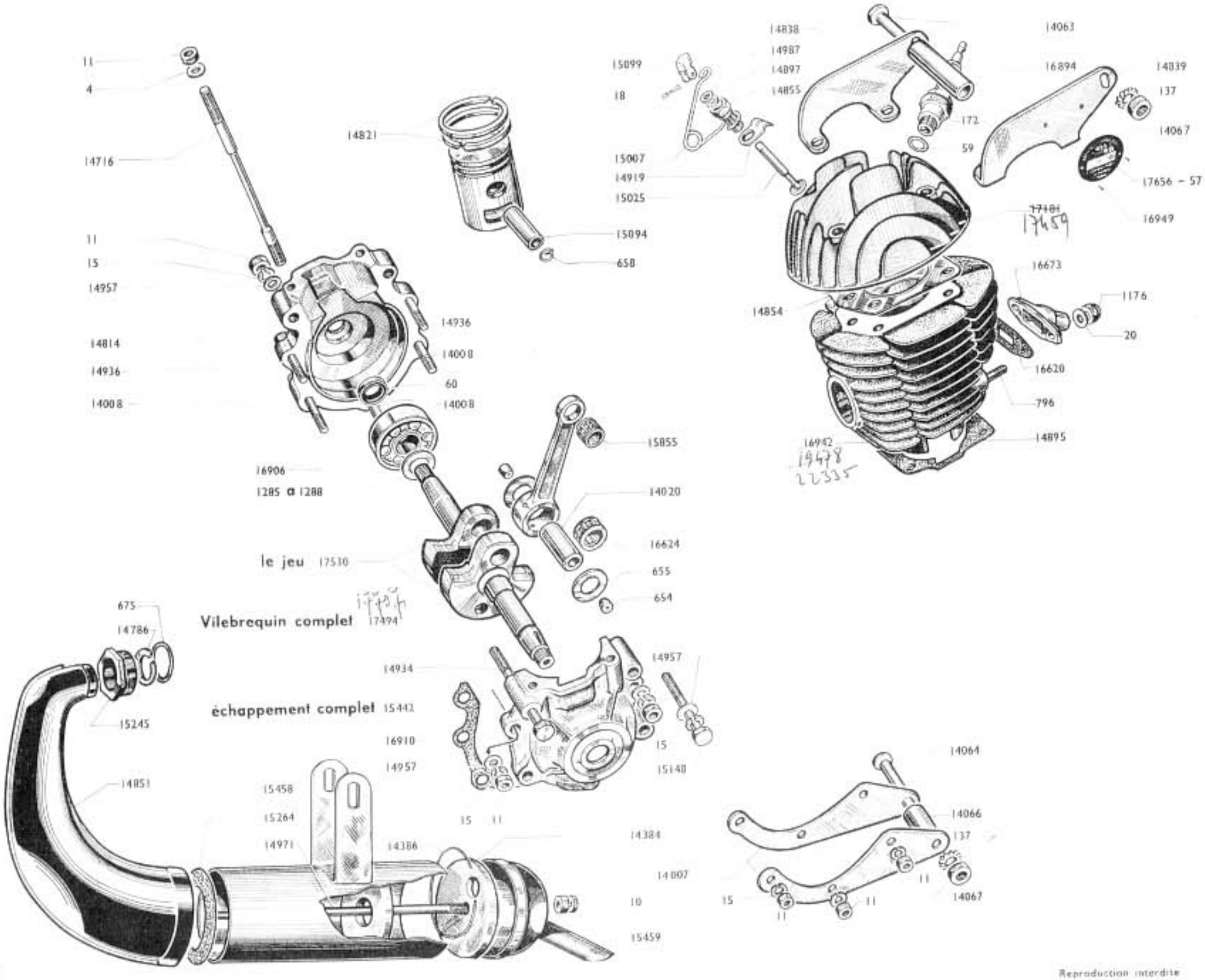

Reproduction interdite

MOBYLETTE Type AV 65 ou AU 65

MOTEUR - EMBIELLAGE - FIXATION MOTEUR - ECHAPPEMENT

Numéro Pièces	Groupe	Nbre de pièces	DESIGNATION	Prix unitaire Vente détail
4	6	4	Rondelle plate de ø 7 ..... **(Conditionné)**	
10	6	2	Ecrou de 6 × 100 ..... **(Conditionné)**	
11	6	6	Ecrou de 7 × 100 ..... **(Conditionné)**	
15	6	6	Rondelle grower de ø 7 ..... **(Conditionné)**	
18	6	1	Goupille de décompresseur ..... **(Conditionné)**	
20	6	2	Rondelle plate de ø 6 ..... **(Conditionné)**	
59	6	1	Joint de bougie ..... **(Conditionné)**	
60	6	2	Joint anti-fuite ..... **(Conditionné)**	
137	6	2	Rondelle blocfor de ø 8 ..... **(Conditionné)**	
172	3	1	Bougie de 14 avec joint	
654	5	2	Bouchon d'axe de tête de bielle	
655	5	2	Flasque de tête de bielle	
658	6	2	Frein d'axe de piston ..... **(Conditionné)**	
796	6	2	Goujon de pipe d'admission ..... **(Conditionné)**	
1176	6	2	Ecrou de 6 × 100 "Nylstop" ..... **(Conditionné)**	
1285	6	1	Cale de réglage ø 18,9 × 24 × 1/10 .. **(Conditionné)**	
1286	6	1	Cale de réglage ø 18,9 × 24 × 2/10 .. **(Conditionné)**	
1287	6	1	Cale de réglage ø 18,9 × 24 × 3/10 .. **(Conditionné)**	
1288	6	1	Cale de réglage ø 18,9 × 24 × 5/10 .. **(Conditionné)**	
14007	5	2	Gousset inf. de fix. moteur	
14008	5	3	Boulon de 7 × 100 × 47	
14020	3	1	Axe de tête de bielle	
14063	6	1	Axe sup. fix. moteur avec écrou ... **(Conditionné)**	
14064	6	1	Axe inf. fix. moteur avec écrou .... **(Conditionné)**	
14066	5	1	Entretoise de l'axe inférieur	
14067	6	2	Ecrou de l'axe ..... **(Conditionné)**	
14716	6	4	Goujon assemblage cylindre et culasse .... **(Cond.)**	
14721	5	S.E.	Décompresseur complet	
14814	1	1	Carter moteur avec joint d'étanchéité	
14819	3	S.E.	Piston plat complet ..... **NOTA 1**	
14821	6	2	Segment ..... **(Conditionné)**	
14838	5	1	Patte droite de culasse fix. moteur	
14839	5	1	Patte gauche de culasse fix. moteur	
14854	6	1	Joint de culasse ..... **(Conditionné)**	
14855	5	1	Douille ou corps de décompresseur	
14895	6	1	Joint de cylindre ..... **(Conditionné)**	
14897	6	1	Joint de soupape de décompresseur **(Conditionné)**	
14919	4	1	Patte d'ancrage	
14934	5	1	Boulon de 7 × 100 × 70	
14936	5	2	Boulon de 7 × 100 × 30	
14957	6	7	Rondelle plate ø 7 boul. de carter .. **(Conditionné)**	

Numéro Pièces	Groupe	Nbre de pièces	DESIGNATION	Prix unitaire Vente détail
14987	6	1	Rondelle du joint de soupape ..... **(Conditionné)**	
15007	5	1	Ressort de décompresseur	
15025	6	1	Soupape de décompresseur ..... **(Conditionné)**	
15094	3	1	Axe de piston	
15099	6	1	Chape de soupape ..... **(Conditionné)**	
15148	5	1	Vis de 7 × 125 × 45	
15855	3	1	Cage d'aiguilles pied de bielle	
16620	6	1	Joint de pipe admission ..... **(Conditionné)**	
16623	3	S.E.	Embiellage complet ..... **NOTA 2**	
16624	3	1	Cage à galets de tête de bielle	
16673	2	1	Pipe admission	
16894	5	1	Entretoise de l'axe sup. (ø 9 × 12 L = 55 m/m)	
16906	5	2	Roulement de vilebrequin 16 × 42 × 13	
16910	6	1	Joint de carter moteur ..... **(Conditionné)**	
16912	2	S.E.	Jeu de joints moteur	
16942	3	1	Cylindre avec piston complet ajusté	
16949	6	2	Clou cannelé ø 2,5 plaque moteur **(Conditionné)**	
16967	6	1	Cale alu de cylindre 2/10 ..... **(Conditionné)**	
16968	6	1	Cale alu de cylindre 4/10 ..... **(Conditionné)**	
17181	3	1	Culasse nue	
17459	3	S.E.	Culasse avec décompresseur monté	
17494	3	S.E.	Vilebrequin complet (filetages 11 m/m) .... **NOTA 3**	
17530	3	S.E.	Jeu de masses de vilebrequin filet. 11 m/m **NOTA 3**	
17656	5	1	Plaque moteur MB (AV 6)	
17657	5		Plaque moteur MC (AU 6)	
			ECHAPPEMENT	
10	6	2	Ecrou de 8 × 100 ..... **(Conditionné)**	
675	6	1	Joint d'échappement ..... **(Conditionné)**	
14384	1	1	Plaque chicane d'embout	
14386	1	1	Joint fil amiante de la plaque chicane	
14786	5	1	Anneau de butée d'écrou	
14851	1	1	Cintre d'échappement tromblon	
14971	5	1	Tige centrale de pot d'échappement	
15245	5	1	Ecrou d'échappement	
15264	5	1	Joint de cintre tromblon	
15442	1	S.E.	Echappement complet (W. ou T.)	
15457	1	S.E.	Pot d'échappement complet (W)	
15458	1	1	Corps de pot d'échappement (W)	
15459	1	1	Sortie embout échappement avec plaque chicane .	

NOTA 1. - PISTON. Le piston Mobylette est fourni complet. Pour toute commande, nous préciser **la lettre frappée sur la partie supérieure du cylindre** lui appartenant

NOTA 2. - BIELLE. Compte tenu de la précision de montage des embiellages, la bielle seule n'est pas détaillée. Nous commander l'embiellage complet N° 16623.

NOTA 3. - MASSES DE VILEBREQUIN. Depuis Février 1962, le filetage des vilebrequins Mobylette tous types passe côté volant et côté embrayage de 10 m/m de diamètre à 11 m/m - Les masses sont fournies appariées (jeu de 1 masse côté droit et 1 masse côté gauche) - Les vilebrequins et masses sont de filetages 11 m/m, il est donc nécessaire de nous commander les écrous correspondants

Reproduction interdite

MOBYLETTE Type AV 65 ou AU 65

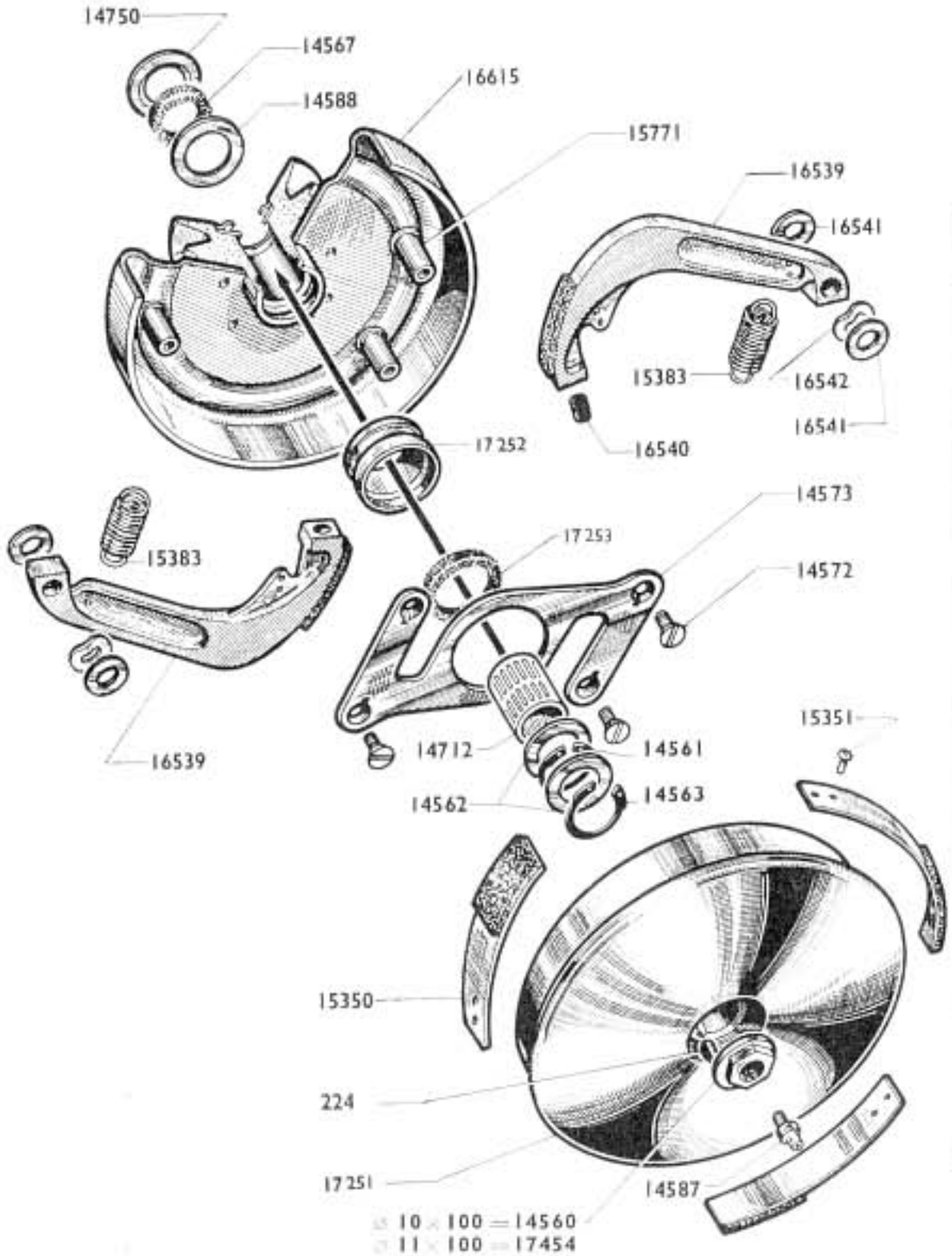

EMBRAYAGE "DIMOBY"

Numéro Pièces	Groupe	Nbre de pièces	DÉSIGNATION	Prix unitaire Vente détail
224	6	1	Clavette disque de moyeu..... **(Conditionné)**	
14560	2		Ecrou de blocage tambour 10×100 (filet. à droite)	
14561	6	1	Truarc extérieur ⌀ 15..... **(Conditionné)**	
14562	6	2	Joue latérale embrayage..... **(Conditionné)**	
14563	6	1	Truarc intérieur ⌀ 22..... **(Conditionné)**	
14567	6	1	Feutre intérieur d'embrayage..... **(Conditionné)**	
14572	6	4	Vis de contre-flasque embrayage 4×75×10 **(Cond.)**	
14573	2	1	Contre-flasque.....	
14587	6	1	Graisseur..... **(Conditionné)**	
14588	5	1	Rondelle derrière feutre.....	
14712	5	1	Cartouche d'aiguilles 15×19 L = 22.....	
14750	3	1	Cache-poussière intérieur embrayage 8/10.....	
14931	6		Cale d'embrayage 10/100..... **(Conditionné)**	
14932	6		Cale d'embrayage 25/100..... **(Conditionné)**	
14933	6		Cale d'embrayage 40/100..... **(Conditionné)**	
15350	2	3	Ressort avec ferodo.....	
15351	6	6	Rivet de ressort..... **(Conditionné)**	
15383	6	2	Ressort de masselotte..... **(Conditionné)**	
15771	2	4	Colonnette à river. Longueur sous collerette = 15 m/m	
16539	2	2	Masselotte avec garniture.....	
16540	6	2	Butée de masselotte..... **(Conditionné)**	
16541	6	4	Rondelle de colonnette ⌀ 8×15×1 **(Conditionné)**	
16542	2	2	Rondelle ressort de colonnette ⌀ int. = 8 m/m.....	
16615	2	1	Flasque avec moyeu, colonnettes et poulie ⌀ 63 (courroie de 14×7).....	
17250		S.E.	Embray. compl. (poulie pour courroie 14×7) **NOTA**	
17251	2	1	Tambour avec moyeu et ressorts.....	
17252	2	1	Pare-huile.....	
17253	6	1	Feutre extérieur d'embrayage..... **(Conditionné)**	
17454		1	Ecrou de blocage tambour 11×100 (filet. à droite)	

NOTA. - EMBRAYAGE COMPLET. L'embrayage complet numéro 17250 est fourni avec 2 écrous de blocage (1 écrou de 10×100 et 1 écrou de 11×100).

Reproduction interdite

Reproduction interdite

MOBYLETTE Type AV 65 ou AU 65

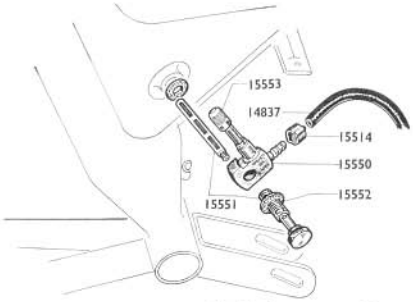

Robinet essence 15550

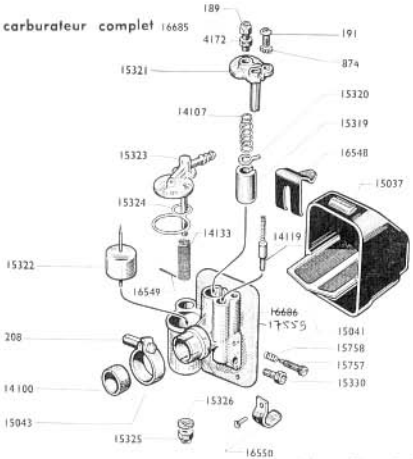

Reproduction interdite

ROBINET ESSENCE ET CARBURATEUR

Numéro pièces	Groupe	Nbre de pièces	DÉSIGNATION	Prix unitaire vente détail
			TUBULURE ESSENCE	
14837	5		Tubulure essence nylon	
15497	5	1	Tubulure essence caoutchouc "PERBUNA"	
15514	4	2	Collier de tubulure essence sur robinet	
			ROBINET (modèle à visser)	
15550	4	S.E.	Robinet essence avec fixation et tubulure	
15551	6	1	Vis avec filtre de fixation de robinet **(Conditionné)**	
15552	4	2	Joint de la vis de fixation	
15553	6	1	Bouton plastique de robinet **(Conditionné)**	
			CARBURATEUR MODELE A COLLIER TYPE BA 10 (Réglage 540) voir note	
189	6	1	Vis tendeur de chapeau de chambre ø 6 × 75 **(Cond.)**	
191	6	1	Vis fix. couv. chamb. mélange ø 5x90 L=11 **(Cond.)**	
208	6	1	Bouton de collier de carbur ø 6 × 100 L=21 **(Cond.)**	
874	6	1	Rondelle éventail ø 5 **(Conditionné)**	
4172	6	1	Contre-écrou vis tendeur de chap. de chamb. **(Cond.)**	
14100	6	1	Bague de réduction **(Conditionné)**	
14107	3	1	Ressort de volet des gaz	
14119	3	1	Volet de starter	
14120	3	1	Ressort de volet de starter	
14133	3	1	Filtre de cuve de décantation	
15037	3	1	Capot bakélite de filtre à air	
15041	3	1	Treillis de filtre du boîtier	
15043	6	1	Collier de carburateur **(Conditionné)**	
15319	3	1	Volet des gaz	
15320	3	1	Plaquette guide volet	
15321	3	1	Chapeau de chambre de mélange	
15322	3	1	Flotteur	
15323	3	1	Couvercle de cuve	
15324	6	1	Joint de couvercle de cuve **(Conditionné)**	
15325	6	1	Ecrou borgne inf. fix. couvercle de cuve **(Cond.)**	
15326	6	1	Joint de l'écrou borgne inférieur **(Conditionné)**	
15330	3	1	Gicleur de 19	
15331	3		Gicleur de 20 } suivant réglage	
15332	3		Gicleur de 21 } suivant réglage	
15757	6	1	Vis de ralenti **(Conditionné)**	
15758	6	1	Ressort de la vis de ralenti **(Conditionné)**	
15996	3		Gicleur de 18 (suivant réglage)	
16548	6	1	Ressort supérieur de boîtier filtre **(Conditionné)**	
16549	3	1	Goupille maintien du ressort supérieur	
16550	6	1	Ressort inf. de boîtier filtre avec rivet **(Cond.)**	
16681	3		Gicleur de 17 (suivant réglage)	
17558 ← ~~16685~~	3	S.E.	Carburateur Mod. à collier type BA 10 (540)	
17559 ← ~~16686~~	3	1	Corps de carburateur	

Note le carburateur 16685 réglage 540 est remplacé par 17558 réglage 610

Reproduction interdite

MOBYLETTE Type AV 65 ou AU 65

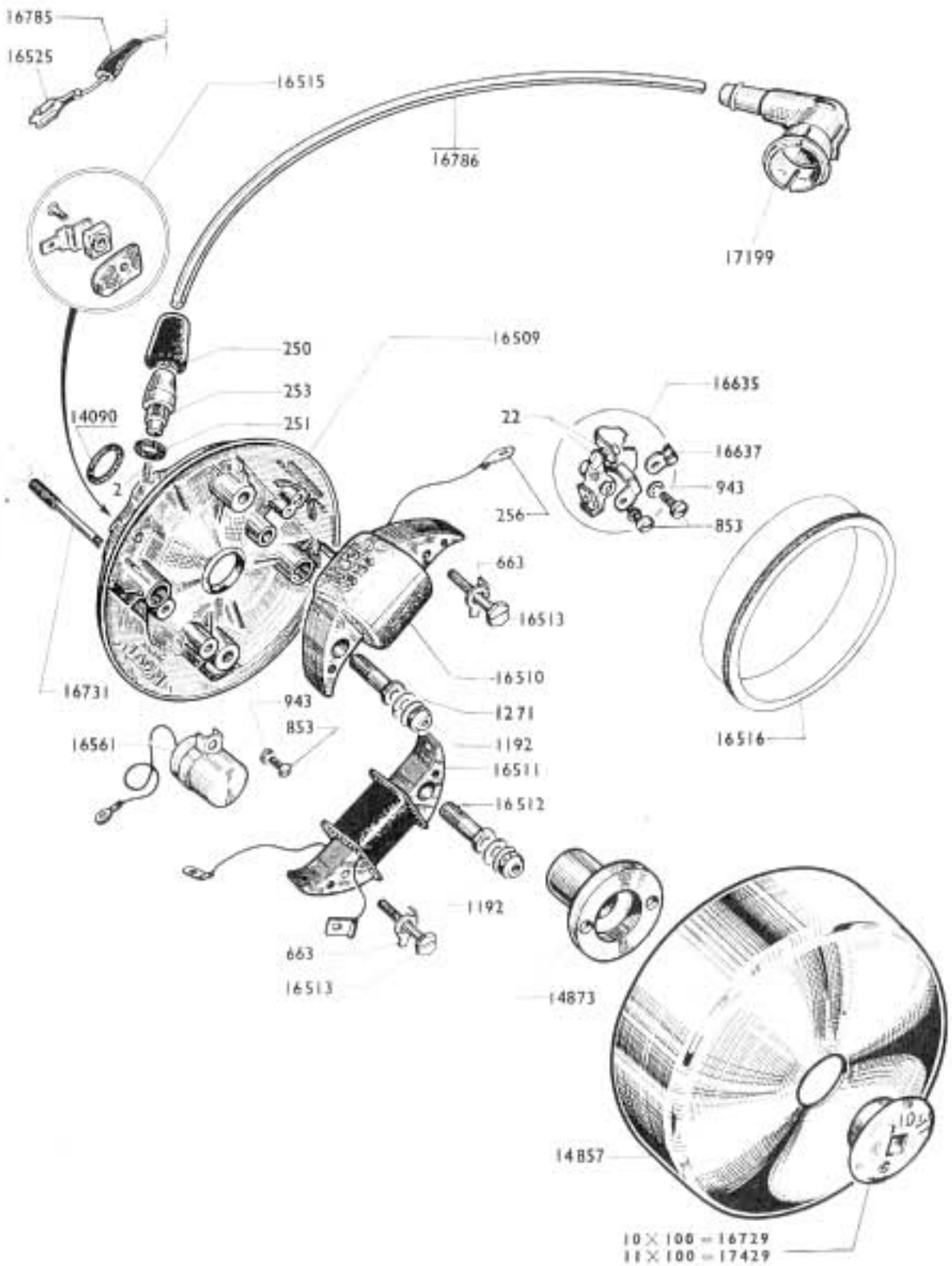

VOLANT MAGNETIQUE

Numéro pièces	Groupe	Nbre de pièces	DESIGNATION	Prix unitaire Vente détail
2	6	1	Ressort de masse ..... **(Conditionné)**	
22	6	2	Grain tungstène à river ..... **(Conditionné)**	
250	6	1	Capuchon de prise de courant ..... **(Conditionné)**	
251	6	1	Joint de prise de courant ..... **(Conditionné)**	
253	3	1	Prise de courant nue	
256	6	3	Cosse d'induit ..... **(Conditionné)**	
663	6	2	Frein d'écrou de vis blocage induit **(Conditionné)**	
853	3	4	Vis de 4 × 75 L = 10	
943	6	3	Rondelle grower Ø 4 ..... **(Conditionné)**	
1192	6	2	Ecrou "Nylstop" Ø 5 × 75 ..... **(Conditionné)**	
1271	6	4	Rondelle Belleville Ø 5 ..... **(Conditionné)**	
14090	6	1	Rondelle étanchéité de volant ..... **(Conditionné)**	
14857	1	1	Rotor	
14873	3	1	Came	
16507	3	**S.E.**	Volant magnétique complet ..... **NOTA 2**	
16508	3	**S.E.**	Plateau de volant complet	
16509	3	1	Plateau de volant nu	
16510	3	1	Induit d'allumage	
16511	3	1	Induit d'éclairage	
16512	3	2	Vis creuse Ø 7,5 × 100 L = 24 blocage induit	
16513	3	2	Vis Ø 4 × 75 × 23 blocage induit	
16515	3	1	Borne éclairage complète	
16516	3		Bague de centrage des induits ..... **NOTA 1**	
16525	6	1	Cosse pour borne éclairage volant 120 X.. **(Cond.)**	
16561	3	1	Condensateur	
16635	3	1	Rupteur complet	
16637	3	1	Levier de réglage rupteur	
16729	3	1	Ecrou de blocage volant Ø 10 × 100 à gauche	
16731	6	2	Goujon plat. de volant L = 59 m/m épaulé à 22 m/m **(Cond.)**	
16785	3	1	Embout caoutchouc de borne éclairage	
16786	3	1	Câble H T. nu (L = 270 m/m)	
17199	3	1	Anti-parasite	
17429	3	1	Ecrou de blocage volant Ø 11 × 100 à gauche	

NOTA 1 - BAGUE DE CENTRAGE 16516. Outillage spécial indispensable pour le centrage des induits lors du remontage de ces derniers.

NOTA 2 - VOLANT MAGNETIQUE COMPLET. Le volant magnétique complet est fourni avec 2 écrous de blocage (1 écrou de 10 × 100 et 1 écrou de 11 × 100).

Reproduction interdite

Reproduction interdite

MOBYLETTE Type AV 65 ou AU 65

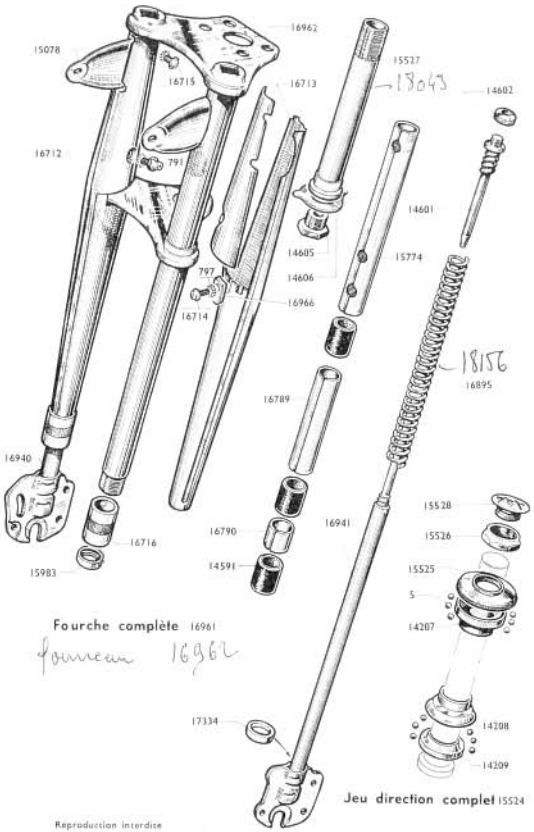

Fourche complète 16961

fourreau 16962

Jeu direction complet 15524

FOURCHE TÉLESCOPIQUE

JEU DE DIRECTION

Numéro pièces	Groupe	Nbre de pièces	DESIGNATION	Prix unitaire Vente détail
			FOURCHE	
791	6	2	Graisseur de 6×100 ..... **(Conditionné)**	
797	6	6	Rondelle ⌀ 6 ..... **(Conditionné)**	
14591	6	6	Bague de fourche ..... **(Conditionné)**	
14601	4	2	Attache supérieure de ressort	
14602	6	2	Ecrou de l'attache supérieure ..... **(Conditionné)**	
14605	4	1	Vis de pivot	
14606	4	1	Frein de vis de pivot	
15078	5	2	Support de phare (à souder)	
15527	4	1	Pivot de fourche	
15528	4	1	Bouchon (nylon) supérieur de pivot	
15774	4	2	Entretoise supérieure (L=243 m/m)	
15983	5	2	Joint anti-fuite	
16712	1	**S.E.**	Ensemble droit de caches de fourche	
16713	1	**S.E.**	Ensemble gauche de caches de fourche	
16714	1	2	Vis de 6×100×9 fix. caches de fourche	
16715	1	2	Vis de 6×100×8,5 fix. caches de fourche	
16716	4	2	Ecrou inf. de fourreau	
16789	4	2	Entretoise milieu L=113 m/m	
16790	4	2	Entretoise inf. L=22 m/m	
16895	5	2	Ressort de fourche (renforcé fil de 30/10)	
16940	5	1	Plongeur droit avec guide ressort	
16941	5	1	Plongeur gauche avec guide ressort	
16961	1	**S.E.**	Fourche télescopique complète	
16962	1	1	Fourreau assemblé avec caches	
16966	6		Entretoise de cache fourreau ..... **(Conditionné)**	
17334	6	2	Butée de plongeur ..... **(Conditionné)**	
18043			pivot de fourche avec cône non démontable	
			JEU DE DIRECTION	
5	6	48	Bille de 3,98 ..... **(Conditionné)**	
14207	4	1	Cône supérieur	
14208	4	1	Cuvette inférieure	
14209	4	1	Cône inférieur	
15524	4	**S.E.**	Jeu de direction complet	
15525	4	1	Cuvette supérieure	
15526	4	1	Contre-écrou de direction	

S.E. = Sous-ensemble (ne figure pas sur le dessin).

Reproduction interdite

Reproduction interdite

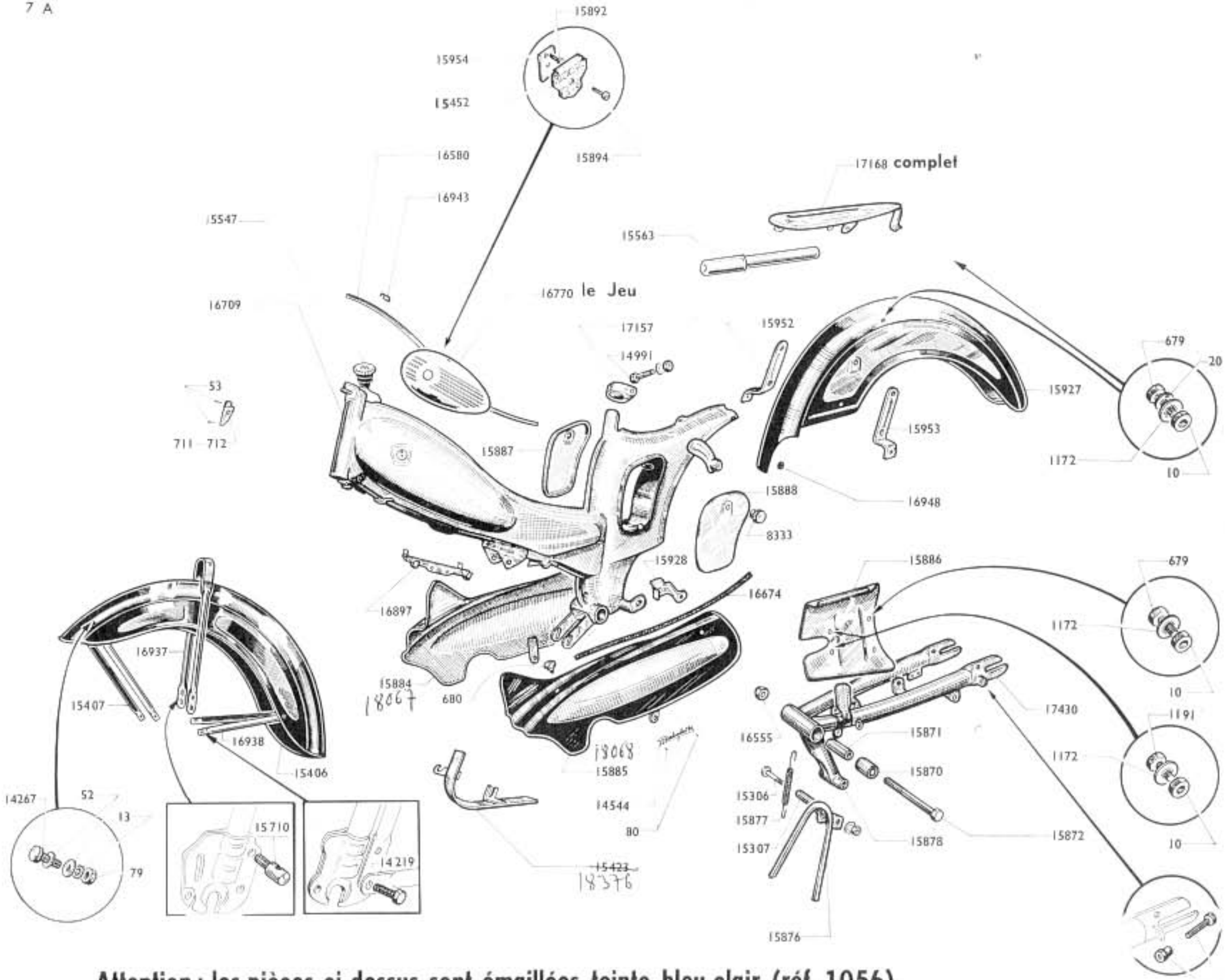

Attention : les pièces ci-dessus sont émaillées teinte bleu clair (réf. 1056)

Reproduction interdite

~~15958~~
17780

MOBYLETTE Type AV 65 ou AU 65

CADRE - GARDE-BOUE - CARTERS - BOITE A OUTILS - PORTE-BAGAGES - BÉQUILLE - BRAS AR OSCILLANT BOULONNERIE CYCLE

Numéro pièces	Groupe	Nbre de pièces	DESIGNATION	Prix unitaire Vente détail
			CADRE - RÉSERVOIR	
53	6	2	Clou cannelé ..... **(Conditionné)**	
711	5	1	Plaque de cadre MB	
712	5		Plaque de cadre MC	
8333	6	2	Bouton de boîte à outils ..... **(Conditionné)**	
14991	6	1	Boulon de collier tige de selle ..... **(Conditionné)**	
15452	6	2	Monogramme de réservoir "MOBYLETTE" **(Cond.)**	
15547	4	1	Bouchon de réservoir avec jauge	
15563	4	1	Pompe à air L = 250	
15887	1	1	Couvercle de boîte à outils côté droit	
15888	1	1	Couvercle de boîte à outils côté gauche	
15892	6	2	Vis plaq. position. (fix. enjoliv.) ø 3×60 L = 9 **(Cond.)**	
15894	6	2	Vis de fix. monogramme ø 3×60×11 ..... **(Cond.)**	
15954	6	6	Plaquette de positionn. (monogr.-enjoliv.) **(Cond.)**	
16580	2	1	Jonc de poutre (alu plastifié)	
16709	1	1	Cadre	
16770	1	S.E.	Enjoliveur de réservoir (Jeu de 2)	
16897	1	1	Pont attache-gaine amovible	
16943	6	3	Agrafe pour jonc de poutre ..... **(Conditionné)**	
17157	1	1	Collier de serrage tige de selle	
			GARDE-BOUE	
15406	1	1	Garde-boue AV nu	
15407	1	1	Tringle supérieure de garde-boue AV	
15927	1	1	Garde-boue AR	
16937	1	1	Pont de garde-boue AV L = 329	
16938	1	1	Tringle inf. de garde-boue AV = 308	
16948	6	1	Passe fil caoutchouc sur garde-boue AR ... **(Cond.)**	
17467	1	S.E.	Jeu de tringles de garde-boue AV	
			PORTE-BAGAGES	
17168			Porte-bagages complet avec haubans soudés	
			BÉQUILLE	
15306	6	1	Boulon de béquille avec écrou ..... **(Conditionné)**	
15307	6	1	Entretoise du boulon de béquille ... **(Conditionné)**	
15876	1	1	Béquille centrale	

Numéro pièces	Groupe	Nbre de pièces	DÉSIGNATION	Prix unitaire Vente détail
15877	6	1	Ressort de béquille ..... **(Conditionné)**	
15878	1	1	Support de béquille à souder	
			CARTERS	
80	6	4	Rivet de marque "MOBYLETTE" ... **(Conditionné)**	
680	6	6	Vis de carter de chaîne ..... **(Conditionné)**	
14544	6	2	Marque "MOBYLETTE" de carters **(Conditionné)**	
~~15420~~ 18376		1	Carter de protection poulie couleur bleu	
~~15884~~	1	1	Carter de chaîne côté droit voir 18267 ligne fendue	
~~15885~~	1	1	Carter de chaîne côté gauche voir 18068 ligne fendue	
15886	1	1	Carter de protection de chaîne	
15928	5	1	Patte fix. inf. carter gauche	
15952	1	1	Patte fix. sup. carter droit	
15953	1	1	Patte fix. sup. carter gauche	
16674	4	2	Jonc de carter de chaîne	
			BRAS ARRIERE OSCILLANT	
15870	4	2	Silentbloc de bras arrière	
15871	4	1	Entretoise de silentbloc	
15872	4	1	Axe d'articulation du bras 10×100 L = 134 m	
17780 ~~15958~~	6	2	Vis de réglage roue AR 5×90×30 **(Conditionné)**	
16555	4	1	Ecrou "NYLSTOP" ø 10×100 (axe articul. du bras)	
17430	1	1	Bras AR oscillant	
			BOULONNERIE CYCLE	
10	6	17	Ecrou de 6×100 ..... **(Conditionné)**	
13	6	22	Rondelle grower Ø 5 ..... **(Conditionné)**	
20	6	11	Rondelle plate Ø 6 ..... **(Conditionné)**	
52	6	22	Rondelle plate Ø 8 ..... **(Conditionné)**	
79	6	22	Ecrou Ø 5×90 ..... **(Conditionné)**	
679	6	11	Boulon de 6×100×11 ..... **(Conditionné)**	
1171	6	10	Rondelle "NOMEL" Ø 5 ..... **(Conditionné)**	
1172	6	17	Rondelle "NOMEL" Ø 6 ..... **(Conditionné)**	
1191	6	4	Boulon de 6×100×8 ..... **(Conditionné)**	
14219	6	8	Boulon de 5×90×15 fix. garde-boue AV ... **(Cond.)**	
14267	6	22	Boulon de 5×90×10 fix. garde-boue AV ... **(Cond.)**	
15710	6	1	Barillet support frein AV ..... **(Conditionné)**	

17711 garde boue AR modèle 1963 225×18
17725 garde boue AV modèle 1963 225×18
17731 Jeu de tringles

Reproduction interdite

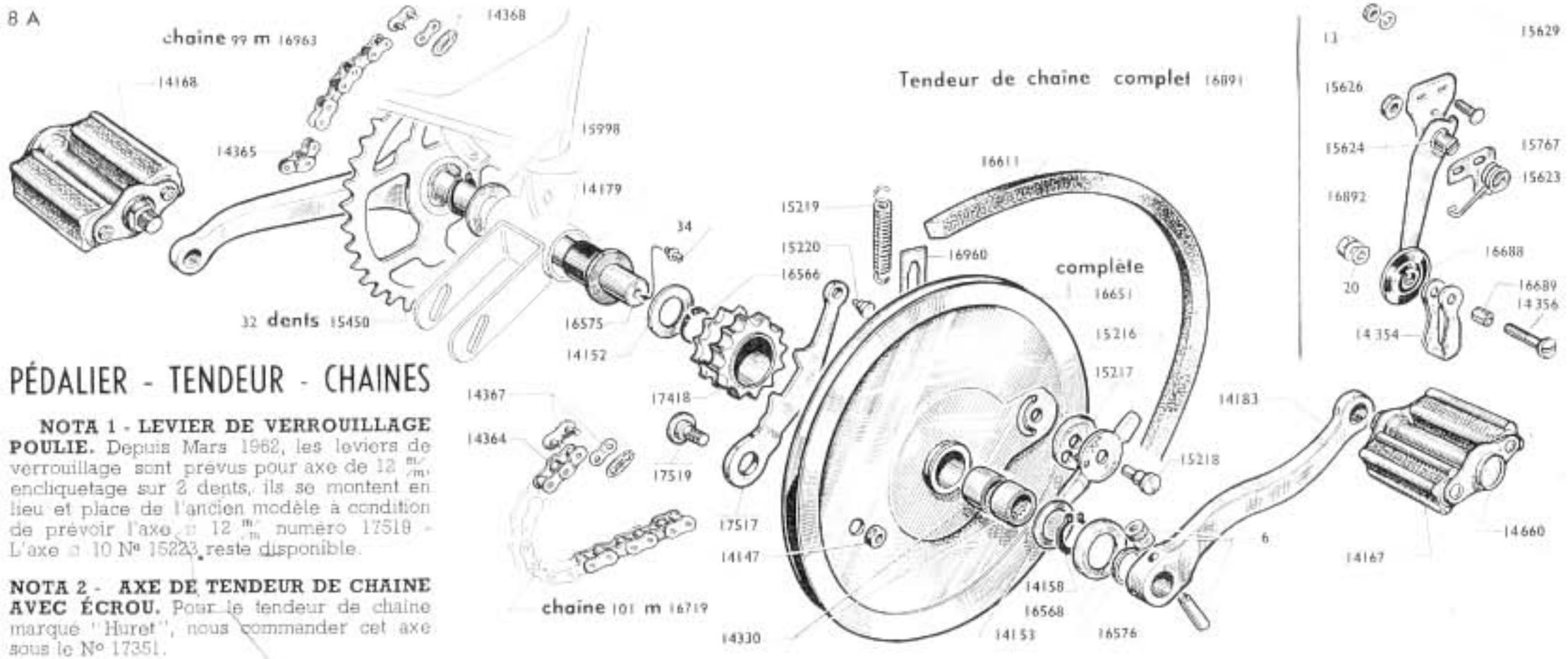

PÉDALIER - TENDEUR - CHAINES

NOTA 1 - LEVIER DE VERROUILLAGE POULIE. Depuis Mars 1962, les leviers de verrouillage sont prévus pour axe de 12 m/m encliquetage sur 2 dents, ils se montent en lieu et place de l'ancien modèle à condition de prévoir l'axe ⌀ 12 m/m numéro 17519 - L'axe ⌀ 10 N° 15223 reste disponible.

NOTA 2 - AXE DE TENDEUR DE CHAINE AVEC ÉCROU. Pour le tendeur de chaine marqué "Huret", nous commander cet axe sous le N° 17351.

Numéro pièces	Groupe	Nbre de pièces	DÉSIGNATION	Prix unitaire Vente détail
			PEDALIER	
6	6	2	Clavette de pédalier ..... **(Conditionné)**	
34	6	1	Graisseur ..... **(Conditionné)**	
14139	4	**S.E.**	Paire de pédales	
14147	2	1	Ecrou de l'axe de levier poulie	
14152	6	1	Joue de pédalier 16,5 × 33 × 8/10 .... **(Conditionné)**	
14153	6	1	Joue de pédalier 16,5 × 27 × 20/10 ... **(Conditionné)**	
14158	6	2	Circlips de pédalier ..... **(Conditionné)**	
14167	4	1	Pédale gauche	
14168	5	1	Pédale droite	
14179	4	2	Bague de pédalier	
14183	5	1	Manivelle gauche coudée	
14330	4	2	Douille d'aiguilles (L = 12 m/m)	
14660	6	2	Bouchon de pédale ..... **(Conditionné)**	
14833	5		Bague de pédalier cote réparation	
15216	2	1	Bouton de verrouillage	
15217	2	1	Rondelle de friction du bouton	
15218	2	1	Axe de bouton	
15219	6	1	Ressort du levier de verrouillage .. **(Conditionné)**	
15220	2	1	Axe de ressort sur levier	
15450	2	1	Manivelle droite avec pignon serti 32 dents	
15998	6	1	Joue de pédalier 16,5 × 28 × 10/10 ... **(Conditionné)**	
16566	6	1	Truarc de pédalier ..... **(Conditionné)**	
16568	6	1	Pare-huile de pédalier ..... **(Conditionné)**	
16575	4	1	Axe de pédalier	
16576	6	1	Entret. de manivelle gauche (ép. 8 m/m) .... **(Cond.)**	
16611	4	1	Courroie de 14 × 7	
16651	2	**S.E.**	Poulie de pédalier av. pignon et douille d'aiguilles.	
16960	6		Limiteur de course ressort poulie .. **(Conditionné)**	

Numéro Pièces	Groupe	Nbre de pièces	DÉSIGNATION	Prix unitaire Vente détail
17418	2	1	Pignon pédalier 12 dents, alés. int. 29 m/m	
17517	2	1	Levier de verrouillage nu	
17518	2	**S.E.**	Levier de verrouillage complet. ..... **NOTA 1**	
17519	2	1	Axe avec écrou de levier de verrouillage ⌀ 12...	
			TENDEUR DE CHAINE (RILSAN)	
13	6	2	Rondelle grower ⌀ 5 ..... **(Conditionné)**	
20	6	1	Rondelle plate de ⌀ 6 ..... **(Conditionné)**	
14354	5	1	Pont de galet	
14356	2	1	Axe de galet tendeur avec écrou	
15623	6	1	Ressort de tendeur de chaine ..... **(Conditionné)**	
15624	6	1	Axe de tendeur avec écrou ..... **(Cond.) NOTA 2**	
15626	4	1	Support de tendeur de chaine	
15629	5	2	Boulon de fix. tendeur de chaine long. 16	
15767	5	1	Ressort butée du tendeur	
16688	2	1	Galet tendeur de chaine complet (Rilsan)	
16689	2	1	Entretoise de galet ⌀ 8 L = 10,5	
16891	4	**S.E.**	Tendeur de chaine complet	
16892	4	1	Levier nu de tendeur de chaine	
			CHAINES	
14364	4	1	Faux maillon de transmission moteur Yellow	
14365	4	1	Faux maillon de transmission pédalier	
14367	4	1	Attache rapide de transmission moteur Yellow	
14368	4	1	Attache rapide de transmission pédalier	
14565	4		Faux maillon de transmission moteur Brampton ...	
14875	4		Attache rapide de transmission moteur Brampton .	
16719	4	1	Chaine de transmission moteur 101 maillons	
16963	4	1	Chaine de transm. pédalier 99 maillons	

MOBYLETTE Type AV 65 ou AU 65

modèle octobre 1965

SELLES { 18957 selle Reydel monoressort housse court

Selle complète Vidal 15762

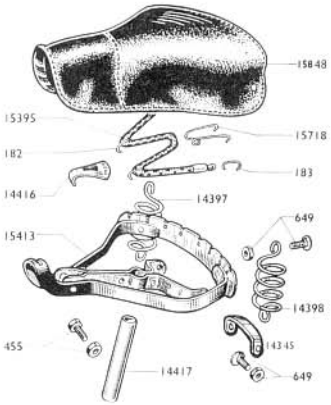

Selle complète Reydel 15388

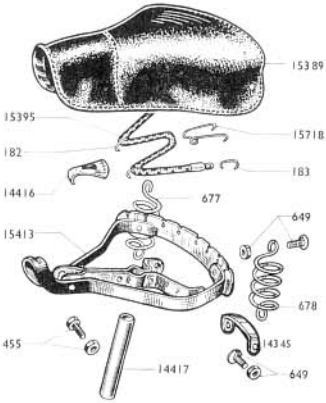

Numéro Pièces	Groupe	Nbre de pièces	DESIGNATION	Prix unitaire Vente détail
			SELLE VIDAL	
182	6	4	Crochet de sandow long.....**(Conditionné)**	
183	6	2	Crochet de sandow court.....**(Conditionné)**	
455	6	1	Boulon serrage bâti sur tige selle 8x125x25 **(Cond.)**	
649	6	4	Boulon fixation inf. et sup. ressort de selle **(Cond.)**	
14345	5	1	Entretoise de bâti de selle L=80m/m.....	
14397	5	1	Ressort de selle droit.....	
14398	5	1	Ressort de selle gauche.....	
14416	5	1	Entretoise de nez de selle.....	
14417	5	1	Tige de selle non épaulée ø 25,5.....	
15395	5	1	Sandow unique.....	
15413	1	1	Bâti de selle sans chariot.....	
15718	6	3	Crochet arrière de sandow unique .**(Conditionné)**	
15762	1	**S.E.**	Selle complète VIDAL sans chariot.....	
15848	1	1	Housse de selle (grise).....	

Numéro pièces	Groupe	Nbre de pièces	DÉSIGNATION	Prix unitaire Vente détail
			SELLE REYDEL	
182	6	4	Crochet de sandow long.....**(Conditionné)**	
183	6	2	Crochet de sandow court.....**(Conditionné)**	
455	6	1	Boulon serrage bâti sur tige selle 8x125x25 **(Cond.)**	
649	6	4	Boulon fix. inf. et sup. ressort de selle.....**(Cond.)**	
677	5	1	Ressort de selle droit.....	
678	5	1	Ressort de selle gauche.....	
14345	5	1	Entretoise de bâti de selle.....	
14416	5	1	Entretoise nez de selle.....	
14417	5	1	Tige de selle non épaulée ø 25,5.....	
15388	1	**S.E.**	Selle complète Reydel.....	
15389	1	1	Housse de selle grise.....	
15395	5	1	Sandow unique.....	
15413	1	1	Bâti de selle sans chariot (V. ou R.) (peint. alu)...	
15718	6	3	Crochet arrière de sandow .....**(Conditionné)**	

Reproduction interdite

MOBYLETTE Type AV 65 ou AU 65

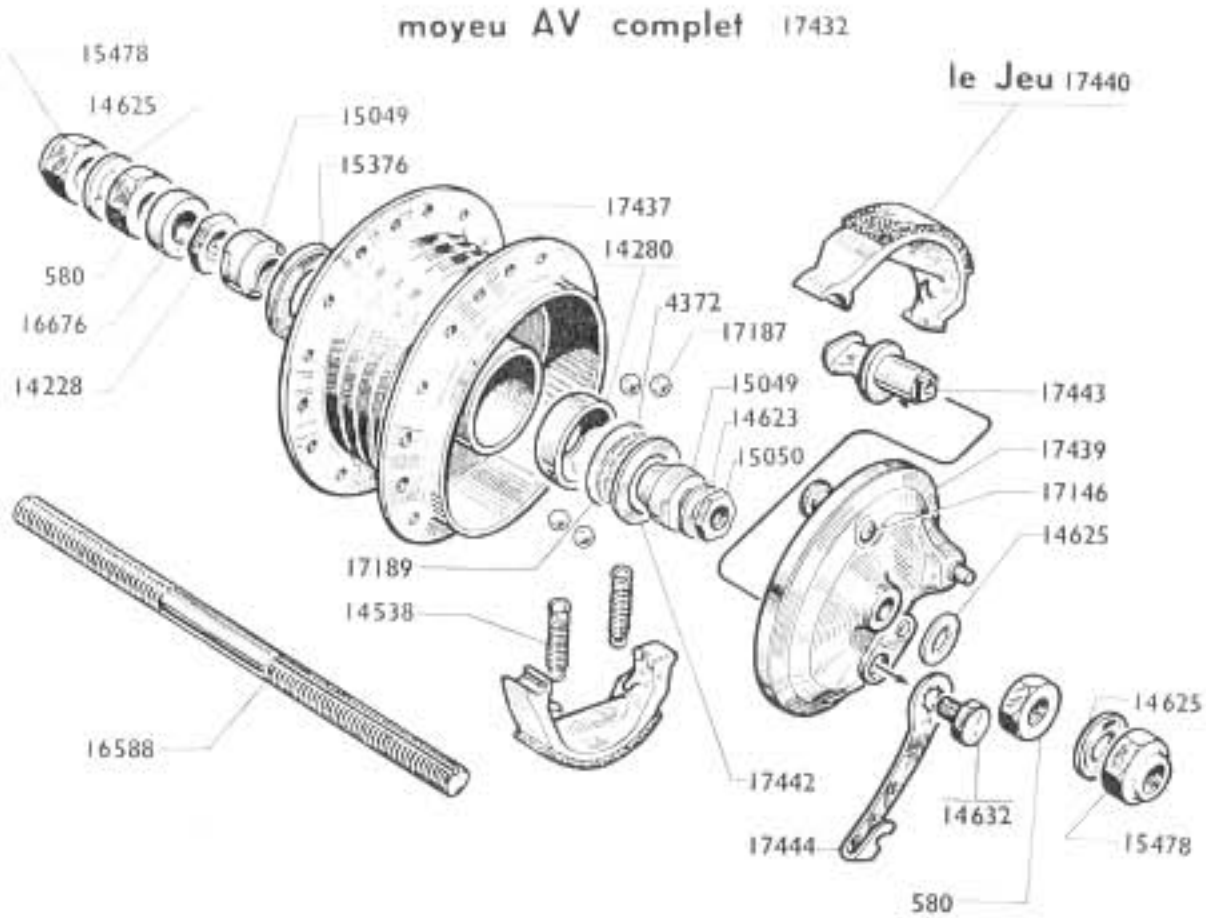

Reproduction interdite

MOYEU AVANT "LELEU" ○ 90

Numéro Pièces	Groupe	Nbre de Pièces	DESIGNATION	Prix unitaire Vente détail
			ROUE	
14989	6	36	Ecrou de rayon jauge 16 ..... **(Conditionné)**	
15535	4	1	Jante de 23×2	
15536	4	1	Enveloppe de 23×2 (Hutchinson) bicolore	
15537	4	1	Chambre à air de 23×2 (Hutchinson)	
15538	4	1	Ruban de Jante	
15542	6	36	Rayon 15×15×16 L = 167 ..... **(Conditionné)**	
17431	1	**S.E.**	Roue AV complète	
			MOYEU	
580	4	2	Ecrou de moyeu	
4372	4	1	Feutre	
14228	4	2	Contre-écrou	
14280	4	2	Cuvette de moyeu ⌀ ext. = 29 $^{m}/_{m}$	
14538	6	2	Ressort des mâchoires ..... **(Conditionné)**	
14623	4	1	Rondelle à ergot	
14625	4	2	Rondelle ⌀ int. = 11 $^{m}/_{m}$	
14632	4	1	Vis de fix. levier came	

Numéro Pièces	Groupe	Nbre de Pièces	DESIGNATION	Prix unitaire Vente détail
15049	6	2	Cône fixe ou réglable de roue AV ... **(Conditionné)**	
15050	4	1	Contre-écrou de cône	
15376	4	1	Cache-poussière ⌀ ext. = 29 $^{m}/_{m}$	
15478	6	2	Ecrou de roue ..... **(Conditionné)**	
16588	4	1	Axe de moyeu AV nu	
16676	4	1	Entretoise ⌀ 11×14 épais. = 6,5	
17146	4	1	Point fixe de frein AV (à river)	
17187	6	20	Bille de 5,55 ..... **(Conditionné)**	
17189	4	1	Rondelle cache-feutre ⌀ 28,8	
17432	4	**S.E.**	Moyeu AV complet ○ 90 LELEU	
17437	5	1	Corps de moyeu AV nu	
17438	5	**S.E.**	Flasque des mâchoires complet	
17439	5	1	Flasque de mâchoires nu	
17440	5	**S.E.**	Paire de mâchoires ○ 90	
17442	4	1	Rondelle cache extérieure ⌀ 29,15	
17443	6	1	Came des mâchoires partie de 18 **(Conditionné)**	
17444	4	1	Levier de came frein AV	

Reproduction interdite

MOBYLETTE Type AV 65 ou AU 65

moyeu arrière complet 44 dents 17435 AVG5
54 dents 17436 AVG8

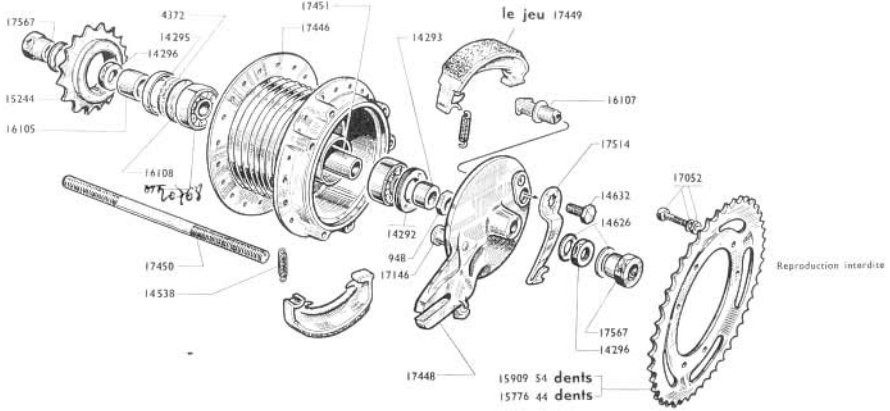

Reproduction interdite

MOYEU ARRIÈRE "LELEU" ⌀ 100

Numéro pièces	Groupe	Nbre de pièces	DESIGNATION	Prix unitaire Vente détail
			ROUE	
14989	6	36	Ecrou de rayon, jauge 16 ..... **(Conditionné)**	
15535	4	1	Jante de 23×2	
15536	4	1	Enveloppe de 23×2 Hutchinson bicolore	
15537	4	1	Chambre à air de 23×2 Hutchinson	
15538	4	1	Ruban de jante	
15545	6	36	Rayon de 16×15×16 L = 198 ..... **(Conditionné)**	
17433	1	**S.E.**	Roue arrière complète 54 dents (AV 68)	
17434	1	**S.E.**	Roue arrière complète 44 dents (AV 65)	
			MOYEU	
20763 ~~671~~	5	2	Roulement de 10×30×9	
948	4	1	Ecrou de moyeu (épais. = 5 $^{m}/_{m}$)	
4372	4	1	Feutre	
14292	4	1	Ecrou de blocage roulement	
14293		1	Entretoise = ⌀ 10×16 = 6 $^{m}/_{m}$	
14295	4	1	Cache-poussière ⌀ ext. = 30	
14296	4	1	Ecrou de moyeu	
14538	6	2	Ressort de mâchoires ..... **(Conditionné)**	
14626	4	2	Rondelle lisse de moyeu	

Numéro pièces	Groupe	Nbre de pièces	DÉSIGNATION	Prix unitaire Vente détail
14632	4	1	Vis fix. levier de came	
15244	4	1	Roue libre 18 dents 34,7×100	
15776	4	1	Pignon AR 44 dents (AV 65)	
15909	4	1	Pignon AR 54 dents (AV 68)	
16105	4	1	Entretoise de moyeu ⌀ 10×16 L = 13.5 (coté droit)	
16107	6	1	Came des mâchoires ..... **(Conditionné)**	
16108	4	1	Joue de feutre	
17052	6	6	Boulon fix. pignon AR (8×100×27) . **(Conditionné)**	
17146	4	1	Point fixe à river	
17435	5	**S.E.**	Moyeu AR complet 44 dents (AV 65)	
17436	5	**S.E.**	Moyeu AR complet 54 dents (AV 68)	
17445	5	**S.E.**	Corps de moyeu AR complet	
17446	5	1	Corps de moyeu AR nu	
17447	5	**S.E.**	Flasque de frein AR complet	
17448	5	1	Flasque de frein AR nu	
17449	5	1	Paire de mâchoires ⌀ 100	
17450	4	1	Axe ⌀ 10 L = 180	
17451	4	1	Entretoise de roulements ⌀ 10×14 L = 89 $^{m}/_{m}$	
17514	4	1	Levier de came AR	
17567	6	2	Ecrou de roue AR ⌀ 10 (à canon) .. **(Conditionné)**	

MOBYLETTE Type AV 65 ou AU 65

Moyeu avant complet 17140

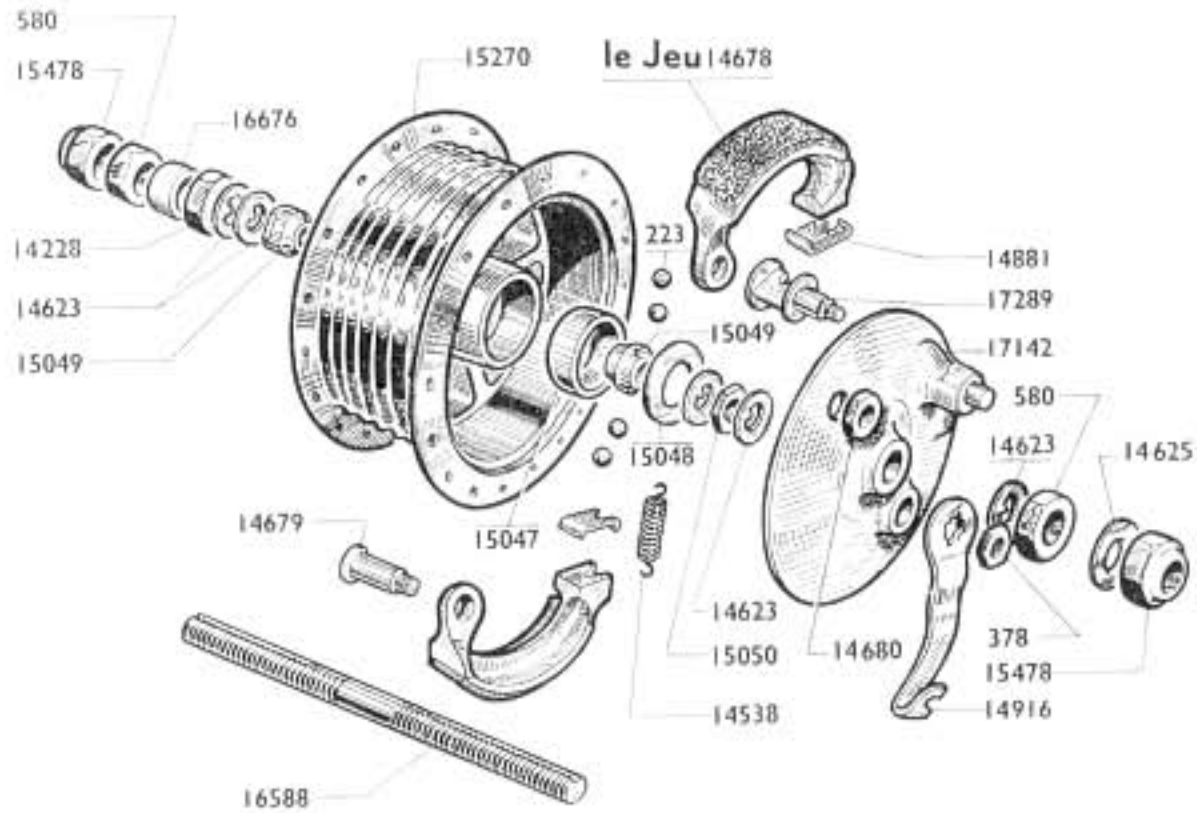

Reproduction interdite

MOYEU AVANT "PRIOR" ○ 90

Numéro pièces	Groupe	Nbre de pièces	DÉSIGNATION	Prix unitaire Vente détail
			ROUE	
14989	6	36	Ecrou de rayon, jauge 18 ..... **(Conditionné)**	
15535	4	1	Jante de 23×2	
15536	4	1	Enveloppe de 23×2 Hutchinson bicolore	
15537	4	1	Chambre à air 23×2 Hutchinson	
15538	4	1	Ruban de jante	
15542	6	36	Rayon de 15×15×18 L = 187 ..... **(Conditionné)**	
16926	1	**S.E.**	Roue avant complète	
			MOYEU	
223	5	20	Bille ○ 6,35	
378	4	1	Ecrou de came des mâchoires ø 7×100	
580	4	2	Ecrou de moyeu	
14228	4	2	Contre écrou	
14538	6	1	Ressort des mâchoires ..... **(Conditionné)**	
14623	4	5	Rondelle à ergot	
14625	4	2	Rondelle plate ○ Int. = 11 m/m	
14678	4	1	Paire de mâchoires ø 90	

Numéro pièces	Groupe	Nbre de pièces	DÉSIGNATION	Prix unitaire Vente détail
14679	4	1	Point fixe de frein avant	
14680	4	1	Ecrou de point fixe	
14881	4	2	Plaquette tôle des mâchoires	
14916	4	1	Levier de came frein avant	
15047	4	2	Cuvette de moyeu avant ø ext. = 31 m/m	
15048	4	2	Cache-poussière ø 31	
15049	6	2	Cône de roue avant ..... **(Conditionné)**	
15050	4	1	Contre-écrou de cône	
15270	5	1	Corps de moyeu avant nu	
15478	6	2	Ecrou de roue ..... **(Conditionné)**	
16587	4	**S.E.**	Axe de moyeu avant complet	
16588	4	1	Axe de moyeu avant nu	
16676	4	1	Entretoise ○ 11×14 épais. = 6,5 (cowel)	
17140	5	**S.E.**	Moyeu avant complet	
17141	5	**S.E.**	Flasque des mâchoires complet	
17142	5	1	Flasque des mâchoires nu	
17289	6	1	Came de mâchoires avec écrou .... **(Conditionné)**	

Reproduction interdite

MOBYLETTE Type AV 65 ou AU 65

moyeu arrière complet 44 dents 17547 AV 65
54 dents 17548 AV 68

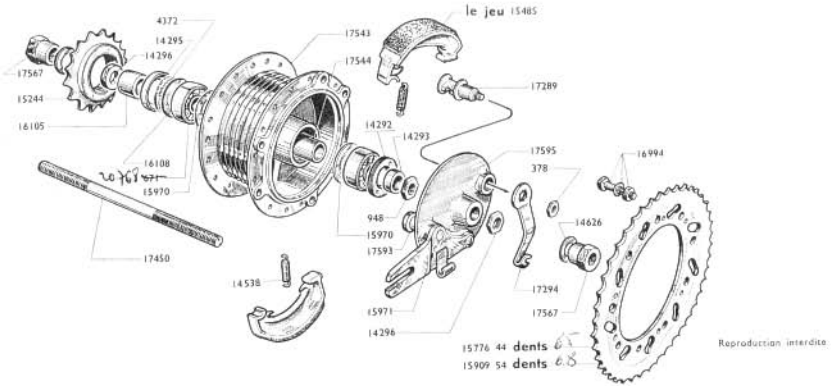

Reproduction interdite

MOYEU ARRIÈRE "PRIOR" ⌀ 100

Numéro Pièces	Groupe	Nbre de pièces	DÉSIGNATION	Prix unitaire Vente détail
			ROUE	
14989	6	36	Ecrou de rayon jauge 16 ..... **(Conditionné)**	
15535	4	1	Jante de 23 × 2	
15536	4	1	Enveloppe de 23 × 2 Hutchinson bicolore	
15537	4	1	Chambre à air de 23 × 2 Hutchinson	
15538	4	1	Ruban de jante	
15545	6	36	Rayon de 16 × 15 × 16 L = 195 ..... **(Conditionné)**	
17563	1	**S.E.**	Roue arrière complète 44 dents (AV 65)	
17564	1	**S.E.**	Roue arrière complète 54 dents (AV 68)	
			MOYEU	
378	4	1	Ecrou de came de 7 × 100	
20768 ~~571~~	5	2	Roulement de 10 × 30 × 9	
948	4	1	Ecrou de moyeu (épais. = 5 m/m)	
4372	4	1	Feutre	
14292	4	1	Ecrou de blocage roulement	
14293	4	1	Entretoise de moyeu ⌀ 10 × 16 épais. = 6 m/m	
14295	4	1	Cache-poussière ⌀ ext. = 30 m/m	
14296	4	1	Ecrou de moyeu	
14538	6	2	Ressort des mâchoires ..... **(Conditionné)**	
14626	4	2	Rondelle lisse de moyeu	

Numéro Pièces	Groupe	Nbre de pièces	DÉSIGNATION	Prix unitaire Vente détail
15244	4	1	Roue libre 18 dents 34,7 × 100	
15485	4	**S.E.**	Jeu de mâchoires ⌀ 100	
15776	4	1	Pignon AR 44 dents (aléa. = 110 m/m) (AV 65)	
15909	4	1	Pignon AR 54 dents (aléa. = 110 m/m) (AV 68)	
15970	4	2	Joue maintien entretoise des roulements ⌀ 13,6 × 30.	
15971	4	1	Patte d'ancrage de frein AR	
16105	4	1	Entretoise de moyeu côté droit ⌀ 10 × 16 L 13,5...	
16108	4	1	Joue de feutre ⌀ 16,5 × 30 × 5/10	
16994	6	6	Boulon tête carrée fix-pignon AR 6 × 100 × 20 **(Cond.)**	
17289	6	1	Came des mâchoires avec écrou ... **(Conditionné)**	
17294	4	1	Levier de frein AR (déporté)	
17450	4	1	Axe de moyeu AR nu ⌀ 10 L = 180 m/m	
17542	5	**S.E.**	Corps de moyeu AR - complet	
17543	5	1	Corps de moyeu AR - nu	
17544	4	1	Entretoise de roulements ⌀ 10 × 13 × 58	
17547	5	**S.E.**	Moyeu AR compl. a/pignon boulon. 44 dts (AV 65)	
17548	5	**S.E.**	Moyeu AR compl. a/pignon boulon. 54 dts (AV 68)	
17567	6	2	Ecrou de roue AR ⌀ 10 (à canon) ... **(Conditionné)**	
17593	4	1	Point fixe (à river) ..... voir 19542	
17594	5	**S.E.**	Flasque des mâchoires complet ⌀ 100	
17595	5	1	Flasque des mâchoires nu	

MOBYLETTE Type AV 65 ou AU 65

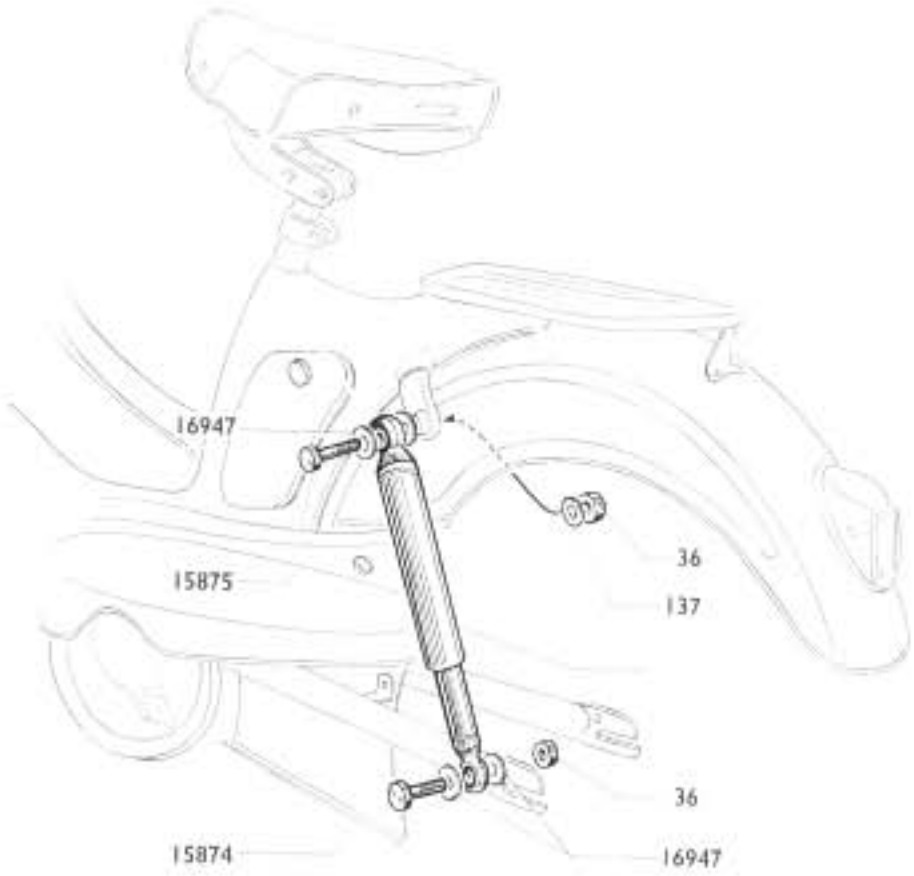

AMORTISSEURS DE SUSPENSION AR

Numéro Pièces	Groupe	Nbre de pièces	DÉSIGNATION	Prix unitaire Vente détail
			FIXATION DES AMORTISSEURS	
36	5	4	Ecrou de 8 × 100	
137	6	2	Rondelle Blocfor ∅ 8..... **(Conditionné)**	
15874	6	2	Axe inf. d'amortis. (avec écrou) 8×100×35 . **(Cond.)**	
15875	6	2	Axe sup. d'amortis. (avec écrou) 8×100×56. **(Cond.)**	
16947	6	8	Rondelle 8,5 × 24 × 1,5 ..... **(Conditionné)**	
			AMORTISSEURS (NOTA)	
15990	4	4	Silentbloc avec entretoise d'amortis. "LELAURAIN"	
16720	6	2	Amortisseur complet "LELAURAIN" } **montés indifféremment selon approvisionnement.**	
17197	6		Amortisseur complet "SUSPA"	
17522	6		Amortisseur complet "SOVEXIA" .	
17705			Silentbloc avec entretoise d'amortisseur "SUSPA".	
17706			Silentbloc avec entretoise d'amortis. "SOVEXIA"...	

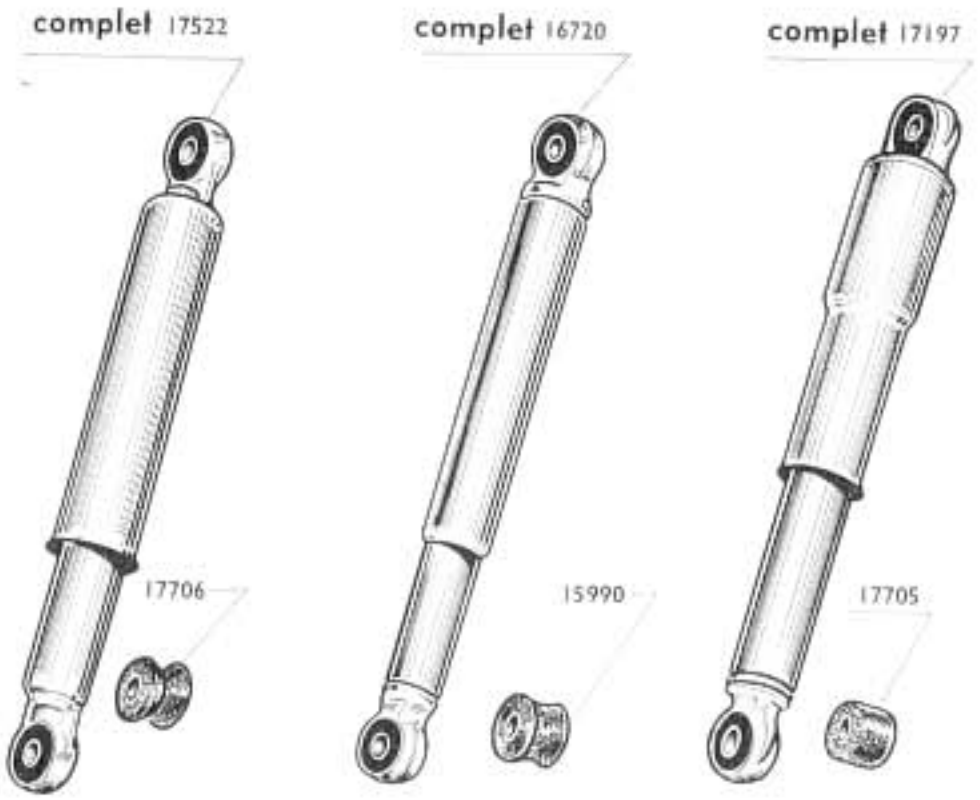

NOTA. - Amortisseurs complets. Trois marques équipent indifféremment selon les approvisionnements les mobylettes AV 65-68.

Nous vous signalons qu'ils sont interchangeables et qu'il est pratiqué un échange standard en nos ateliers : 35, rue Baudin - Le Pré-Saint-Gervais (Seine).

Reproduction interdite

MOBYLETTE Type AV 65 ou AU 65

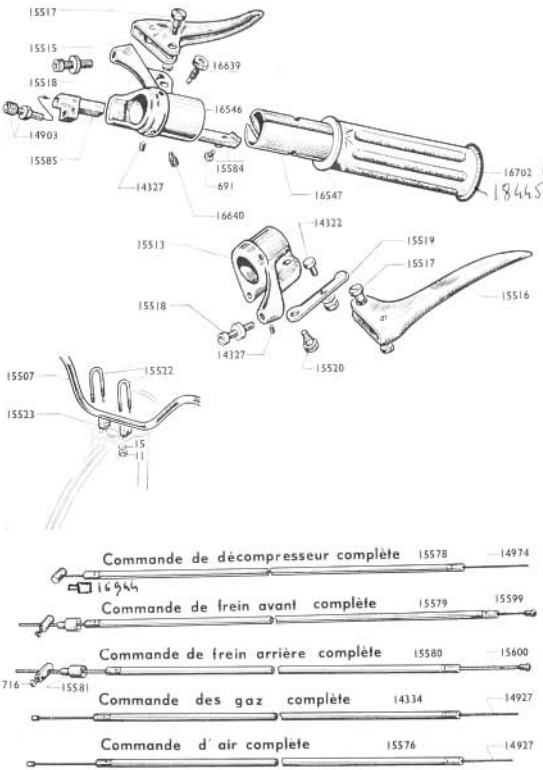

Reproduction interdite

GUIDON - COMMANDES

Numéro pièces	Groupe	Nbre de pièces	DESIGNATION	Prix unitaire Vente détail
			GUIDON ET POIGNÉE TOURNANTE	
11	6	2	Ecrou Ø 7×100 fix. étrier de guidon. **(Conditionné)**	
15	6	2	Rondelle grower Ø 7 **(Conditionné)**	
691	6	2	Vis de curseur **(Conditionné)**	
14322	6	1	Serre-câble de starter **(Conditionné)**	
14327	6	5	Vis de serrage corps de poignée **(Conditionné)**	
14903	6	1	Barillet réglage décompresseur **(Conditionné)**	
15507	4	1	Cintre de guidon nu	
15513	4	1	Corps de poignée gauche	
15515	4	1	Levier de frein droit	
15516	4	1	Levier de frein gauche	
15517	6	2	Axe de levier avec écrou **(Conditionné)**	
15518	6	2	Barillet réglage frein avec écrou **(Conditionné)**	
15519	6	1	Levier de starter **(Conditionné)**	
15520	6	1	Axe de levier de starter **(Conditionné)**	
15521	4	S.E.	Fixation complète de guidon sur fourche	
15522	6	2	Etrier de fix. guidon **(Conditionné)**	
15523	4	2	Cale d'étrier	
15584	6	1	Curseur des gaz **(Conditionné)**	
15585	6	1	Curseur de décompresseur **(Conditionné)**	
15712	6	S.E.	Levier de starter complet **(Conditionné)**	
15991	4	S.E.	Corps de poign. g. compl. avec leviers, starter, frein	
16546	4	1	Corps de poignée tournante	
16547	4	1	Manchon de poignée tournante	
16639	6	1	Vis de position a/écrou ø 5×90 L = 12,5 $^{m/m}_{m}$ **(Cond.)**	
16640	6	1	Vis fix. corps de poig. tour. ø 6×100 L = 11 $^{m/m}_{m}$ **(Cond.)**	
16702	4		Poignée caoutchouc grise	
16703	4	S.E.	Poignée tournante complète	
17588		S.E.	Complément pour guidon nu **NOTA**	
18445			poignée caout D	
			COMMANDES	
716	6	2	Serre-câble de frein AV et AR **(Conditionné)**	
14334	4	1	Commande des gaz complète	
14762	5	3	Isogaine de commandes	
14927	6	1	Câble des gaz **(Conditionné)**	
14927	6	1	Câble d'air **(Conditionné)**	
14974	6	1	Câble de décompresseur **(Conditionné)**	
15576	4	1	Commande d'air complète	
15578	4	1	Commande de décompresseur complète	
15579	4	1	Commande de frein AV complète	
15580	4	1	Commande de frein AR complète	
15581	6	2	Butée de gaine de frein AR **(Conditionné)**	
15599	6	1	Câble de frein AV **(Conditionné)**	
15600	6	1	Câble de frein AR **(Conditionné)**	
16944	6	1	Butée gaine décompr. ø ext. = 4×8,5 **(Conditionné)**	

NOTA. - Complément pour guidon nu. Pièces nécessaires pour composer un guidon complet - Pour une demande de guidon complet, nous commander le cintre nu N° 15.507, plus le complément : 17588.

Reproduction interdite

MOBYLETTE Type AV 65 ou AU 65

ÉCLAIRAGE

Phare complet LUXOR 15816

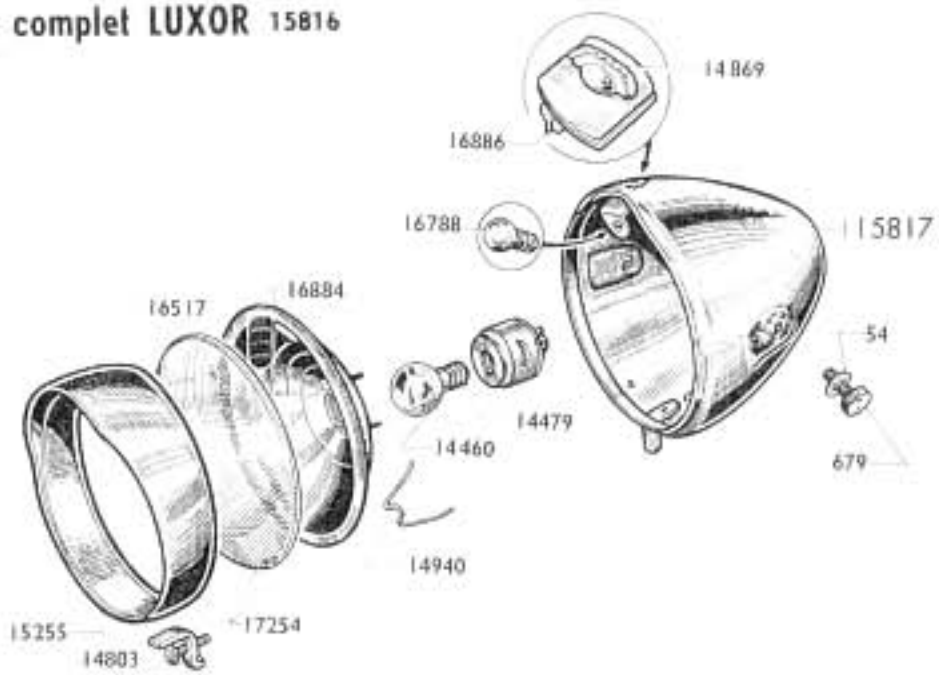

Phare complet LUXOR

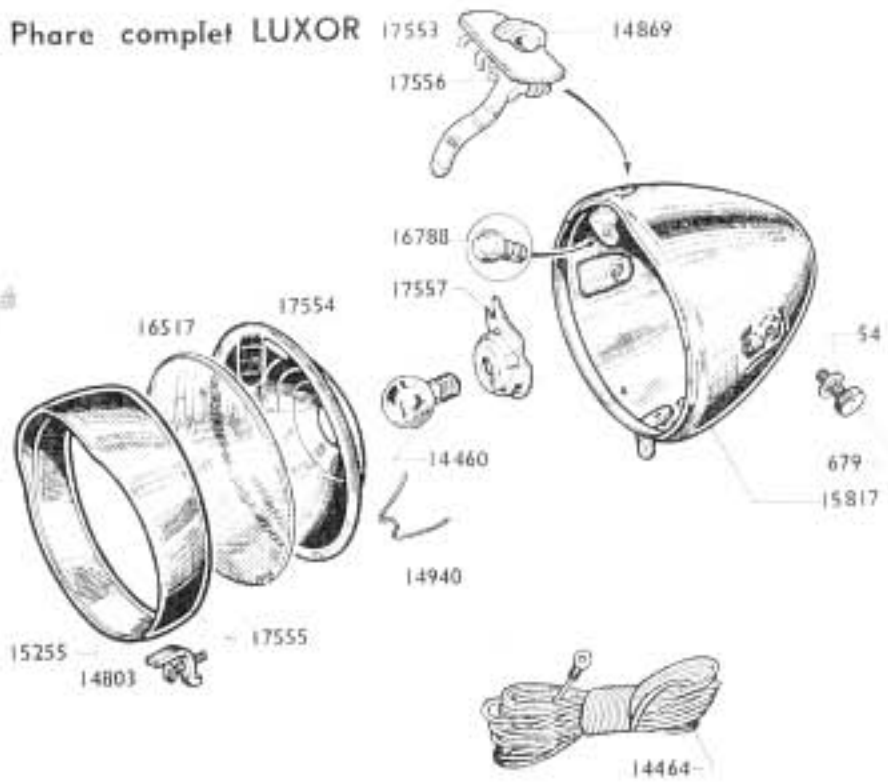

Numéro Pièces	Groupe	Nbre de Pièces	DÉSIGNATION	Prix unitaire Vente détail
			PHARE "LUXOR" fixation latérale (modèle A)	
54	6	2	Rondelle de la vis fix. latérale .....**(Conditionné)**	
679	6	2	Vis de fix. latérale .....**(Conditionné)**	
14460	3	1	Lampe de phare jaune 6 V. 1 Amp.	
14479	3	1	Douille porte-lampe	
14803	3	1	Agrafe maintien porte de phare avec vis.....	
14869	3	1	Bouton d'interrupteur.....	
14940	6	3	Ressort de maintien de réflecteur ..**(Conditionné)**	
15255	3	1	Porte de phare (alu).....	
15816	3	**S.E.**	Phare complet	
15817	3	**S.E.**	Calotte de phare	
16517	3	1	Verre de phare	
16788	3	1	Lampe de secours jaune 12 V. 0,35 Amp.	
16884	3	1	Réflecteur	
16886	3	1	Interrupteur complet	
17254	3	**S.E.**	Ensemble optique	
			PHARE "LUXOR" fixation latérale (modèle B)	
54	6	2	Rondelle de la vis de fix. latérale ..**(Conditionné)**	
679	6	2	Vis de fix. latérale .....**(Conditionné)**	
14460	3	1	Lampe de phare jaune 6 V. 1 Amp.	
14803	3	1	Agrafe maintien porte de phare avec vis	
14869	3	1	Bouton d'interrupteur.....	
14940	6	3	Ressort de maintien de réflecteur ..**(Conditionné)**	
15255	3	1	Porte de phare (alu).....	
15817	3	1	Calotte de phare	
16517	3	1	Verre de phare.....	
16788	3	1	Lampe de secours jaune 12 V. 0,35 Amp.	
17553	3	**S.E.**	Phare complet	
17554	3	1	Réflecteur (percé pour porte-lampe Ø 26)	
17555	3	**S.E.**	Ensemble optique.....	
17556	3	1	Commutateur (avec lame de contact)	
17557	3	1	Douille porte-lampe (Ø ext. = 26)	
14464	**3**	1	**Canalisation électrique**	

NOTA. - **L'éclairage AR est représenté page 22 A.**

Reproduction interdite

Reproduction interdite

MOBYLETTE

Types AV 68 ou AU 68

Pièces différentes des types AV 65 ou AU 65

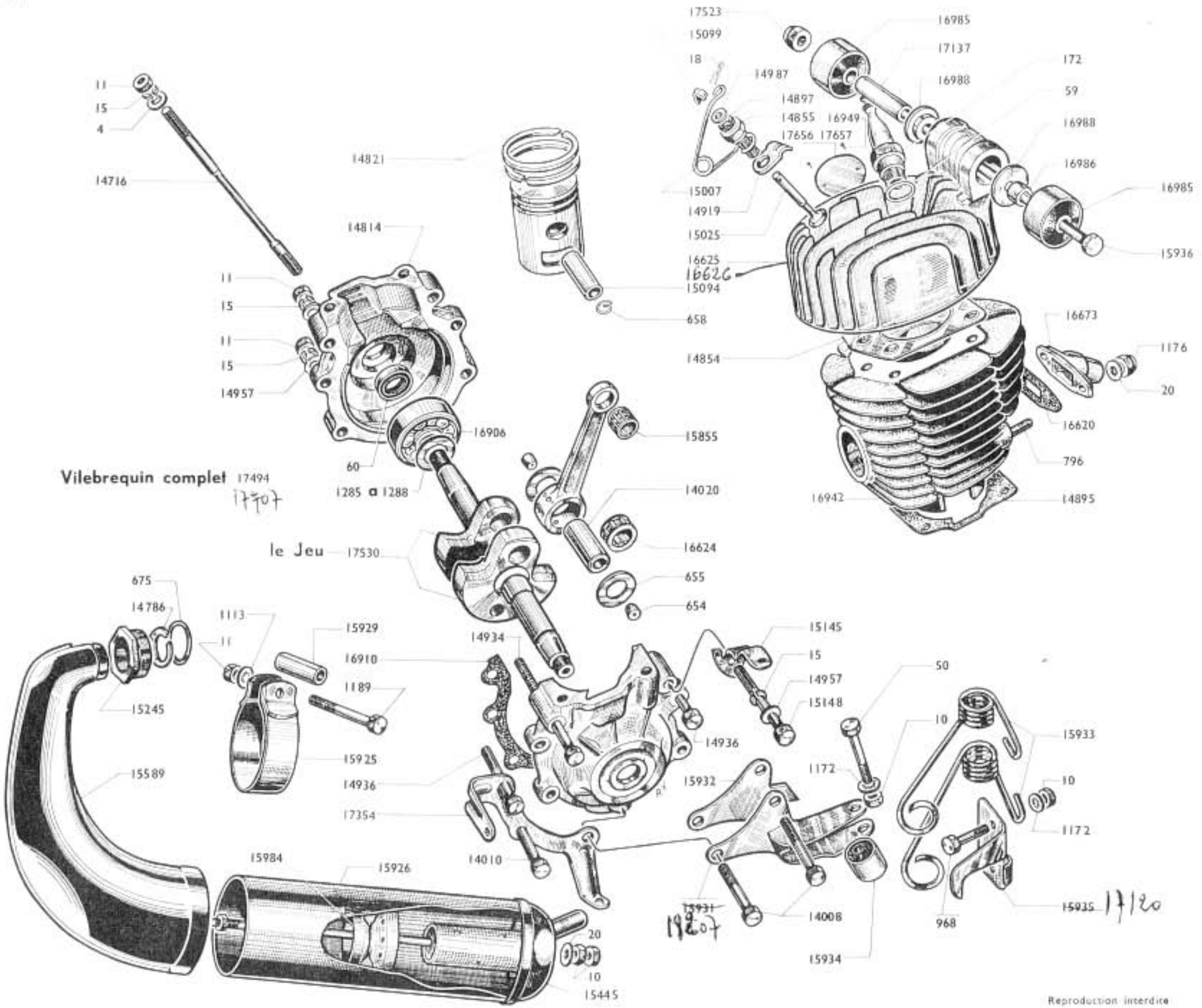

Reproduction interdite

MOBYLETTE Type AV 68 ou AU 68

MOTEUR - ARTICULATION - ECHAPPEMENT

Numéro pièces	Groupe	Nbre de pièces	DÉSIGNATION	Prix unitaire Vente détail
4	6	4	Rondelle plate ø 7 ..... **(Conditionné)**	
10	6		Ecrou de 8×100 ..... **(Conditionné)**	
11	6		Ecrou de 7×100 ..... **(Conditionné)**	
15	6		Rondelle grower de ø 7 ..... **(Conditionné)**	
18	6	1	Goupille de décompresseur ..... **(Conditionné)**	
20	6	2	Rondelle plate ø 6 ..... **(Conditionné)**	
50	6	1	Boulon axe silentbloc de ressort 6×100×32 **(Cond.)**	
59	6	1	Joint de bougie ..... **(Conditionné)**	
60	6	2	Joint anti-fuite carter (moteur) ..... **(Conditionné)**	
172	3	1	Bougie de 14 avec joint	
654	5	2	Bouchon d'axe de tête de bielle	
655	5	2	Flasque de tête de bielle	
658	6	2	Frein d'axe de piston ..... **(Conditionné)**	
796	6	2	Goujon de pipe admission ..... **(Conditionné)**	
968	5	2	Boulon fix. des ressorts 6×100×20 **(Conditionné)**	
1172	6	3	Rondelle Nomel ø 6 ..... **(Conditionné)**	
1176	6	2	Ecrou de 6×100 "Nylstop" ..... **(Conditionné)**	
1285	6		Cale régl. vilebrequin ø 18,9×24×1/10 ... **(Cond.)**	
1286	6		Cale régl. vilebrequin ø 18,9×24×2/10 ... **(Cond.)**	
1287	6		Cale régl. vilebrequin ø 18,9×24×3/10 ... **(Cond.)**	
1288	6		Cale régl. vilebrequin ø 18,9×24×5/10 ... **(Cond.)**	
14008	5	2	Boulon de 7×100×47	
14010	5	1	Boulon de 7×100×41	
14020	4	1	Axe de tête de bielle	
14716	6	4	Goujon assemblage cylindre et culasse ... **(Cond.)**	
14721	5	S.E.	Décompresseur complet	
14814	1	1	Carter moteur avec joints d'étanchéite	
14819	3	S.E.	Piston complet	
14821	6	2	Segment largeur 2 m/m ..... **(Conditionné)**	
14854	6	1	Joint de culasse ..... **(Conditionné)**	
14855	5	1	Douille ou corps de décompresseur	
14895	6	1	Joint de cylindre ..... **(Conditionné)**	
14897	6	1	Joint de soupape décompresseur ... **(Conditionné)**	
14919	4	1	Patte d'ancrage (câble décompresseur)	
14934	5	1	Boulon de 7×100×70	
14936	5	2	Boulon de 7×100×39	
14957	6		Rondelle plate ø 7 boulon de carter **(Conditionné)**	
14987	6	1	Rondelle du joint de soupape ..... **(Conditionné)**	
15007	5	1	Ressort de décompresseur	
15025	6	1	Soupape de décompresseur ..... **(Conditionné)**	
15094	3	1	Axe de piston	
15099	6	1	Chape de soupape ..... **(Conditionné)**	
15145	2	1	Patte sup. carter de protection	
15148	5	1	Vis de 7×125×48	
15175	5	S.E.	Jeu de vis carter moteur	
15855	6	1	Cage d'aiguilles pied de bielle ..... **(Conditionné)**	

Numéro Pièces	Groupe	Nbre de pièces	DÉSIGNATION	Prix unitaire Vente détail
~~15931~~	5	1	Patte inf. fix. moteur côté gauche. 18207	
15932	5	1	Patte inf. fix. moteur côté droit	
15933	5	1	Jeu de (2) ressorts tendeurs	
15934	4	1	Silentbloc de ressort 6×20×22×16	
~~15935~~	5	1	Patte de butée de ressorts tendeurs servi 17120	
15936	5	1	Boulon d'articulation sup. moteur 8×100×146 ...	
16620	5	1	Joint pipe admission	
16623	3	S.E.	Embiellage complet ..... **NOTA 1**	
16624	3	1	Cage à galets de tête de bielle	
16625	3	1	Culasse nue à boissage d'articulation	
16626	3	S.E.	Culasse complète avec décompresseur	
16671	5	1	Pipe admission	
16906	5	2	Roulement de vilebrequin 18×42×13	
16910	5	1	Joint de carter moteur	
16912	2	S.E.	Jeu de joints moteur	
16942	3	1	Cylindre avec piston complet ajusté	
16949	6	2	Clou cannelé ø 2,5 ..... **(Conditionné)**	
16967	6		Cale alu de cylindre 2/10 ..... **(Conditionné)**	
16968	6		Cale alu de cylindre 4/10 ..... **(Conditionné)**	
16985	4	2	Flexibloc d'articulation sup. 8×32×23,2×18	
16986	5	1	Entretoise gauche de l'articulation sup. L = 3	
16988	5	2	Rondelle épaulée d'articulation supérieure	
17137	5	1	Entretoise droite de l'articulation sup. L = 32	
17354		1	Patte double fix. carter de protection Dimoby	
17494	3	S.E.	Vilebrequin complet filetages 11 m/m . Servi 17707	
17523	6		Ecrou Nylstop ø 8×100 ..... **(Conditionné)**	
17530	3	S.E.	Jeu de masses de vilebrequin filetage 11 m/m **NOTA 2**	
17656	5	1	Plaque matricule MB	
17657	5	1	Plaque matricule MC	
			ECHAPPEMENT	
10	6	2	Ecrou de 8×100 ..... **(Conditionné)**	
11	6	1	Ecrou de 7×100 ..... **(Conditionné)**	
20	6	1	Rondelle plate ø 6 ..... **(Conditionné)**	
675	6	1	Joint d'échappement ..... **(Conditionné)**	
1113	6	1	Rondelle Nomel ø 7 ..... **(Conditionné)**	
1189	6	1	Boulon fixation pot d'échap. 7×100×52 ... **(Cond.)**	
14786	5	1	Anneau de butée d'écrou	
15245	5	1	Ecrou d'échappement	
15445	1	1	Sortie embout d'échappement	
15589	2	1	Cintre tromblon	
15923	1	S.E.	Echappement complet	
15924	1	S.E.	Pot démontable complet	
15925	5	1	Collier de pot d'échappement	
15926	1	1	Corps de pot d'échappement	
15929	5	1	Entretoise inf. gousset-pot échappement L = 30 m/m	
15984	1	1	Chicane	

NOTA 1. - BIELLE. Compte tenu de la précision de montage des embiellages, la bielle seule n'est pas détaillée. Nous commander **l'embiellage complet N° 16623.**

NOTA 2. - Depuis Février 1962, le filetage des vilebrequins mobylettes tous types passe côté volant et côté embrayage de 10 m/m de diamètre à 11 m/m. Les masses sont fournies appariées (jeu de 1 masse côté droit + 1 masse côté gauche). Les vilebrequins et masses étant de 11 m/m de filetage, il est donc nécessaire de nous commander les écrous correspondants.

19478 cylindre ailettes carrées
19480 culasse carrée avec decompresseur

Reproduction interdite

MOBYLETTE Type AV 68 ou AU 68

CHANGEMENT DE VITESSES avec "DIMOBY"

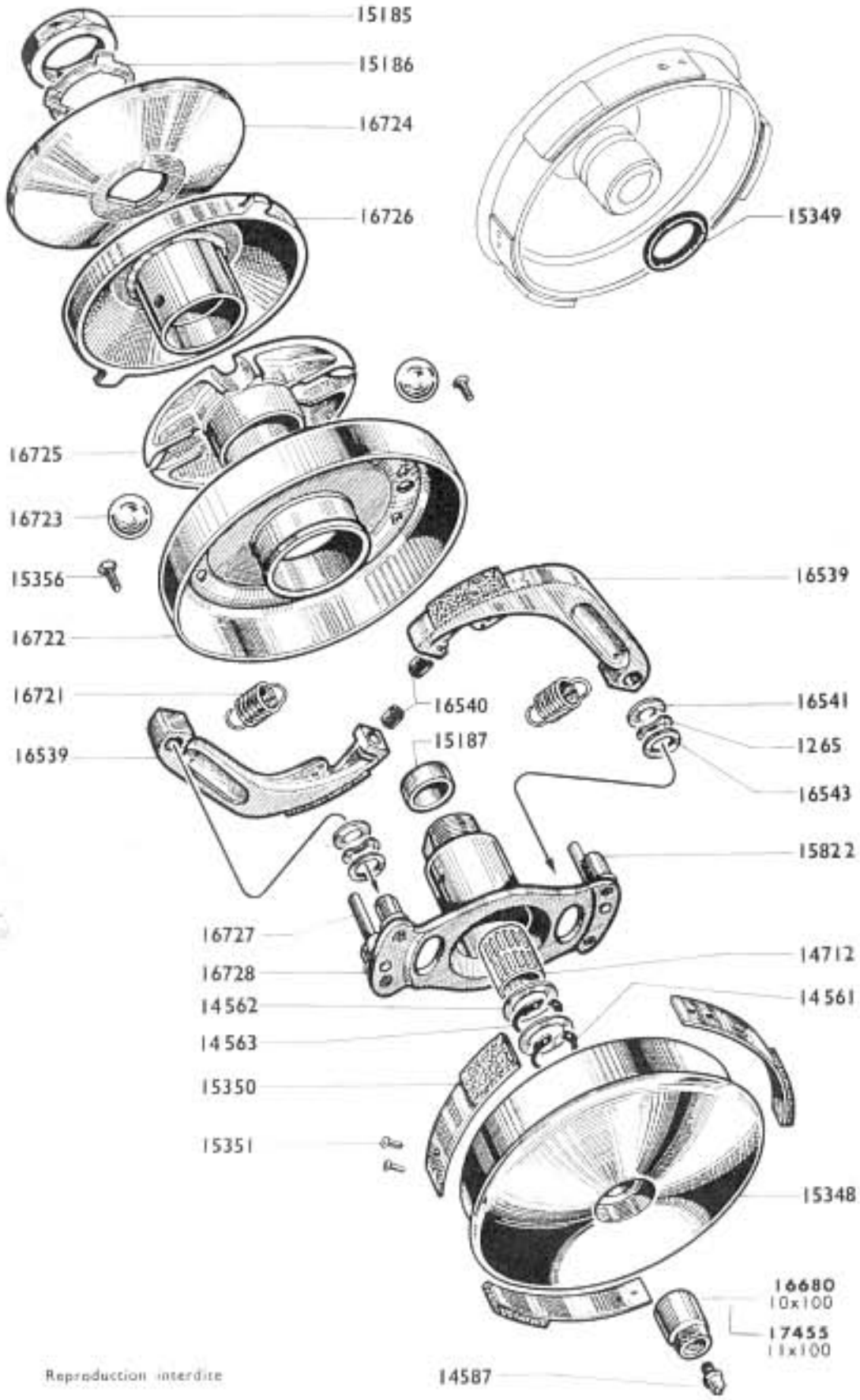

Numéro pièces	Groupe	Nbre de pièces	DESIGNATION	Prix unitaire Vente détail
224	6	1	Clavette disque tambour embrayage ..... **(Cond.)**	
1265	5	2	Rondelle ressort de colonnette ø int. = 10 m/m	
14561	6	1	Truarc extérieur ø 15 ..... **(Conditionné)**	
14562	6	2	Joue latérale embrayage ..... **(Conditionné)**	
14563	6	1	Truarc intérieur ø 22 ..... **(Conditionné)**	
14587	6	1	Graisseur ..... **(Conditionné)**	
14712	5	1	Cartouche d'aiguilles 16×19 L = 22	
15185	6	1	Ecrou de blocage de la joue fixe ... **(Conditionné)**	
15186	6	1	Frein d'écrou ..... **(Conditionné)**	
15187	2	1	Bouchon de moyeu embrayage	
15348	2	1	Tambour avec ressorts	
15349	2	1	Joint de tambour	
15350	2	3	Ressort avec Ferodo	
15351	6	6	Rivet de ressort ..... **(Conditionné)**	
15356	6	4	Vis de fix. de la joue 4×75×14 .... **(Conditionné)**	
15822	2	4	Colonnette à river - long. sous collerette 13,8	
16539	2	2	Masselotte avec garniture	
16540	6	2	Butée de masselotte ..... **(Conditionne)**	
16541	6	2	Rondelle de colonnette ø 8×15×1 . **(Conditionné)**	
16543	6	2	Rondelle de colonnette ø 10×15×1 **(Conditionné)**	
16680	2		Ecrou de blocage tambour ø 10×100	
16704	2	S.E.	Changement de vitesse complet ..... **NOTA**	
16721	6	2	Ressort de masselotte ..... **(Conditionné)**	
16722	2	1	Joue avec cloche et pare-huile	
16723	6	4	Bille de variateur ø 13,49 ..... **(Conditionné)**	
16724	2	1	Joue fixe de poulie	
16725	2	1	Cage des billes (nylon)	
16726	2	1	Joue mobile de poulie nue	
16727	2	2	Butée de joue mobile ø 8 L. 33	
16728	2	1	Moyeu d'embrayage pour transformation en vrac	18261
17455		1	Ecrou de blocage tambour ø 11×100	

NOTA - Changement de vitesses complet. Le changement de vitesses complet numéro 16704 est fourni avec 2 écrous de blocage (1 écrou de 10×100 et 1 écrou de 11×100).

Reproduction interdite

Reproduction interdite

MOBYLETTE Type AV 68 ou AU 68

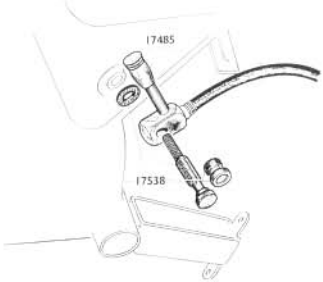

robinet essence complet 17124

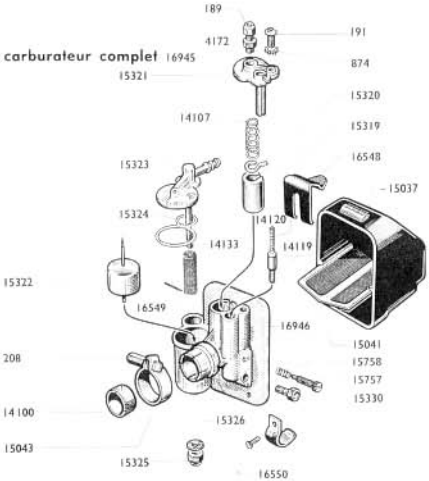

ROBINET ESSENCE & CARBURATEUR (Réglage 549)

Numéro pièces	Groupe	Nbre de Pièces	DÉSIGNATION	Prix unitaire vente détail
			TUBULURE ESSENCE	
14837	5		Tubulure essence nylon	
15497	5	1	Tubulure essence caoutchouc "PERBUNA"	
15514	4	2	Collier de tubulure essence sur robinet	
			ROBINET (modèle à pousser)	
17124	4	S.E.	Robinet essence avec fixation et tubulure	
17485	6	1	Bouton plastique de robinet ..... **(Conditionné)**	
17538	6	1	Vis a/fil. coupelle et joint (fix. robinet) .... **(Cond.)**	
			CARBURATEUR MODELE A COLLIER TYPE BA 10 (Réglage 549)	
189	6	1	Vis tendeur de chapeau de chambre ⌀ 6 x 75 **(Cond.)**	
191	6	1	Vis fix. couv. chamb. mélange ⌀ 5 x 90 L = 11 . **(Cond.)**	
208	6	1	Boulon de collier de carbur. ⌀ 6 x 100 L = 21 . **(Cond.)**	
874	6	1	Rondelle éventail ⌀ 5 ..... **(Conditionné)**	
4172	6	1	Contre-écr. vis tendeur chapeau de chambre **(Cond.)**	
14100	6	1	Bague de réduction ..... **(Conditionné)**	
14107	3	1	Ressort de volet des gaz	
14119	3	1	Volet de starter	
14120	3	1	Ressort de volet de starter	
14133	3	1	Filtre de cuve de décantation	
15037	3	1	Capot bakélite de filtre à air	
15041	3	1	Treillis de filtre du boîtier	
15043	6	1	Collier de carburateur ..... **(Conditionné)**	
15319	3	1	Volet des gaz	
15320	3	1	Plaquette guide volet	
15321	3	1	Chapeau de chambre de mélange	
15322	3	1	Flotteur	
15323	3	1	Couvercle de cuve	
15324	6	1	Joint de couvercle de cuve ..... **(Conditionné)**	
15325	6	1	Ecrou borgne inf. fix. couvercle de cuve ... **(Cond.)**	
15326	6	1	Joint de l'écrou borgne inférieur ... **(Conditionné)**	
15330	3	1	Gicleur de 19	
15331	3		Gicleur de 20 } suivant réglage	
15332	3		Gicleur de 21 }	
15757	6	1	Vis de ralenti ..... **(Conditionné)**	
15758	6	1	Ressort de la vis de ralenti ..... **(Conditionné)**	
15996	3	1	Gicleur de 18 (suivant réglage)	
16548	6	1	Ressort supérieur de boîtier filtre .. **(Conditionné)**	
16549	3	1	Goupille maintien du ressort supérieur	
16550	6	1	Ressort inf. de boîtier filtre avec rivet .... **(Cond.)**	
16681	3	1	Gicleur de 17 (suivant réglage)	
16945	3	S.E.	Carburateur Mod. à collier type BA 10 (549)	
16946	3	1	Corps de carburateur	

Reproduction interdite

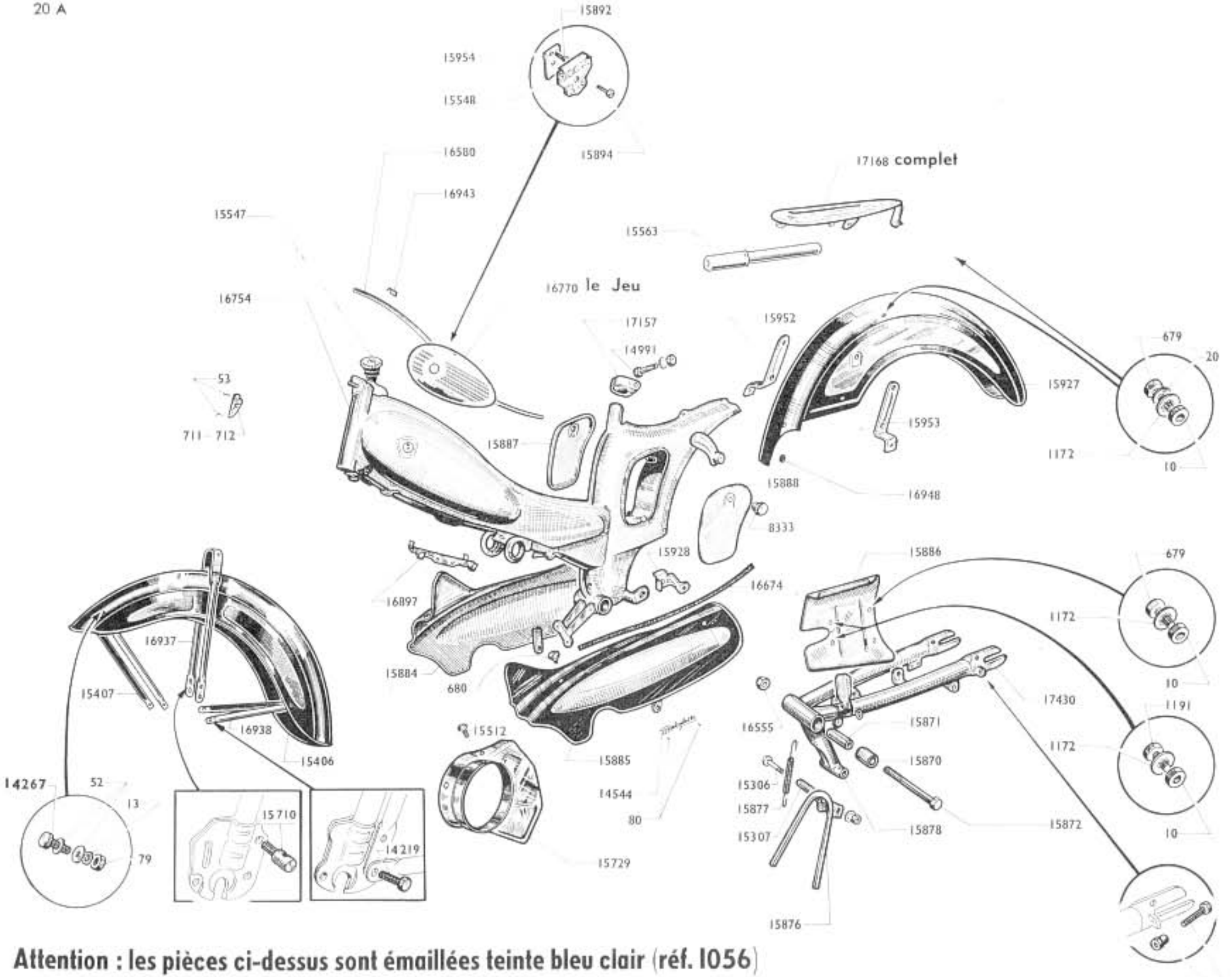

Attention : les pièces ci-dessus sont émaillées teinte bleu clair (réf. 1056)

Reproduction interdite

MOBYLETTE Type AV 68 ou AU 68

CADRE - GARDE-BOUE - CARTERS - BOITE A OUTILS - PORTE-BAGAGES - BEQUILLE - BRAS AR OSCILLANT BOULONNERIE CYCLE

Numéro Pièces	Groupe	Nbre de pièces	DESIGNATION	Prix unitaire Vente détail
			CADRE RÉSERVOIR	
53	6	2	Clou cannelé ..... **(Conditionné)**	
711	5	1	Plaque de cadre MB.....	
712	5		Plaque de cadre MC	
8333	6	2	Bouton de boîte à outils ..... **(Conditionné)**	
14991	6	1	Boulon de collier tige de selle ..... **(Conditionné)**	
15547	4	1	Bouchon de reservoir avec jauge.....	
15548	6	2	Monogramme "MOBYMATIC" de reservoir **(Cond.)**	
15563	4	1	Pompe à air L = 250	
15887	1	1	Couvercle de boîte à outils côté droit.....	
15888	1	1	Couvercle de boîte à outils côté gauche	
15892	6	2	Vis de plaquette positionnement (fix. enjoliveur) 3×60 L = 9 ..... **(Conditionné)**	
15894	6	2	Vis de fix. monogramme ø 3×60 L = 11. **(Cond.)**	
15954	6	2	Plaquette de posit. (monogr.-enjoliveur)... **(Cond.)**	
16580	2	1	Jonc de poutre (alu-plastifié).....	
16754	1	1	Cadre.....	
16770	1	S.E.	Enjoliveurs de reservoir (jeu de 2)	
16897	1	1	Pont attache gaine amovible.....	
16943	6	3	Agrafe pour jonc de poutre..... **(Conditionné)**	
17157	5	1	Collier de serrage tige de selle	
			GARDE-BOUE	
15406	1	1	Garde-boue avant nu	
15407	1	1	Tringle de garde-boue avant supérieure	
15927	1	1	Garde-boue arrière	
16937	1	1	Pont de garde-boue avant L = 329.....	
16938	1	1	Tringle de garde-boue avant inf. L = 309	
16948	6	1	Passe-fil caoutchouc sur garde-boue AR ... **(Cond.)**	
17467		S.E.	Jeu de tringles garde-boue AV.....	
			PORTE-BAGAGES	
17168	1	1	Porte-bagages complet avec haubans soudés	
			BEQUILLE	
15306	6	1	Boulon de béquille avec écrou .... **(Conditionné)**	
15307	6	1	Entretoise du boulon de béquille... **(Conditionné)**	
15876	1	1	Béquille centrale	
15877	6	1	Ressort de béquille ..... **(Conditionné)**	
15878	1	1	Support de béquille à souder	
			CARTERS	
80	6	4	Rivet de marque "MOBYLETTE".... **(Conditionné)**	
680	6	6	Vis de carter de chaîne ..... **(Conditionné)**	
14544	5	2	Marque "MOBYLETTE" de carters.....	
15512	6	3	Vis de carter de protection "DIMOBY"..... **(Cond.)**	
15729	1	1	Carter de protection poulie pour "DIMOBY"	
15884	1	1	Carter de chaîne côté droit	
15885	1	1	Carter de chaîne côté gauche	
15886	1	1	Carter de protection de chaîne.....	
15928	5	1	Patte fix. inf. carter gauche	
15952	1	1	Patte fix. sup. carter droit.....	
15953	1	1	Patte fix. sup. carter gauche.....	
16674	4	2	Jonc de carter de chaîne.....	
			BRAS ARRIERE OSCILLANT	
15870	4	2	Silentbloc de bras AR.....	
15871	4	1	Entretoise de silentbloc.....	
15872	4	1	Axe d'articulation du bras 10×100 L = 134 $^{m}_{m}$....	
15958	6	2	Vis de réglage roue AR 8×90×30.. **(Conditionné)**	
16555	4	1	Ecrou "Nylstop" ø 10×100 (Axe articul. du bras)	
17430	6	1	Bras arrière oscillant ..... **(Conditionné)**	
			BOULONNERIE CYCLE	
10	6	17	Ecrou de 6×100 ..... **(Conditionné)**	
13	6	22	Rondelle grower ø 5 ..... **(Conditionné)**	
20	6	11	Rondelle plate ø 6..... **(Conditionné)**	
52	6	22	Rondelle plate ø 5..... **(Conditionné)**	
79	6	22	Ecrou ø 5×90 ..... **(Conditionné)**	
679	6	11	Boulon de 6×100×18 ..... **(Conditionné)**	
1172	6	17	Rondelle NOMEL ø 6 ..... **(Conditionné)**	
1191	6	4	Boulon de 6×100×8 ..... **(Conditionné)**	
14219	6	8	Boulon de 5×90×15 fix. garde boue AV.. **(Cond.)**	
14267	6	22	Boulon de 5×90×10 fix. garde-boue AV.. **(Cond.)**	
15710	6	1	Barillet support frein AV..... **(Conditionné)**	

17711 garde boue AR modèle 1963, 225×18
17725 garde boue AV modèle 1963 225×18
17731 jeu de tringles AV

Reproduccion interdite

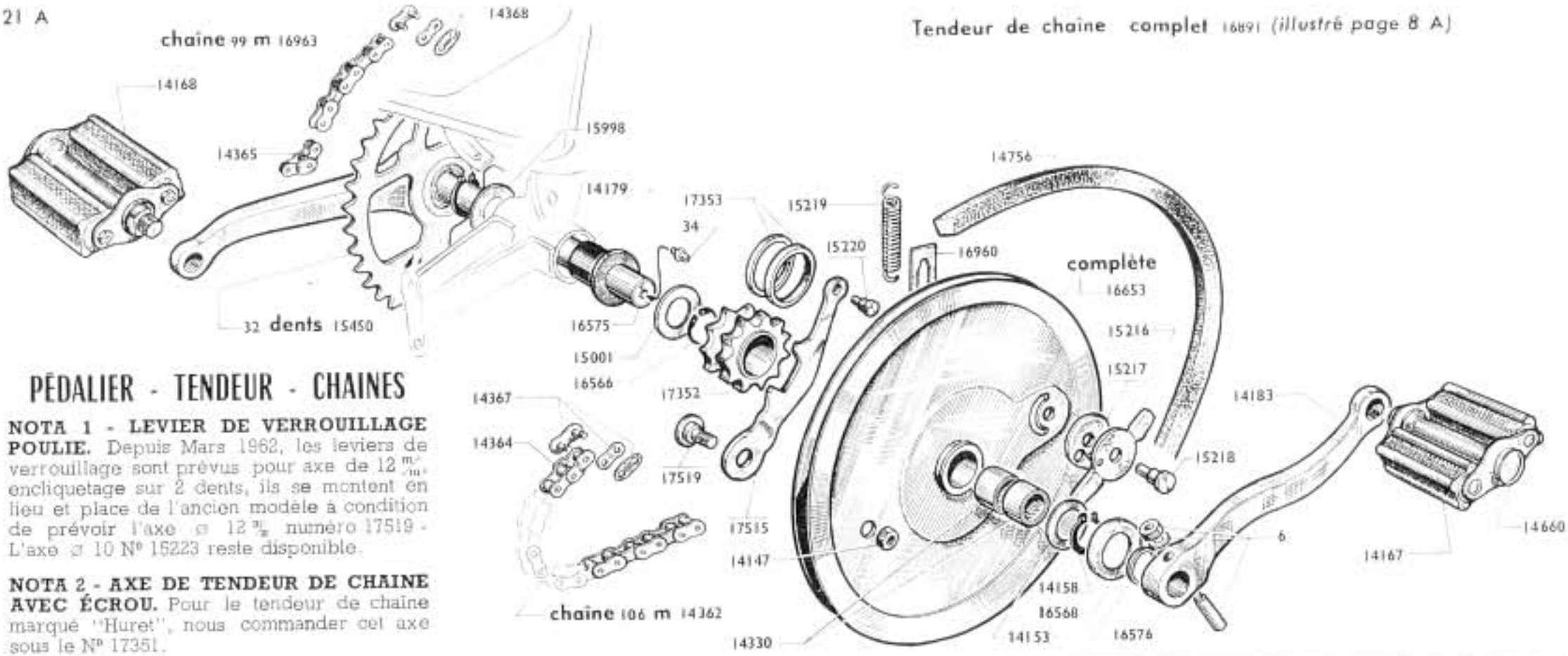

PÉDALIER - TENDEUR - CHAINES

NOTA 1 - LEVIER DE VERROUILLAGE POULIE. Depuis Mars 1962, les leviers de verrouillage sont prévus pour axe de 12 m/m, encliquetage sur 2 dents, ils se montent en lieu et place de l'ancien modèle à condition de prévoir l'axe ⌀ 12 m/m numéro 17519 - L'axe ⌀ 10 N° 15223 reste disponible.

NOTA 2 - AXE DE TENDEUR DE CHAINE AVEC ÉCROU. Pour le tendeur de chaine marqué "Huret", nous commander cet axe sous le N° 17351.

Numéro pièces	Groupe	Nbre de pièces	DÉSIGNATION	Prix unitaire Vente détail
			PEDALIER	
6	6	2	Clavette de pédalier ..... **(Conditionné)**	
34	6	1	Graisseur ..... **(Conditionné)**	
14139	4	**S.E.**	Paire de pédales	
14147	2	1	Ecrou de l'axe de levier poulie	
14153	6	1	Joue de pédalier ..... **(Conditionné)**	
14158	6	2	Circlips de pédalier ..... **(Conditionné)**	
14167	4	1	Pédale gauche	
14168	4	1	Pédale droite	
14179	5	2	Bague de pédalier	
14183	4	1	Manivelle gauche coudée	
14330	5	2	Douille d'aiguilles (L = 12 m/m)	
14660	6	2	Bouchon de pédale ..... **(Conditionné)**	
14756	4	1	Courroie 14×7, longueur 799 m/m	
14833	5		Bague de pédalier cote réparation	
15001	5	1	Joue de pédalier 16,5×30×8/10	
15216	2	1	Bouton de verrouillage	
15217	2	1	Rondelle de friction du bouton	
15218	2	1	Axe du bouton	
15219	6	1	Ressort du levier de verrouillage .. **(Conditionné)**	
15220	2	1	Axe de ressort sur levier	
15450	4	1	Manivelle droite avec pignon serti 32 dents	
15998	6	1	Joue de pédalier 16,5×26×10/10 ... **(Conditionné)**	
16566	6	1	Truarc de pédalier ..... **(Conditionné)**	
16568	6	1	Pare-huile de pédalier ..... **(Conditionné)**	
16575	4	1	Axe de pédalier	
16576	6	1	Entret de manivelle gauche (épais. 8 m/m ... **(Cond.)**	
16653		**S.E.**	Poulie de pédalier av. pignon et douille d'aiguilles .	
16960		1	Limiteur de course ressort poulie	

Numéro pièces	Groupe	Nbre de pièces	DÉSIGNATION	Prix unitaire Vente détail
17352	2	1	Pignon pédalier 11 dents, alesage int. 26 m/m	
17353	2	1	Jeu de bracelets caoutchouc (2)	
17515	2	1	Levier de verrouillage nu ..... **NOTA 1**	
17516	2	**S.E.**	Levier de verrouillage complet	
17519	2	1	Axe avec écrou de levier de verrouillage ⌀ 12...	
			TENDEUR DE CHAINE (RILSAN)	
13	6	2	Rondelle grower ⌀ 5 ..... **(Conditionné)**	
20	6	1	Rondelle plate de ⌀ 6 ..... **(Conditionné)**	
14354	5	1	Pont de galet	
14356	2	1	Axe de galet tendeur avec écrou	
15623	4	1	Ressort de tendeur de chaine	
15624	4	1	Axe de tendeur avec écrou ..... **NOTA 2**	
15626	4	1	Support de tendeur de chaine	
15629	5	2	Boulon de fixation tendeur de chaine	
15767	5	1	Ressort butée du tendeur	
16688	2	1	Galet tendeur de chaine complet (Rilsan)	
16689	2	1	Entretoise de galet ⌀ 8 L = 10,5	
16891	4	**S.E.**	Tendeur de chaine complet	
16892	4	1	Levier nu de tendeur de chaine	
			CHAINES	
14362	4	1	Chaine de transmission moteur 106 maillons	
14364	4	1	Faux maillon de transmission moteur Yellow	
14365	4	1	Faux maillon de transmission pédalier	
14367	4	1	Attache rapide de transmission moteur Yellow	
14368	4	1	Attache rapide de transmission pédalier	
14565	4		Faux maillon de transmission moteur Brampton ...	
14875	4		Attache rapide de transmission moteur Brampton .	
16963	4	1	Chaine de transmission pédalier 99 maillons.....	

Reproduction interdite

MOBYLETTE Type AV 68 ou AU 68

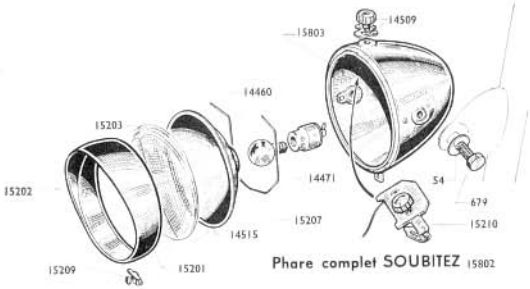

Phare complet SOUBITEZ

Eclairage arrière MANDUCHER

15312 ou 16950

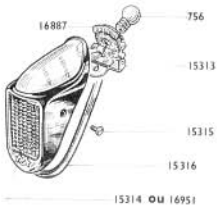

ECLAIRAGE

Numéro pièces	Groupe	Nbre de pièces	DESIGNATION	Prix unitaire Vente détail
			Phare SOUBITEZ fixation latérale	
54	6	2	Rondelle de la vis de fix. latérale . . . **(Conditionné)**	
679	6	2	Vis de fixation latérale ⌀ 6 × 100 L = 16 . . . **(Cond.)**	
14460	3	1	Lampe de phare jaune 6 V - 1 Amp.	
14471	3	1	Douille porte-lampe	
14509	3	1	Bouton d'interrupteur	
14515	3	1	Réflecteur	
15201	3	**S.E.**	Ensemble optique (plastique)	
15202	3	1	Porte de phare	
15203	3	1	Verre de phare (plastique)	
15207	3	1	Ressort de maintien de réflecteur	
15209	6	1	Agrafe de maintion porte de phare avec vis **(Cond.)**	
15210	3	**S.E.**	Interrupteur complet	
15802	3	**S.E.**	Phare complet	
15803	3	1	Calotte de phare	
			LANTERNE ARRIERE "MANDUCHER" (Capot alumité)	
756	3	1	Lampe de lanterne AR 12 V 0,5 Amp. (blanche) . .	
14464	3	1	**Canalisation électrique**	
15312	3	**S.E.**	Lanterne AR complète	
15313	3	1	Socle de lanterne AR	
15314	3	1	Capot de lanterne AR avec joint (alumité)	
15315	6	2	Vis de capot ⌀ 3 × 60 L = 8 . . . . . **(Conditionné)**	
15316	3	1	Joint de lanterne AR	
16887	6	1	Ressort maintien porte-lampe AR . . . **(Conditionné)**	
			LANTERNE AR (avec capot non alumité)	
16950	3	**S.E.**	Lanterne AR complète	
16951	3	1	Capot de lanterne AR avec joints	
			BOITE DE LAMPES	
16833	6	**S.E.**	Boite de lampes AV et AR **NOTA** . . **(Conditionné)**	

NOTA. - Boite de lampes. Ensembles de 10 coffrets garnis de mousse nylon contenant chacun 1 lampe AV jaune 6 V. 1 Amp. et 1 lampe AR blanche 12 V. 0,5 Amp.

Reproduction interdite

Reproduction interdite

MOTOBECANE MOTOCONFORT

SERVICE
"LIAISONS RÉPARATIONS AGENTS" (L.R.A.)

16, Rue Lesault - 93 PANTIN

Les documentations L. R. A. sont confidentielles et destinées à l'usage exclusif de nos Agents.

(Notes à classer par organes et types de machines).

DOCUMENTATION N° 322
FÉVRIER 1966

Mobylette

Types AV ou AU 65-68-85-88

Sur AV ou AU 65, à dater du 20-12-65 N° machine 65.197.699
Sur AV ou AU 68, à dater du 20-12-65 N° machine 68.140.523
Sur AV ou AU 85, à dater du 21-12-65 N° machine 4.172.540
Sur AV ou AU 88, à dater du 20-12-65 N° machine 88.050.106

ROUE ET MOYEU AVANT "IDEAL"

Ø 80

Moyeu avant complet n° 18050

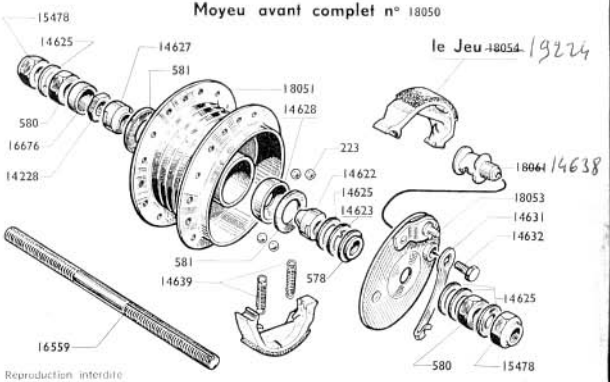

Reproduction interdite

Numéro pièces	Nbre de pièces	DÉSIGNATION	Prix unitaire Vente détail
		ROUE	
15897	1	Chambre à air	
15904	36	Ecrou de rayon, jauge 17	
16841	1	Ruban de jante	
16975	1	Jante de 18 × 1.42	
16989	1	Enveloppe de 18×2,25	
19201	S.E.	Roue AV complète	
19203	36	Rayon de 17×15×17 L = 184.5 **(Cond.)**	
		MOYEU	
223	20	Bille de ø 6,35 **(Cond.)**	
578	1	Entretoise de centrage flasque de frein	
580	2	Ecrou de moyeu	
581	2	Cache poussière	
14228	1	Contre-écrou de cône réglable	
14622	1	Cône fixe **(Cond.)**	
14623	1	Rondelle à ergot	
14625	5	Rondelle plate ø int. = 11 m/m	
14627	1	Cône réglable **(Cond.)**	
14628	2	Cuvette ø 31.10	
14631	1	Levier de came	
14632	1	Vis de fix. levier de came	
14639	2	Ressort des mâchoires **(Cond.)**	
15478	2	Ecrou de roue ø 11 **(Cond.)**	
16558	S.E.	Axe de moyeu AV complet	
16559	1	Axe de moyeu AV nu	
16676	1	Entretoise ø 11×14 épais. = 6,5 (cowel)	
18050	S.E.	Moyeu AV complet "IDEAL" ø 80	
18051	1	Corps de moyeu AV nu	
18052	S.E.	Flasque des mâchoires complet	
18053	1	Flasque des mâchoires nu	
~~18054~~	S.E.	Jeu de mâchoires ø 80 **(Cond.)**	19224
~~18061~~	1	Came des mâchoires **(Cond.)**	14638

NOMENCLATURE PAR ORDRE NUMÉRIQUE

Référence	Page	Prix	Référence	Page	Prix	Référence	Page	Prix	Référence	Page	Prix	Référence	Page	Prix	Référence	Page	Prix
2 =	5		378 =	13		4372 =	11		14354 =	8		14716 =	17		15041 =	4	
4 =	2		455 =	9		4372 =	13		14354 =	21		14721 =	2		15041 =	19	
4 =	17		580 =	10		8333 =	7		14356 =	8		14721 =	17		15043 =	4	
5 =	6		580 =	12		8333 =	20		14356 =	21		14750 =	3		15043 =	19	
6 =	8		649 =	9		14007 =	2		14364 =	8		14756 =	21		15047 =	12	
6 =	21		654 =	2		14008 =	2		14364 =	21		14762 =	15		15048 =	12	
10 =	2		654 =	17		14008 =	17		14365 =	8		14786 =	2		15049 =	10	
10 =	7		655 =	2		14010 =	17		14365 =	21		14786 =	17		15049 =	12	
10 =	17		655 =	17		14020 =	2		14367 =	8		14803 =	15		15050 =	10	
10 =	20		658 =	2		14020 =	17		14367 =	21		14814 =	17		15050 =	12	
11 =	2		658 =	17		14063 =	2		14368 =	8		14819 =	17		15078 =	6	
11 =	15		663 =	5		14064 =	2		14368 =	21		14821 =	17		15094 =	2	
11 =	17		671 =	11		14066 =	2		14384 =	2		14833 =	8		15094 =	17	
13 =	7		671 =	13		14067 =	2		14386 =	2		14833 =	21		15099 =	2	
13 =	8		675 =	2		14090 =	5		14397 =	9		14837 =	4		15099 =	17	
13 =	20		675 =	17		14100 =	4		14398 =	9		14837 =	19		15145 =	17	
13 =	21		677 =	9		14100 =	19		14416 =	9		14838 =	2		15148 =	2	
15 =	2		678 =	9		14107 =	4		14417 =	9		14839 =	2		15148 =	17	
15 =	15		679 =	7		14107 =	19		14460 =	16		14851 =	2		15175 =	17	
15 =	17		679 =	16		14119 =	4		14460 =	22		14854 =	2		15185 =	18	
18 =	2		679 =	20		14119 =	19		14464 =	16		14854 =	17		15186 =	18	
18 =	17		679 =	22		14120 =	4		14464 =	22		14855 =	2		15187 =	18	
20 =	2		680 =	7		14120 =	19		14471 =	22		14855 =	17		15201 =	22	
20 =	7		680 =	20		14133 =	4		14479 =	16		14857 =	5		15202 =	22	
20 =	8		691 =	15		14133 =	19		14509 =	22		14869 =	16		15203 =	22	
20 =	17		711 =	7		14139 =	8		14515 =	22		14873 =	5		15207 =	22	
20 =	21		711 =	20		14139 =	21		14538 =	10		14875 =	8		15209 =	22	
22 =	5		712 =	7		14147 =	8		14538 =	11		14875 =	21		15210 =	22	
34 =	8		712 =	20		14147 =	21		14538 =	12		14881 =	12		15216 =	8	
34 =	21		716 =	15		14152 =	8		14538 =	13		14895 =	2		15216 =	21	
36 =	14		756 =	22		14153 =	8		14544 =	7		14895 =	17		15217 =	8	
50 =	17		791 =	6		14153 =	21		14544 =	20		14897 =	2		15217 =	21	
52 =	7		796 =	2		14158 =	8		14560 =	3		14897 =	17		15218 =	8	
52 =	20		796 =	17		14158 =	21		14561 =	3		14903 =	15		15218 =	21	
53 =	7		797 =	6		14167 =	8		14561 =	18		14916 =	12		15219 =	8	
53 =	20		853 =	5		14167 =	21		14562 =	3		14919 =	2		15219 =	21	
54 =	16		874 =	4		14168 =	8		14562 =	18		14919 =	17		15220 =	8	
54 =	22		874 =	19		14168 =	21		14563 =	3		14927 =	15		15220 =	21	
59 =	2		943 =	5		14179 =	8		14563 =	18		14928 =	15		15244 =	11	
59 =	17		948 =	11		14179 =	21		14565 =	8		14931 =	3		15244 =	13	
60 =	2		948 =	13		14183 =	8		14565 =	21		14932 =	3		15245 =	2	
60 =	17		968 =	17		14183 =	21		14567 =	3		14933 =	3		15245 =	17	
79 =	7		1113 =	17		14207 =	6		14572 =	3		14934 =	2		15255 =	16	
79 =	20		1171 =	7		14208 =	6		14573 =	3		14934 =	17		15264 =	2	
80 =	7		1172 =	7		14209 =	6		14587 =	3		14936 =	2		15270 =	12	
80 =	20		1172 =	17		14219 =	7		14587 =	18		14936 =	17		15306 =	7	
137 =	2		1172 =	20		14219 =	20		14588 =	3		14940 =	16		15306 =	20	
137 =	14		1176 =	2		14228 =	10		14591 =	6		14957 =	2		15307 =	7	
172 =	2		1176 =	17		14228 =	11		14601 =	6		14957 =	17		15307 =	20	
172 =	17		1189 =	17		14267 =	7		14602 =	6		14971 =	2		15312 =	22	
182 =	9		1191 =	7		14267 =	20		14605 =	6		14974 =	15		15313 =	22	
183 =	9		1191 =	20		14280 =	10		14606 =	6		14987 =	2		15314 =	22	
189 =	4		1192 =	5		14292 =	11		14623 =	10		14987 =	17		15315 =	22	
189 =	19		1265 =	18		14292 =	13		14623 =	12		14989 =	10		15316 =	22	
191 =	4		1271 =	5		14293 =	11		14625 =	10		14989 =	11		15319 =	4	
191 =	19		1285 =	2		14293 =	13		14626 =	11		14989 =	12		15319 =	19	
208 =	4		1285 =	17		14295 =	11		14626 =	13		14989 =	13		15320 =	4	
208 =	19		1286 =	2		14295 =	13		14632 =	10		14991 =	7		15320 =	19	
223 =	12		1286 =	17		14296 =	11		14632 =	11		14991 =	20		15321 =	4	
224 =	3		1287 =	2		14296 =	13		14660 =	21		15001 =	21		15321 =	19	
224 =	18		1287 =	17		14322 =	15		14678 =	12		15007 =	2		15322 =	4	
250 =	5		1288 =	2		14327 =	15		14679 =	12		15007 =	17		15322 =	19	
251 =	5		1288 =	17		14330 =	8		14680 =	12		15025 =	2		15323 =	4	
253 =	5		4172 =	4		14330 =	21		14712 =	3		15025 =	17		15323 =	19	
256 =	5		4172 =	19		14334 =	15		14712 =	17		15037 =	4		15324 =	4	
378 =	12		4372 =	10		14345 =	9		14716 =	2		15037 =	19		15324 =	19	

Référence	Page	Prix
15325 =	4	
15325 =	19	
15326 =	4	
15326 =	19	
15330 =	4	
15330 =	19	
15331 =	4	
15331 =	19	
15332 =	4	
15332 =	19	
15348 =	18	
15349 =	18	
15350 =	3	
15350 =	18	
15351 =	3	
15351 =	18	
15356 =	18	
15376 =	10	
15383 =	3	
15388 =	9	
15389 =	9	
15395 =	9	
15406 =	7	
15406 =	20	
15407 =	7	
15407 =	20	
15413 =	9	
15423 =	7	
15442 =	2	
15445 =	17	
15450 =	8	
15450 =	21	
15452 =	7	
15457 =	2	
15458 =	2	
15459 =	2	
15478 =	10	
15478 =	12	
15485 =	13	
15497 =	4	
15497 =	18	
15507 =	15	
15512 =	20	
15513 =	15	
15514 =	4	
15514 =	19	
15515 =	15	
15516 =	15	
15517 =	15	
15518 =	15	
15519 =	15	
15520 =	15	
15521 =	15	
15522 =	15	
15523 =	15	
15524 =	6	
15525 =	6	
15526 =	6	
15527 =	6	
15528 =	6	
15535 =	10	
15535 =	11	
15535 =	12	
15535 =	13	
15536 =	10	
15536 =	11	

Référence	Page	Prix
15536 =	12	
15536 =	13	
15537 =	10	
15537 =	11	
15537 =	12	
15537 =	13	
15538 =	10	
15538 =	11	
15538 =	12	
15538 =	13	
15542 =	10	
15542 =	12	
15545 =	11	
15545 =	13	
15547 =	7	
15547 =	20	
15548 =	20	
15550 =	4	
15551 =	4	
15552 =	4	
15553 =	4	
15563 =	7	
15563 =	20	
15576 =	15	
15578 =	15	
15579 =	15	
15580 =	15	
15581 =	15	
15584 =	15	
15585 =	15	
15589 =	17	
15599 =	15	
15600 =	15	
15623 =	8	
15623 =	21	
15624 =	8	
15624 =	21	
15626 =	8	
15626 =	21	
15629 =	8	
15629 =	21	
15710 =	7	
15710 =	20	
15712 =	15	
15718 =	9	
15729 =	20	
15757 =	4	
15757 =	19	
15758 =	4	
15758 =	19	
15762 =	9	
15767 =	8	
15767 =	21	
15771 =	3	
15774 =	6	
15776 =	11	
15776 =	13	
15802 =	22	
15803 =	22	
15816 =	16	
15817 =	16	
15822 =	18	
15848 =	9	
15855 =	2	
15855 =	17	
15870 =	7	

Référence	Page	Prix
15870 =	20	
15871 =	7	
15871 =	20	
15872 =	7	
15872 =	20	
15874 =	14	
15875 =	14	
15876 =	7	
15876 =	20	
15877 =	7	
15877 =	20	
15878 =	7	
15878 =	20	
15884 =	7	
15884 =	20	
15885 =	7	
15885 =	20	
15886 =	7	
15886 =	20	
15887 =	7	
15887 =	20	
15888 =	7	
15888 =	20	
15892 =	7	
15892 =	20	
15894 =	7	
15894 =	20	
15909 =	11	
15909 =	13	
15923 =	17	
15924 =	17	
15925 =	17	
15927 =	7	
15927 =	20	
15928 =	7	
15928 =	20	
15929 =	17	
15931 =	17	
15932 =	17	
15933 =	17	
15934 =	17	
15935 =	17	
15936 =	17	
15952 =	7	
15952 =	20	
15953 =	7	
15953 =	20	
15954 =	7	
15954 =	20	
15958 =	7	
15958 =	20	
15970 =	13	
15971 =	13	
15983 =	6	
15984 =	17	
15990 =	14	
15991 =	15	
15996 =	4	
15996 =	19	
15998 =	8	
15998 =	21	
16105 =	11	
16105 =	13	
16107 =	11	
16108 =	11	
16108 =	13	

Référence	Page	Prix
16507 =	5	
16508 =	5	
16509 =	5	
16510 =	5	
16511 =	5	
16512 =	5	
16513 =	5	
16515 =	5	
16516 =	5	
16517 =	16	
16525 =	5	
16539 =	3	
16539 =	18	
16540 =	3	
16540 =	18	
16541 =	3	
16541 =	18	
16542 =	3	
16543 =	18	
16546 =	15	
16547 =	15	
16548 =	4	
16548 =	19	
16549 =	4	
16549 =	19	
16550 =	4	
16550 =	19	
16555 =	7	
16555 =	20	
16561 =	5	
16566 =	8	
16566 =	21	
16568 =	8	
16568 =	21	
16575 =	8	
16575 =	21	
16576 =	8	
16576 =	21	
16580 =	7	
16580 =	20	
16587 =	12	
16588 =	10	
16588 =	12	
16611 =	8	
16615 =	3	
16620 =	2	
16620 =	17	
16623 =	2	
16623 =	17	
16624 =	2	
16624 =	17	
16625 =	17	
16626 =	17	
16635 =	5	
16637 =	5	
16639 =	15	
16640 =	15	
16651 =	8	
16653 =	21	
16673 =	2	
16673 =	17	
16674 =	7	
16674 =	20	
16676 =	10	
16676 =	12	
16680 =	18	

Référence	Page	Prix
16681 =	4	
16681 =	19	
16685 =	4	
16686 =	4	
16688 =	8	
16688 =	21	
16689 =	8	
16689 =	21	
16702 =	15	
16703 =	15	
16704 =	18	
16709 =	7	
16711 =	6	
16712 =	6	
16713 =	6	
16714 =	6	
16715 =	6	
16716 =	6	
16719 =	8	
16720 =	14	
16721 =	18	
16722 =	18	
16723 =	18	
16724 =	18	
16725 =	18	
16726 =	18	
16727 =	18	
16728 =	18	
16729 =	5	
16731 =	5	
16754 =	20	
16770 =	7	
16770 =	20	
16785 =	5	
16786 =	5	
16788 =	16	
16789 =	6	
16790 =	6	
16833 =	22	
16884 =	16	
16886 =	16	
16887 =	22	
16891 =	8	
16891 =	21	
16892 =	8	
16892 =	21	
16894 =	2	
16895 =	6	
16897 =	7	
16897 =	20	
16906 =	2	
16906 =	17	
16910 =	2	
16910 =	17	
16912 =	2	
16912 =	17	
16926 =	12	
16937 =	7	
16937 =	20	
16938 =	7	
16938 =	20	
16940 =	6	
16941 =	6	
16942 =	2	
16942 =	17	
16943 =	7	

Référence	Page	Prix
16943 =	20	
16944 =	15	
16945 =	19	
16946 =	19	
16947 =	14	
16948 =	7	
16948 =	20	
16949 =	2	
16949 =	17	
16950 =	22	
16951 =	22	
16960 =	8	
16960 =	21	
16961 =	6	
16962 =	6	
16963 =	8	
16963 =	21	
16967 =	2	
16967 =	17	
16968 =	2	
16968 =	17	
16985 =	17	
16986 =	17	
16988 =	17	
16994 =	13	
17052 =	11	
17124 =	19	
17137 =	17	
17140 =	12	
17141 =	12	
17142 =	12	
17146 =	10	
17146 =	11	
17157 =	7	
17157 =	20	
17168 =	7	
17168 =	20	
17181 =	2	
17187 =	10	
17189 =	10	
17197 =	14	
17199 =	5	
17250 =	3	
17251 =	3	
17252 =	3	
17253 =	3	
17254 =	16	
17289 =	12	
17289 =	13	
17294 =	13	
17334 =	6	
17352 =	21	
17353 =	21	
17354 =	17	
17418 =	8	
17429 =	5	
17430 =	7	
17430 =	20	
17431 =	10	
17432 =	10	
17433 =	11	
17434 =	11	
17435 =	11	
17436 =	11	
17437 =	10	
17438 =	10	

Référence	Page	Prix	Référence	Page	Prix	Référence	Page	Prix	Référence	Page	Prix	Référence	Page	Prix	Référence	Page	Prix
17439 =	10		**17450** =	11		**17494** =	17		**17530** =	2		**17555** =	16		**17595** =	13	
17440 =	10		**17450** =	13		**17514** =	11		**17530** =	17		**17556** =	16		**17656** =	2	
17442 =	10		**17451** =	11		**17515** =	21		**17538** =	19		**17557** =	16		**17656** =	17	
17443 =	10		**17454** =	3		**17516** =	21		**17542** =	13		**17563** =	13		**17657** =	2	
17444 =	10		**17455** =	18		**17517** =	8		**17543** =	13		**17564** =	13		**17657** =	17	
17445 =	11		**17459** =	2		**17518** =	8		**17544** =	13		**17567** =	11				
17446 =	11		**17467** =	7		**17519** =	8		**17547** =	13		**17567** =	13				
17447 =	11		**17467** =	20		**17519** =	21		**17548** =	13		**17588** =	15				
17448 =	11		**17485** =	19		**17522** =	14		**17553** =	16		**17593** =	13				
17449 =	11		**17494** =	2		**17523** =	17		**17554** =	16		**17594** =	13				