MOTOCONFORT

PIÈCES DÉTACHÉES

Mobylette

"A CHASSIS-COQUE"

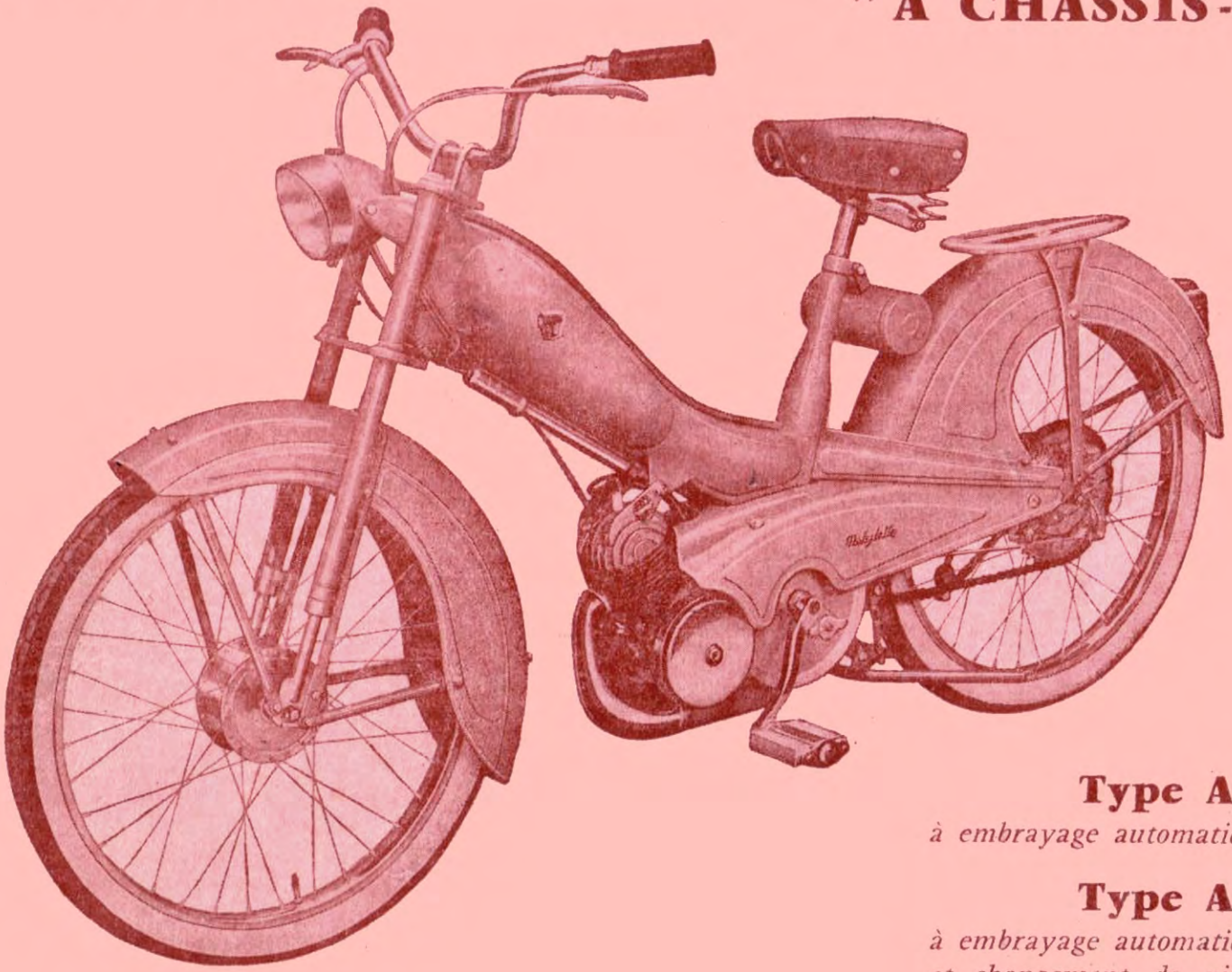

Type AU 76

à embrayage automatique **"DIMOBY"**

Type AU 79

à embrayage automatique **"DIMOBY"**
et changement de vitesses automatique
"MOBYMATIC"

Mobylette

A "CHASSIS-COQUE"

SOMMAIRE

Type AV 76 ou AU 76

DÉSIGNATION	PAGE
Moteur - Fixation - Echappement	2 A
Embrayage "DIMOBY" (1er modèle)	3 A
Embrayage "DIMOBY" (masselottes enclanchemt rapide)	4 A
Robinet essence - Carburateur (ancien modèle)	5 A
Carburateur (nouveau modèle)	6 A
Volant magnétique (premier modèle)	7 A
Volant magnétique (deuxième modèle) 120 X	8 A
Volant magnétique avec Bobine extérieure	31 A
Cadre - Garde-boue - Carters - Boîte à outils Porte-bagages - Béquille - Selle	9 A
Fourche - Jeu de direction	10 A
Pédalier - Chaînes - Tendeur de chaîne (anc. modèle)	11 A
Pédalier - Chaînes - Tendeur de chaîne (n. modèle)	12 A
Roue et Moyeu avant "IDEAL" (ancien modele)	13 A
Roue et Moyeu arrière "IDEAL" (anc. modèle) 44 dents	14 A
Roue et Moyeu arrière "PRIOR" (anc. modèle) 44 dents	15 A
Roue et Moyeu avant "IDEAL" monobloc	16 A
Roue et Moyeu arrière "IDEAL" monobloc 44 dents	17 A
Roue et Moyeu avant "PRIOR" monobloc	18 A
Roue et Moyeu arrière "PRIOR" monobloc 44 dents	19 A
Guidon - Commandes	20 A
Eclairage	21 A

Type AV 79 ou AU 79

DÉSIGNATION	PAGE
Moteur - Articulation - Echappement (1er montage)	22 A
Moteur - Articulation - Echappement (2e montage)	23 A
Changement de Vitesses avec "DIMOBY" (1re version)	24 A
Changt de Vitesses a/"DIMOBY" (version simplifiée)	25 A
Changt de Vitesses a/"DIMOBY" (enclanchemt rapide)	26 A
Robinet essence et Carburateur	27 A
Volant magnétique (1er modèle)	7 A
Volant magnétique (2e modèle) 120 X	8 A
Volant magnétique avec bobine extérieure	31 A
Cadre - Garde-boue - Carters - Boîte à outils Porte-bagages - Béquille - Selle	30 A
Fourche - Jeu de direction	10 A
Pédalier - Chaînes - Tendeur de chaîne (anc. modèle)	28 A
Pédalier - Chaînes - Tendeur de chaîne (nouv. modèle)	29 A
Roue et Moyeu avant "IDEAL" (anc. modèle)	13 A
Roue et Moyeu arrière "IDEAL" (anc. modèle) 54 dents	32 A
Roue et Moyeu arrière "IDEAL" (anc. modèle) 54 dents	33 A
Roue et Moyeu arrière "PRIOR" (anc. modèle) 54 dents	34 A
Roue et Moyeu avant "IDEAL" monobloc	16 A
Roue et Moyeu avant "PRIOR" monobloc	18 A
Roue et Moyeu arrière "IDEAL" monobloc 54 dents	35 A
Roue et Moyeu arrière "PRIOR" monobloc 54 dents	36 A
Guidon - Commandes	20 A
Eclairage	21 A

Le numéro des ensembles-mécaniques ne figure pas sur les dessins. Pour vous référer, chaque ensemble est précédé de la mention S.E. en caractère gras.

NOMENCLATURE PAR ORDRE NUMÉRIQUE EN FIN DE CATALOGUE.

Lors de modification de pièces ou ensemble mécanique nous éditerons une feuille correspondante à insérer dans le présent catalogue qui portera le même numéro de page de la pièce ou de l'organe intéressé, mais avec une lettre différente, exemple 2B, 2C, 2D dans le cas de trois modifications successives.

Motobécane Club de France

MOBYLETTE Type AV 76 ou AU 76

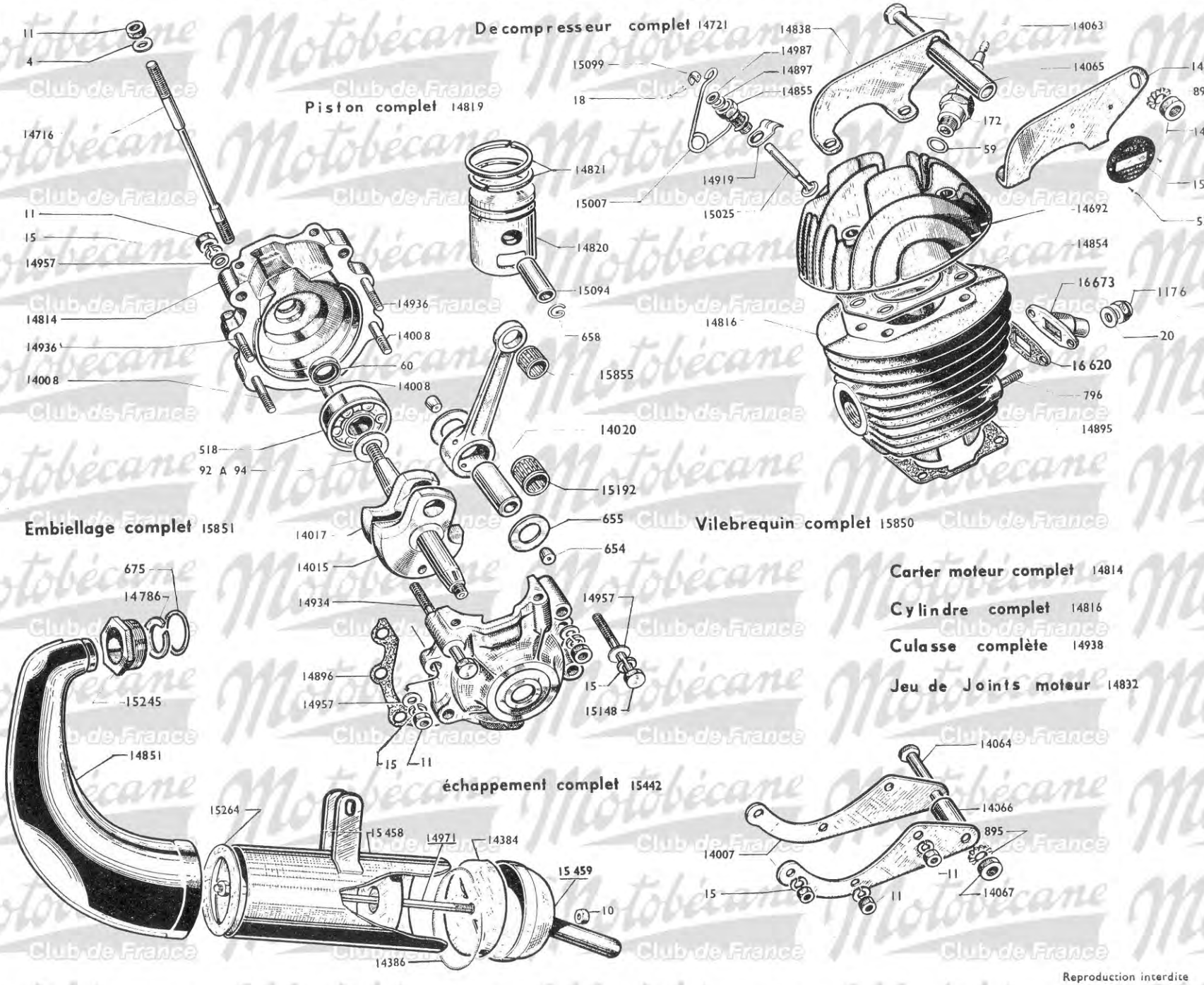

Reproduction interdite

MOBYLETTE Type AV 76 ou AU 76

MOTEUR - EMBIELLAGE - FIXATION MOTEUR - ECHAPPEMENT

Numéro pièces	Groupe	Nbre de pièces	DESIGNATION	Prix unitaire Vente détail
4	5	4	Rondelle plate Ø 7	
10	5	2	Ecrou de 6×100	
11	5	6	Ecrou de 7×100	
15	5	6	Rondelle grower de Ø 7	
18	5	1	Goupille de décompresseur	
20	5	2	Rondelle plate de Ø 6	
53	5	2	Clou cannelé	
59	3	1	Joint de bougie	
60	5	2	Joint anti-fuite	
92	5		Cale de réglage 1/10	
93	5		Cale de réglage 2/10	
94	5		Cale de réglage 3/10	
172	3	1	Bougie de 14 avec joint	
518	5	2	Roulement de vilebrequin	
654	5	2	Bouchon d'axe de tête de bielle	
655	5	2	Flasque de tête de bielle	
658	3	2	Frein d'axe de piston	
796	5	2	Goujon de pipe admission	
895	3	2	Rondelle blocfor de Ø 8	
1176	5	2	Ecrou de 6×100 "Nylstop"	
14007	5	2	Gousset inférieur de fixation moteur	
14008	5	3	Boulon de 7×100×47	
14015	3	1	Masse de vilebrequin côté embrayage	
14017	3	1	Masse de vilebrequin côté volant	
14020	3	1	Axe de tête de bielle	
14063	5	1	Axe supérieur fixation moteur avec écrou	
14064	5	1	Axe inférieur fixation moteur avec écrou	
14065	5	1	Entretoise de l'axe supérieur	
14066	5	1	Entretoise de l'axe inférieur	
14067	5	2	Ecrou de l'axe	
14692	3	1	Culasse nue	
14716	5	4	Goujon d'assemblage cylindre et culasse	
14721	5	S.E.	Décompresseur complet	
14814	1	1	Carter moteur avec joints étanchéité	
14816	3	1	Cylindre avec piston complet ajusté	
14819	3	S.E.	Piston plat complet	
14820	3	1	Piston nu avec axe	
14821	3	2	Segment	
14832	2	S.E.	Jeu de joints moteur	
14838	5	1	Patte droite de culasse fixation moteur	

Numéro Pièces	Groupe	Nbre de Pièces	DESIGNATION	Prix unitaire Vente détail
14839	5	1	Patte gauche de culasse fixation moteur	
14854	5	1	Joint de culasse	
14855	5	1	Douille ou corps du décompresseur	
14895	5	1	Joint de cylindre	
14896	5	1	Joint de carter moteur	
14897	5	1	Joint de soupape de décompresseur	
14919	4	1	Patte d'ancrage	
14934	5	1	Boulon de 7×100×70	
14936	5	2	Boulon de 7×100×30	
14938	3	S.E.	Culasse avec décompresseur monté	
14957	5	7	Rondelle plate Ø 7 boulon de carter	
14987	5	1	Rondelle du joint de soupape	
15007	5	1	Ressort de décompresseur	
15025	5	1	Soupape de décompresseur	
15094	3	1	Axe de piston	
15099	5	1	Chape de soupape	
15148	5	1	Vis de 7×125×45	
15192	3	1	Douille d'aiguilles de tête de bielle	
15779	5	1	Plaque moteur MB	
15780	5		Plaque moteur MC	
15850	3	S.E.	Vilebrequin complet	
15851	3	S.E.	Embiellage complet	
15855	3	1	Douille d'aiguilles de pied de bielle	
16620	4	1	Joint de pipe admission	
16673	2	1	Pipe admission renforcée	
			ECHAPPEMENT	
10	5	2	Ecrou de 6×100	
675	5	1	Joint d'échappement	
14384	1	1	Plaque chicane d'embout	
14386	1	1	Joint fil amiante de la plaque chicane	
14786	5	1	Anneau de butée d'écrou	
14851	1	1	Cintre d'échappement tromblon	
14971	5	1	Tige centrale de pot d'échappement	
15245	5	1	Ecrou d'échappement	
15264	5	1	Joint de cintre tromblon	
15442	1	S.E.	Echappement complet (W. ou T.)	
15457	1	S.E.	Pot d'échappement complet (W.)	
15458	1	1	Corps de pot d'échappement (W.)	
15459	1	1	Sortie embout échappement avec plaque chicane	

NOTA. - BIELLE. Compte tenu de la précision des montages des embiellages, la bielle seule n'est pas détaillée. Nous commander l'embiellage complet 15851.

S.E. = Sous-ensemble (ne figure pas sur le dessin).

Reproduction interdite

MOBYLETTE Type AV 76 ou AU 76

Embrayage complet Dimoby 15378 NOTA 1

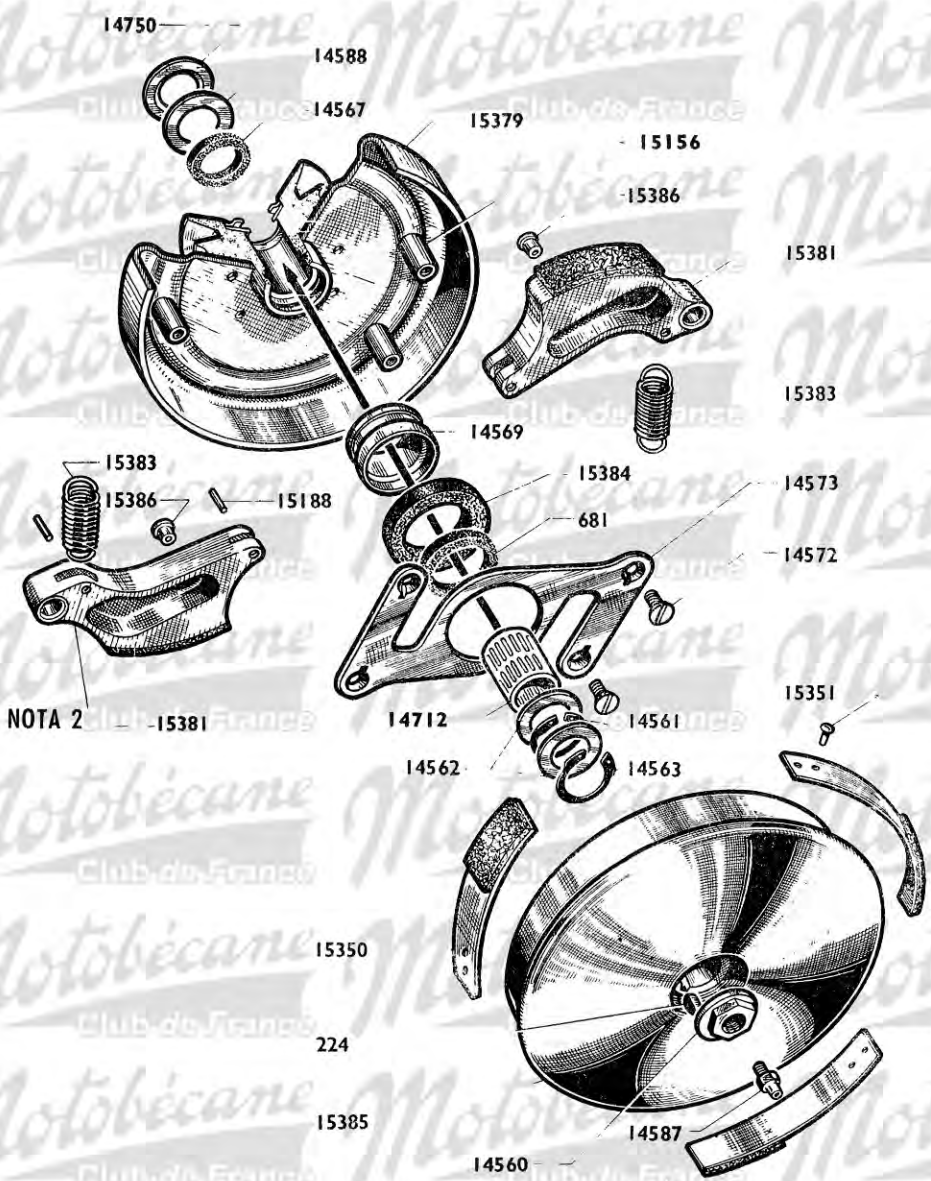

Reproduction interdite

EMBRAYAGE "DIMOBY" (1re version)

Numéro pièces	Groupe	Nbre de pièces	DÉSIGNATION	Prix unitaire Vente détail
224	5	1	Clavette disque de moyeu ...	
681	5	1	Feutre extérieur d'embrayage ..	
14560	2	1	Ecrou de biocage de l'embrayage	
14561	2	1	Truarc extérieur O 15....	
14562	5	2	Joue latérale embrayage	
14563	2	1	Truarc intérieur O 22	
14567	5	1	Feutre intérieur d'embrayage	
14569	2	1	Pare-huile	
14572	5	4	Vis de contre-flasque embrayage 4 × 75	
14573	2	1	Contre flasque ...	
14587	5	1	Graisseur	
14588	5	1	Rondelle derrière feutre.....	
14712	5	1	Cartouche d'aiguilles 15 × 19 L 22...	
14750	5	1	Cache-poussière intérieur embrayage 8 10	
14931	5		Cale d'embrayage 10 × 100.....	
14932	5		Cale d'embrayage 25 × 100.	
14933	5		Cale d'embrayage 40 × 100.	
15156	2	4	Colonnette à river filetage intérieur 4 × 75 .	
15188	2	4	Axe de ressort de masselotte	
15350	2	3	Ressort avec Férodo . ..	
15351	2	6	Rivet de ressort.....	
15378	2	S.E.	Embrayage complet "DIMOBY" **(voir Nota 1)** . .	
15379	2	1	Flasque avec moyeu, colonnette et poulie O 63 .	
15381	2	2	Masselotte d'embrayage (a/ férodo) **(voir Nota 2)**	
15383	2	2	Ressort de masselotte	
15384	2	1	Butee intérieure de masselotte ..	
15385	2	1	Tambour avec moyeu et ressorts .	
15386	2	2	Butée latérale de masselotte ..	

NOTA 1. - Embrayage complet 15378. Cet embrayage DIMOBY (1re version) est abandonné, il vous sera fourni en remplacement "embrayage complet DIMOBY avec masselottes à enclanchement rapide" N° 16538 (représenté page 4 A) Néanmoins les pièces détachées de l'embrayage 15378 restent disponibles

NOTA 2. - Masselotte N° 15381. Cette masselotte est abandonnée. En remplacement il vous sera fourni 2 masselottes N° 15823 (Voir page 25 A) plus 2 rondelles N° 8444 de O 8,2 × 14, épaisseur 2 mm

S.E. Sous-ensemble (ne figure pas sur le dessin).

Reproduction interdite

MOBYLETTE Type AV 76 ou AU 76

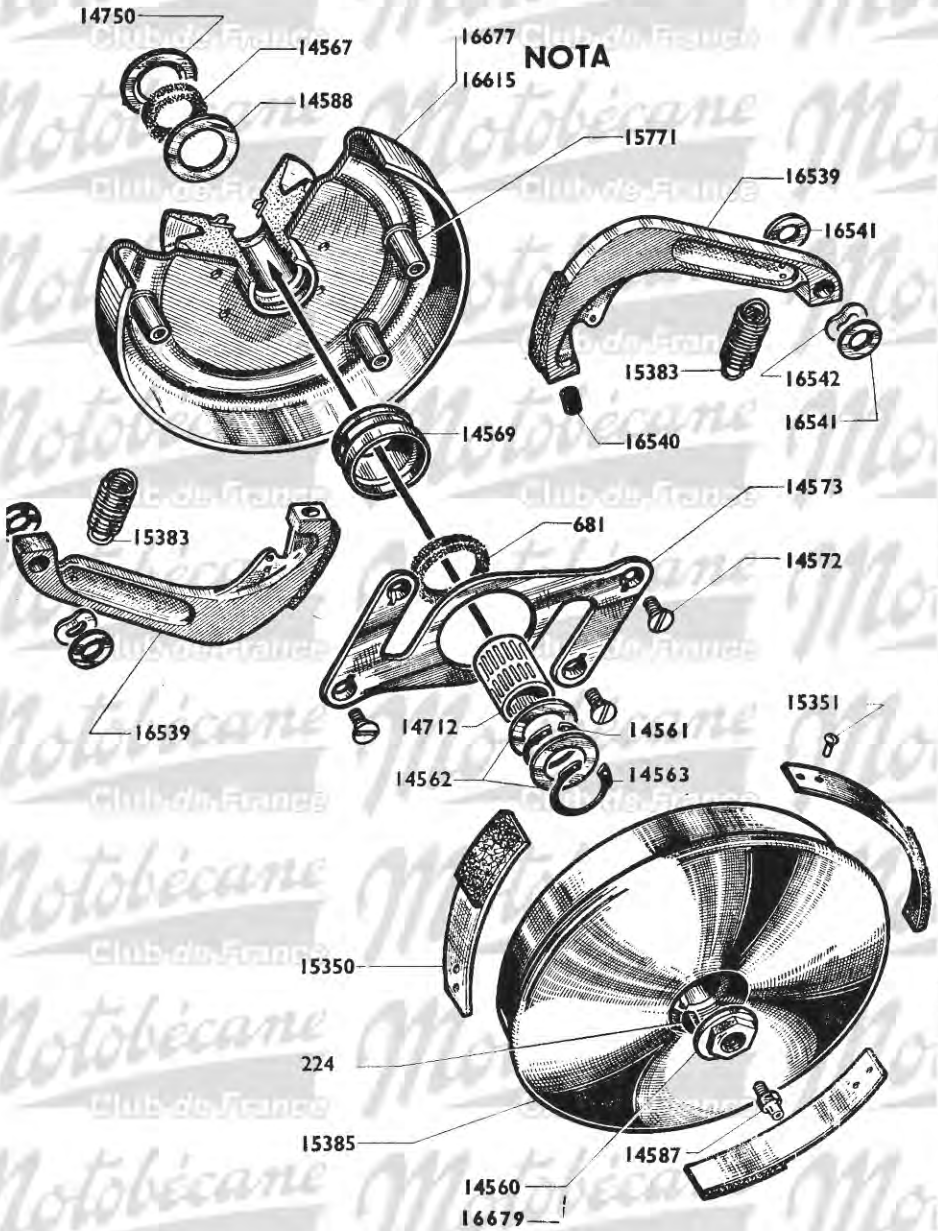

Reproduction interdite

EMBRAYAGE "DIMOBY" (masselottes à enclanchement rapide)

Complet : Avec poulie moteur pour courroie de 13×8 - N° 16538
Complet : Avec poulie moteur pour courroie de 14×7 - N° 16613

Numéro pièces	Groupe	Nbre de pièces	DÉSIGNATION	Prix unitaire Vente détail
224	5	1	Clavette disque de moyeu	
681	5	1	Feutre extérieur d'embrayage	
14560	2	1	Ecrou de blocage tambour	
14561	2	1	Truarc extérieur Ø 15	
14562	5	2	Joue latérale embrayage	
14563	2	1	Truarc intérieur Ø 22	
14567	5	1	Feutre intérieur d'embrayage	
14569	2	1	Pare-Huile	
14572	5	4	Vis de contre-flasque embrayage 4×75×10	
14573	2	1	Contre-flasque	
14587	5	1	Graisseur	
14588	5	1	Rondelle derrière feutre	
14712	5	1	Cartouche d'aiguilles 15×19 L=22	
14750	5	1	Cache-poussière intérieur embrayage 8/10	
14931	5		Cale d'embrayage 10/100	
14932	5		Cale d'embrayage 25/100	
14933	5		Cale d'embrayage 40/100	
15350	2	3	Ressort avec férodo	
15351	2	6	Rivet de ressort	
15383	2	2	Ressort de masselotte	
15385	2	1	Tambour avec moyeu et ressorts	
15771	2	4	Colonnette à river. Longueur sous collerette = 15 m/m	
16538	2	S.E.	Embrayage compt (poulie pour courroie de 13×8)	
16539	2	2	Masselotte avec garniture	
16540	2	2	Butée de masselotte	
16541	2	4	Rondelle de colonnette Ø 8×15×1	
16542	2	2	Rondelle ressort de colonnette Ø int. = 8 m/m	
16613	2	S.E.	Embrayage compt (poulie pour courroie de 14×7)	
16614	2	S.E.	Mécanisme compt (poulie pour courroie de 14×7)	
16615	2	1	Flasque a/moyeu, colonnettes et poulie Ø 63 (courroie de 14×7)	
16677	2	1	Flasque a/moyeu, colonnettes et poulie Ø 63 (courroie de 13×8	
16678	2	S.E.	Mécanisme complet (poulie pour courroie de 13×8)	
16679	2		Ecrou de blocage tambour N Mle (chambré) VOIR NOTA	

NOTA. - Flasque avec moyeu, colonnettes Ø 63 N° 16615.
Actuellement, la poulie moteur est usinée pour recevoir une courroie de 14x7, cette pièce fait également changer les numéros **S.E.** : Embrayage complet et Mécanisme complet.
Pour informations complémentaires, voir schéma sur documentation courroies **n° 113.**

A dater d'Avril 1959, la portée du cône de vibrequin côté embrayage a été augmentée de 2 m/m, la longueur totale de la soie de vilebrequin se trouve de ce fait allongée également. Nécessité dans ce cas de monter l'écrou chambré n° 16679.

Reproduction interdite

MOBYLETTE Type AV 76 ou AU 76

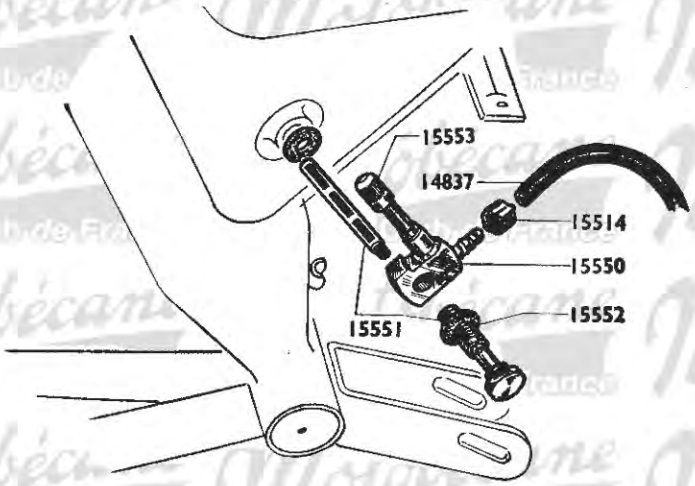

Robinet essence 15550

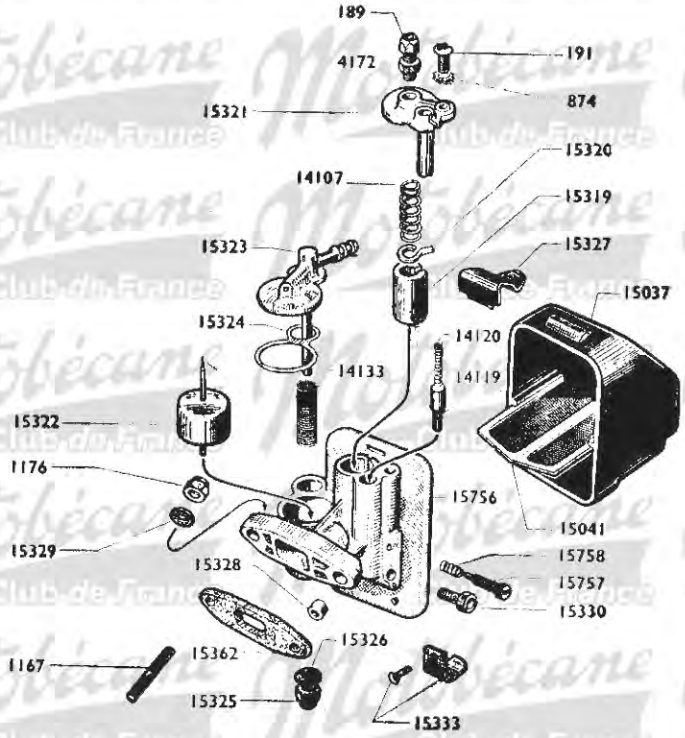

Reproduction interdite

ROBINET ESSENCE - CARBURATEUR

(Modèle à bride)

Numéro pièces	Groupe	Nbre de pièces	DESIGNATION	Prix unitaire Vente détail
			ROBINET ET TUBULURE ESSENCE	
14837	5		Tubulure essence nylon	
15497	5	1	Tubulure essence caoutchouc "PERBUNA"	
15514	4	2	Collier de tubulure essence	
15550	4	S.E.	Robinet essence complet avec fixation et tubulure	
15551	4	1	Vis avec filtre de fixation robinet	
15552	4	2	Joint de la vis de fixation	
15553	4	1	Bouchon plastique de robinet	
			CARBURATEUR A BRIDE	
189	3	1	Vis tendeur de chapeau de chambre Ø 6×75	
191	3	1	Vis de fixation couvercle chambre mélange	
874	3	1	Rondelle éventail Ø 5	
4172	3	1	Contre-écrou de vis tendeur de chapeau de chambre	
14107	3	1	Ressort de volet des gaz	
14119	3	1	Volet de starter	
14120	3	1	Ressort de volet de starter	
14133	3	1	Filtre de cuve de décantation	
15037	3	1	Capot bakélite de filtre à air	
15041	3	1	Treillis de filtre du boîtier	
15319	3	1	Volet des gaz	
15320	3	1	Plaquette guide volet	
15321	3	1	Chapeau de chambre de mélange	
15322	3	1	Flotteur	
15323	3	1	Couvercle de cuve	
15324	3	1	Joint de couvercle de cuve	
15325	3	1	Ecrou borgne inférieur fixation couvercle de cuve	
15326	3	1	Joint de l'écrou borgne inférieur	
15327	3	1	Ressort supérieur maintien boîtier de filtre à air	
15328	3	2	Joint canon isolant de bride	
15329	3	2	Rondelle joint isolante	
15330	3	1	Gicleur de 19	
15331	3		Gicleur de 20 } suivant réglage	
15332	3		Gicleur de 21 }	
15333	3	1	Ressort inférieur avec rivet maintien de filtre à air	
15362	3	1	Joint de bride	
15755	3	S.E.	Carburateur complet à bride	
15756	3	1	Corps de carburateur	
15757	3	1	Vis de ralenti	
15758	3	1	Ressort de la vis de ralenti	
			FIXATION AU CYLINDRE	
1167	5	2	Goujon de fixation de carburateur 6×100×33	
1176	5	2	Ecrou de 6×100 "Nylstop"	

S.E. = Sous-ensemble (ne figure pas sur le dessin).

Reproduction interdite

MOBYLETTE Type AV 76 ou AU 76

CARBURATEUR
(Modèle à collier)

carburateur complet 16685

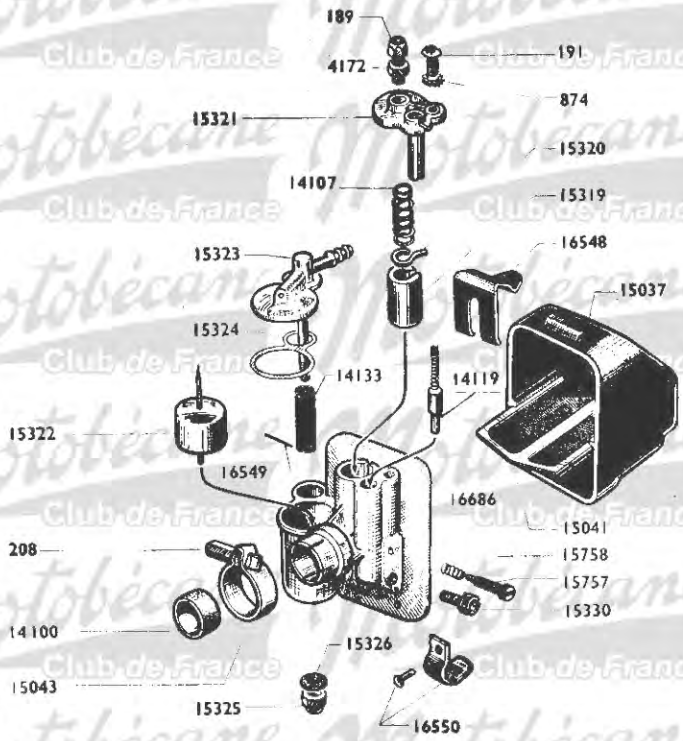

Numéro pièces	Groupe	Nbre de pièces	DESIGNATION	Prix unitaire Vente détail
			ROBINET ET TUBULURE ESSENCE	
14837	5		Tubulure essence nylon	
15497	5	1	Tubulure essence caoutchouc "PERBUNA"	
15514	4	2	Collier de tubulure essence sur robinet	
15550	4	S.E.	Robinet essence avec fixation et tubulure	
15551	4	1	Vis avec filtre de fixation de robinet	
15552	4	2	Joint de la vis de fixation	
15553	4	1	Bouchon plastique de robinet	
			CARBURATEUR NOUVEAU MODELE A COLLIER TYPE BA 10 (Réglage 540)	
189	3	1	Vis tendeur de chapeau de chambre Ø 6×75	
191	3	1	Vis de fixation couvercle chambre mélange	
208	3	1	Boulon de collier de carburateur	
874	3	1	Rondelle éventail Ø 5	
4172	3	1	Contre-écrou de vis tendeur de chapeau de chambre	
14100	3	1	Bague de réduction	
14107	3	1	Ressort de volet des gaz	
14119	3	1	Volet de starter	
14120	3	1	Ressort de volet de starter	
14133	3	1	Filtre de cuve de décantation	
15037	3	1	Capot bakélite de filtre à air	
15041	3	1	Treillis de filtre du boîtier	
15043	3	1	Collier de carburateur	
15319	3	1	Volet des gaz	
15320	3	1	Plaquette guide volet	
15321	3	1	Chapeau de chambre de mélange	
15322	3	1	Flotteur	
15323	3	1	Couvercle de cuve	
15324	3	1	Joint de couvercle de cuve	
15325	3	1	Ecrou borgne inférieur fixation couvercle de cuve	
15326	3	1	Joint de l'écrou borgne inférieur	
15330	3	1	Gicleur de 19	
15331	3		Gicleur de 20 } suivant réglage	
15332	3		Gicleur de 21 } suivant réglage	
15757	3	1	Vis de ralenti	
15758	3	1	Ressort de la vis de ralenti	
16548	3	1	Ressort supérieur de boîtier filtre	
16549	3	1	Goupille maintien du ressort supérieur	
16550	3	1	Ressort inférieur de boîtier filtre avec rivet	
16685	3	S.E.	Carburateur Nouv. Mod. à collier type BA 10	
16686	3	1	Corps de carburateur	

S.E. = Sous-ensemble (ne figure pas sur le dessin).

Reproduction interdite

Reproduction interdite

MOBYLETTE Type AV 76 ou AU 76

VOLANT MAGNÉTIQUE (1er modèle)

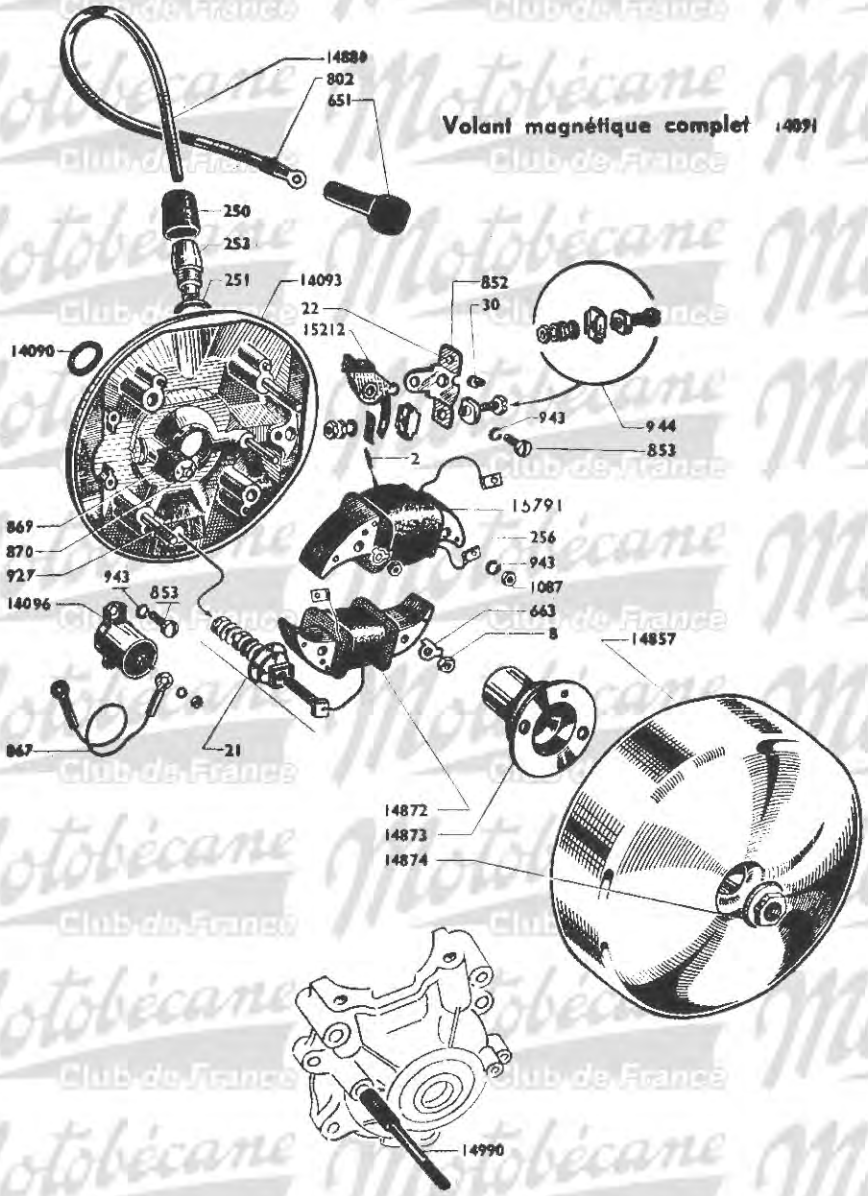

Reproduction interdite

Numéro pièces	Groupe	Nbre de pièces	DÉSIGNATION	Prix unitaire Vente détail
2	3	1	Ressort de masse	
8	3	2	Ecrou de fixation du plateau	
21	3	1	Borne d'éclairage complète	
22	3	2	Grain tungstène à river	
30	3	1	Excentrique réglage contact	
250	3	1	Capuchon de prise de courant	
251	3	1	Joint de prise de courant	
253	3	1	Prise de courant nue	
256	3	2	Cosse d'induit	
651	3	1	Capuchon de cosse de bougie	
661	3	S.E.	Prise de courant complète	
663	3	2	Frein d'écrou fixation plateau	
802	3	1	Cosse de fil de bougie	
852	3	1	Plateau de rupteur	
853	3	3	Vis de fixation (condensateur-rupteur)	
867	3	1	Fil de jonction	
869	3	1	Feutre graisseur	
870	3	1	Rondelles Quikies	
927	3	2	Boulon assemblage bobine sur plateau	
943	3	5	Rondelle grower Ø 4	
944	3	1	Prise assemblage (support-linguet)	
1087	5	2	Ecrou de 4×75 du boul. d'assemb. bobine s/plateau	
14090	5	1	Rondelle d'étanchéité de volant	
14091	1	S.E.	Volant magnétique complet	
14092	1	S.E.	Plateau de volant complet	
14093	1	1	Plateau de volant nu	
14096	3	1	Condensateur	
14857	1	1	Rotor **(voir nota)**	
14872	3	1	Induit d'éclairage	
14873	3	1	Came	
14874	3	1	Ecrou de blocage de volant **(voir nota)**	
14880	3	1	Câble H.T. avec cosse	
14990	3	2	Goujon de plateau de volant	
15211	3	S.E.	Rupteur complet	
15212	3	1	Linguet	
15791	3	1	Induit d'allumage	

NOTA. - Rotor N° 14857 et écrou N° 14874.
L'écrou du volant N° 14874 est remplacé par l'écrou Nouv. Mod. N° 15951 (page 8 A). Le rotor N° 14857 est actuellement prévu pour recevoir l'écrou Nouv. Mod.

Voir note technique N° 20007 pour renseignements complémentaires.

S.E. = Sous-ensemble (ne figure pas sur le dessin).

Reproduction interdite

MOBYLETTE Type AV 76 ou AU 76

Volant magnétique complet 16507

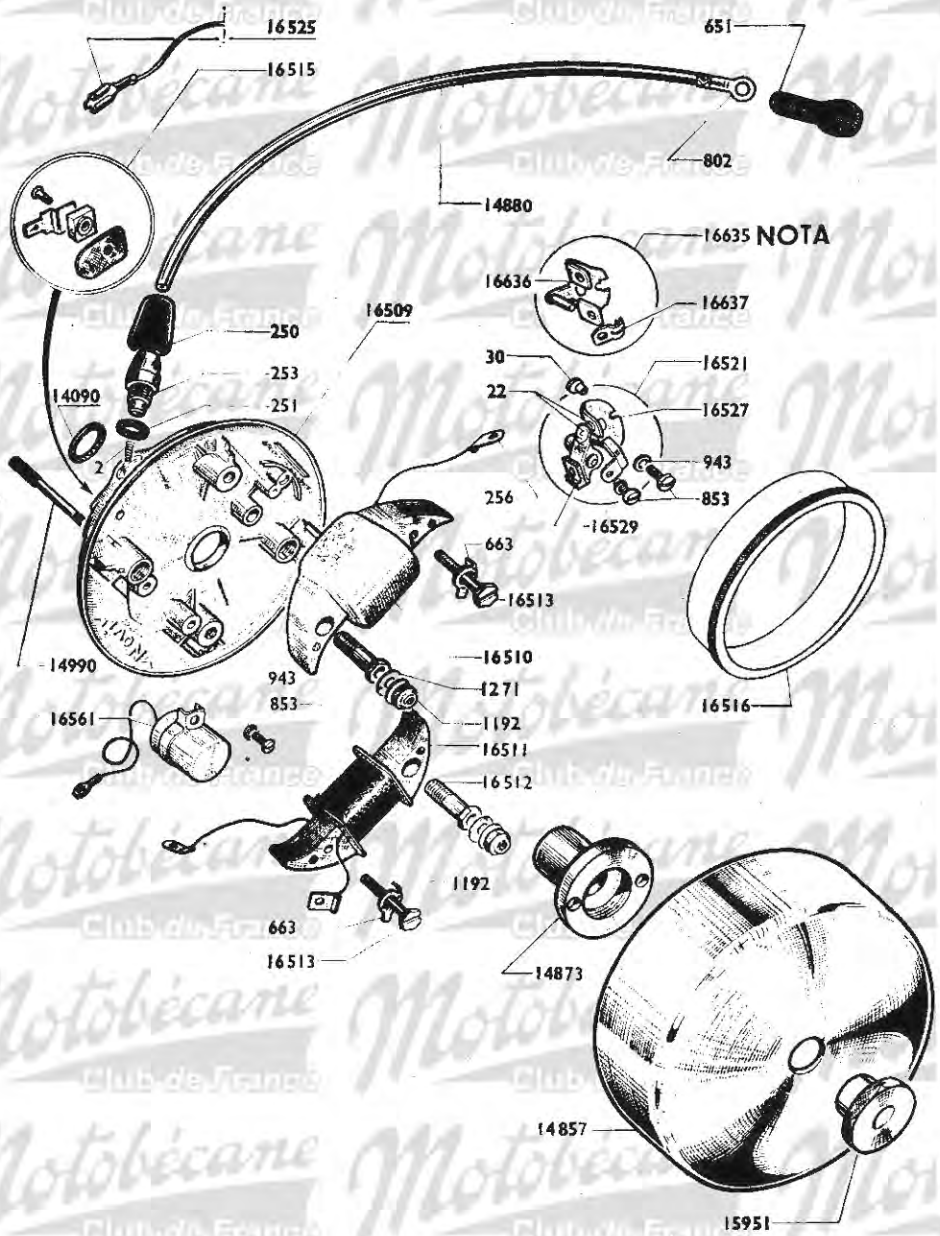

VOLANT MAGNETIQUE Type 120 X

Numéro pièces	Groupe	Nbre de pièces	DESIGNATION	Prix unitaire Vente détail
2	3	1	Ressort de masse	
22	3	2	Grain tungstène à river	
30	3	1	Excentrique réglable contact	
250	3	1	Capuchon de prise de courant	
251	3	1	Joint de prise de courant	
253	3	1	Prise de courant nue	
256	3	3	Cosse d'induit	
651	3	1	Capuchon de cosse de bougie	
661	3	S.E.	Prise de courant complète	
663	3	2	Frein d'écrou de vis blocage induit	
802	3	1	Cosse de fil de bougie	
853	3	4	Vis de 4×75	
943	3	3	Rondelle grower ∅ 4	
1192	5	2	Ecrou "Nylstop" ∅ 5×75	
1271		1	Rondelle Belleville ∅ 5	
14090	5	1	Rondelle étanchéité volant	
14857	1	1	Rotor	
14873	3	1	Came	
14880	3	1	Câble H.T. avec cosse	
14990	3	2	Goujon plateau de volant	
15951	3	1	Ecrou de blocage volant	
16507	3	S.E.	Volant magnétique complet 120 X	
16508	3	S.E.	Plateau de volant complet	
16509	3	1	Plateau de volant nu	
16510	3	1	Induit d'allumage	
16511	3	1	Induit d'éclairage	
16512	3	2	Vis creuse ∅ 7,5×100 L = 24 de blocage induit	
16513	3	2	Vis ∅ 4×75×23 de blocage induit	
16515	3	1	Borne éclairage complète	
16516	3		Bague de centrage des induits **(voir nota)**	
16521	3	1	Rupteur complet (ancien modèle)	
16525	3	1	Cosse pour borne d'éclairage volant 120 X	
16527	3	1	Plateau de rupteur (ancien modèle)	
16529	3	1	Linguet avec borne	
16561	3	1	Condensateur	
16635	3	1	Rupteur complet (nouveau modèle ... **(voir nota)**	
16636	3	1	Plateau de rupteur (nouveau modèle) . **(voir nota)**	
16637	3	1	Levier de réglage (nouveau modèle . . **(voir nota)**	

NOTA. - Bague de centrage 16516. Outillage spécial indispensable pour le centrage des induits lors du remontage de ces derniers.

Rupteur 16635. Ce rupteur dit "à double réglage" équipe actuellement le volant type 120 X. Nous commander selon le cas : ancien modèle ou nouveau modèle en précisant la référence.

S.E. = Sous-ensemble (ne figure pas sur le dessin).

Reproduction interdite

Reproduction interdite

MOBYLETTE Type AV 76 ou AU 76

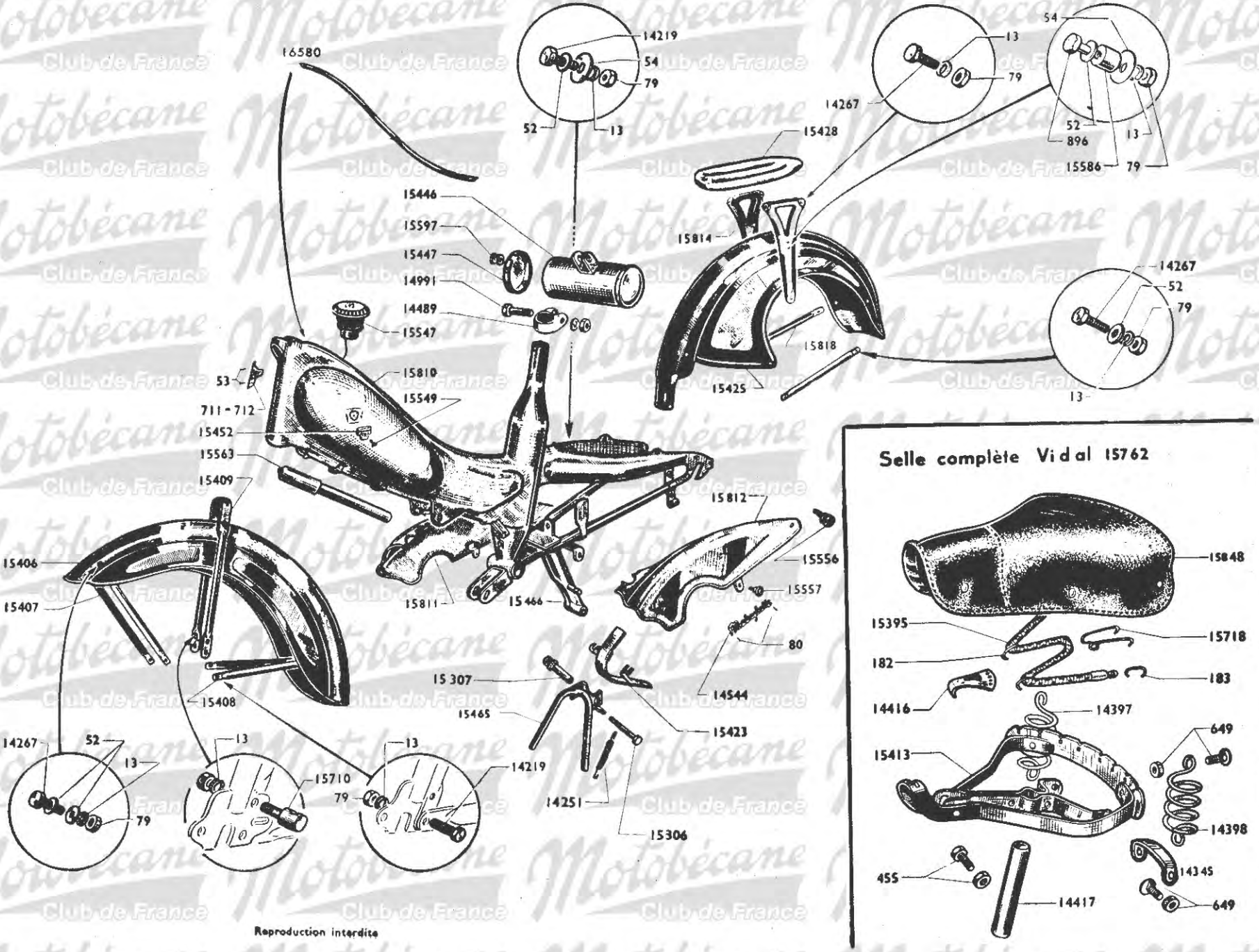

Reproduction interdite

MOBYLETTE Type AV 76 ou AU 76

CADRE - CARTERS DE CHAINE - PORTE-BAGAGES - SELLE

BOULONNERIE CYCLE

Numéro pièces	Groupe	Nbre de Pièces	DESIGNATION	Prix unitaire Vente détail
53	5	2	Clou cannelé de plaque cadre	
80	5	4	Rivet de marque de carter	
711	5	1	Plaque de cadre MB	
712	5		Plaque de cadre MC	
14251	5	1	Ressort de béquille	
14489	5	1	Collier de serrage de tige de selle	
14544	5	2	Marque "MOBYLETTE" de carter	
14991	5	1	Boulon de collier de tige de selle	
15306	5	1	Boulon de béquille	
15307	5	1	Entretoise de boulon de béquille	
15405	1	S.E.	Garde-boue avant complet	
15406	1	1	Garde-boue avant nu	
15407	1	1	Tringle supérieure de garde-boue avant	
15408	1	1	Tringle inférieure de garde-boue avant	
15409	1	1	Pont de garde-boue avant	
15423	1	1	Carter de protection poulie	
15425	1	1	Garde-boue arrière nu	
15428	1	1	Plateau de porte-bagages	
15446	1	1	Boîte à outils	
15447	1	1	Couvercle de boite à outils	
15452	5	2	Monogramme de réservoir "MOBYLETTE"	
15465	1	1	Béquille centrale	
15466	1	1	Support béquille à souder	
15547	4	1	Bouchon de réservoir avec jauge	
15549	4	2	Vis de fixation de monogramme	
15556	4	2	Vis moletée fix. AR Carter de chaîne	
15557	4	4	Vis moletée fix. AV Carter de chaîne	
15563	4	1	Pompe à air L 250	
15597	5	1	Bouton moleté de couvercle de boîte à outils	
15810	1	1	Cadre	
15811	1	1	Carter de chaîne droit	
15812	1	1	Carter de chaîne gauche	
15813	1	S.E.	Porte-bagages complet	
15814	1	2	Hauban de porte-bagages	
15818	1	2	Tringle de garde-boue AR	
16580	1	1	Jonc alu plastifié	
			Pièces à souder, non référencées au dessin	
16638			Patte d'ancrage frein AR avec entretoise	
16700			Patte inf. support moteur	
			SELLE VIDAL	
182	5	4	Crochet de sandow long	
183	5	2	Crochet de sandow court	
455	5	1	Boulon serrage bâti sur tige de selle 8×125×26	
649	5	4	Boulon fixation inf. et sup. ressort de selle	
14345	5	1	Entretoise de bâti de selle L=80 m/m	
14397	5	1	Ressort de selle droit	
14398	5	1	Ressort de selle gauche	
14416	5	1	Entretoise de nez de selle	
14417	5	1	Tige de selle non épaulée Ø 25,5	
15395	5	1	Sandow unique	
15413	1	1	Bâti de selle sans chariot	
15718	5	3	Crochet arrière de sandow unique	
15762	1	S.E.	Selle complète VIDAL sans chariot	
15848	1	1	Housse de selle (grise)	
			BOULONNERIE DE CYCLE	
13	5	22	Rondelle grower de Ø 5	
52	5	22	Rondelle plate des boulons Ø 5	
54	5	6	Rondelle plate de 6×20	
79	5	32	Ecrou des boulons de 5×90	
896	5	2	Boulon de 5×90×25 fixation hauban entretoise garde-boue arrière	
14219	5	8	Boulon de 5×90×15 fixation tringle garde-boue à patte plongeur	
14267	5	22	Boulon de 5×90×10 fixation des tringles garde-boue avant et arrière	
15586	5	2	Entretoise entre hauban de porte-bagages et garde-boue arrière	
15710	5	1	Boulon barillet support de frein avant	

NOTA. - CADRE N° 15810. Depuis le 3 Septembre 1959, les Mobylettes types AV 76 ou AU 76 sont équipées d'un volant magnétique à bobine extérieure. Ultérieurement tous les cadres N° 15810 seront fournis avec la patte de fixation bobine, mais actuellement nous vous demandons de bien vouloir nous préciser si vous désirez recevoir le modèle avec ou sans patte.

Les Mobylettes AV ou AU 75 ayant subi une modification analogue à la même date, nous vous demandons les mêmes précisions au sujet du cadre N° 15400.

S.E. = Sous-ensemble (ne figure pas sur le dessin).

Reproduction interdite

MOBYLETTE Type AV 76 ou AU 76

Reproduction interdite

FOURCHE - JEU DE DIRECTION

Numéro pièces	Groupe	Nbre de pièces	DESIGNATION	Prix unitaire Vente détail
			FOURCHE (empattement 105 m/m, anc. modèle)	
34	5	2	Graisseur	
14591	4	4	Bague de fourche	
14601	4	2	Attache supérieure de ressort	
14602	4	2	Ecrou de l'attache supérieure	
14603	5	2	Ressort de fourche	
14605	4	1	Vis de pivot	
14606	4	1	Frein de vis de pivot	
15078	5	2	Support de phare (à souder)	
15527	4	1	Pivot de fourche	
15528	4	1	Bouchon nylon supérieur de pivot	
15583	4	2	Entretoise inférieure de fourreau	
15800	1	S.E.	Fourche télescopique complète	
15801	1	1	Fourreau assemblé	
15835	1	1	Plongeur droit (ancien modèle)	
15836	1	1	Plongeur gauche (ancien modèle)	
15982	4	2	Ecrou de fourreau	
15983	5	2	Joint anti-fuite	
			FOURCHE (empattement 110 m/m, nouveau modèle pour moyeu élargi) Voir NOTA 1	
16551	1	S.E.	Fourche télescopique complète	
16552	1	1	Fourreau assemblé	
			PLONGEUR nouveau modèle (à gorge avec pattes embouties). Voir NOTA 2	
16657	1	1	Plongeur droit (nouveau modèle)	
16658	1	1	Plongeur gauche (nouveau modèle)	

NOTA 1. - Fourche 16551. Les Mobylettes types AV 76 ou AU 76 sont montées avec la fourche N° 16551 (empattement de 110 m/m pour moyeu élargi) depuis **le 15 Janvier 1959.**
Modification identique sur types AV 79 ou AU 79 depuis **le 13 Février 1959.**

NOTA 2. - Plongeur Nouv. Mod. 16657 et 16658. Ces plongeurs n'équipent pas encore toutes les 76 ou 79, la généralisation ne sera effective que fin 1959. Pour une commande de plongeur droit ou de plongeur gauche nous préciser ancien ou nouveau modèle. En cas de remplacement des 2 plongeurs, il y a possibilité de monter ancien ou nouveau modèle.

			JEU DE DIRECTION	
5	5	48	Bille de 3,96	
14207	4	1	Cône supérieur	
14208	4	1	Cuvette inférieure	
14209	4	1	Cône inférieur	
15524	4	S.E.	Jeu de direction complet	
15525	4	1	Cuvette supérieure	
15526	4	1	Contre-écrou de direction	

S.E. = Sous-ensemble (ne figure pas sur le dessin).

Reproduction interdite

SERVICE
"LIAISONS RÉPARATIONS AGENTS" (L.R.A.)
16, Rue Lesault - PANTIN (Seine)

Les documentations L.R.A. sont confidentielles et destinées à l'usage exclusif de nos Agents.

(Notes à classer par organes et types de machines.)

MOBYLETTE

Types AV 76-79 ou AU 76-79

FOURCHE TÉLESCOPIQUE - JEU DE DIRECTION

(Montage postérieur au 30-8-60)

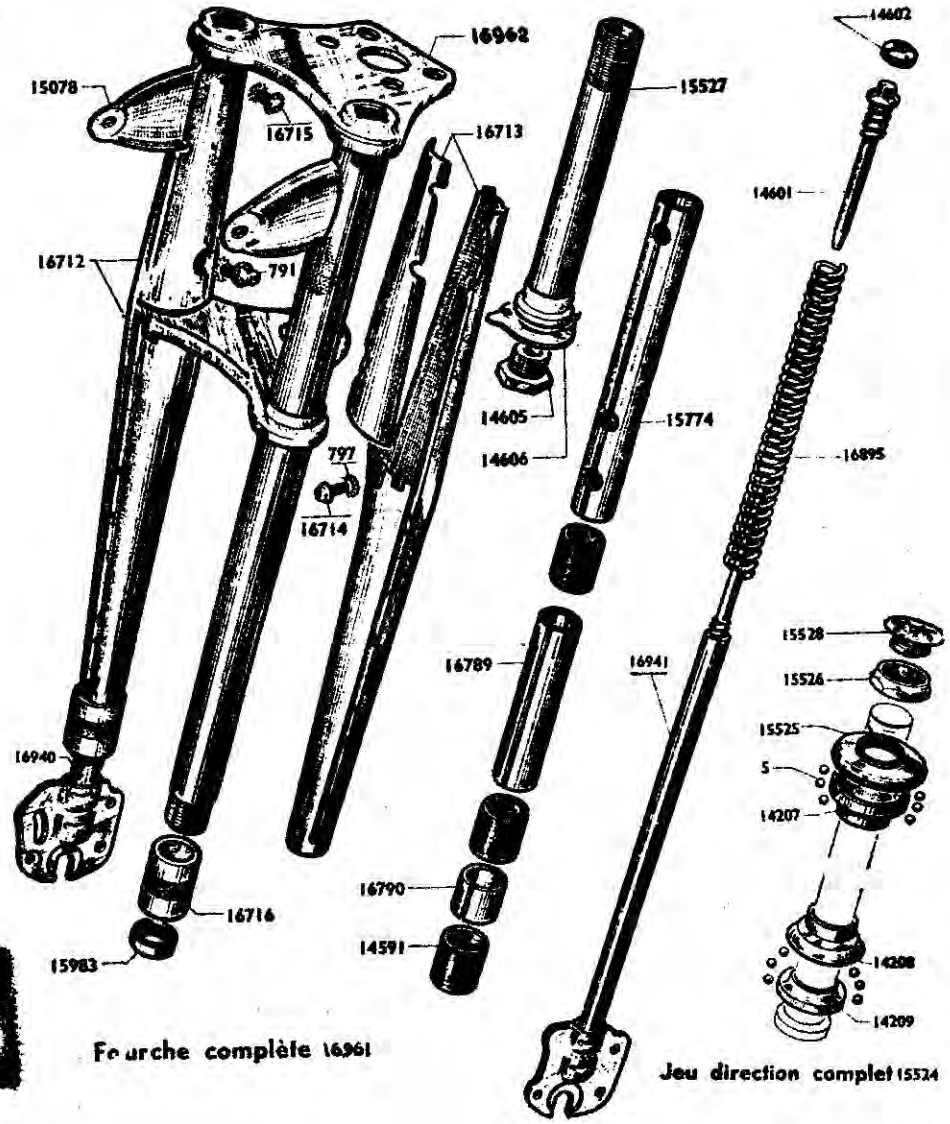

Numéro Pièces	Groupe	Nbre de pièces	DESIGNATION	Prix unitaire Vente détail
			FOURCHE	
791	5	2	Graisseur de 6×100	
797	5	6	Rondelle Ø 6	
14591	4	6	Bague de fourche	
14601	4	2	Attache supérieure de ressort	
14602	4	2	Ecrou de l'attache supérieure	
14605	4	1	Vis de pivot	
14606	4	1	Frein de vis de pivot	
15078	5	2	Support de phare (à souder)	
15527	4	1	Pivot de fourche	
15528	4	1	Bouchon (nylon) supérieur de pivot	
15774	4	2	Entretoise supérieure (L = 243 ‰)	
15983	5	2	Joint anti-fuite	
16712	1	S.E.	Ensemble droit de caches de fourche	
16713	1	S.E.	Ensemble gauche de caches de fourche	
16714	1	2	Vis de 6×100×9 fix. caches de fourche	
16715	1	2	Vis de 6×100×5,5 fix. caches de fourche	
16716	4	2	Ecrou inf. de fourreau	
16789	4	2	Entretoise milieu L = 113 ‰	
16790	4	2	Entretoise inf. L = 22 ‰	
16940	5	1	Plongeur droit avec guide ressort	
16941	5	1	Plongeur gauche avec guide ressort	
16895	5	2	Ressort de fourche (renforcé fil de 30/10)	
16961	1	S.E.	Fourche télescopique complète	
16962	1	1	Fourreau assemblé	
			JEU DE DIRECTION	
5	5	48	Bille de 3,96	
14207	4	1	Cône supérieur	
14208	4	1	Cuvette inférieure	
14209	4	1	Cône inférieur	
15524	4	S.E.	Jeu de direction complet	
15525	4	1	Cuvette supérieure	
15526	4	1	Contre-écrou de direction	

MOBYLETTE Type AV 76 ou AU 76

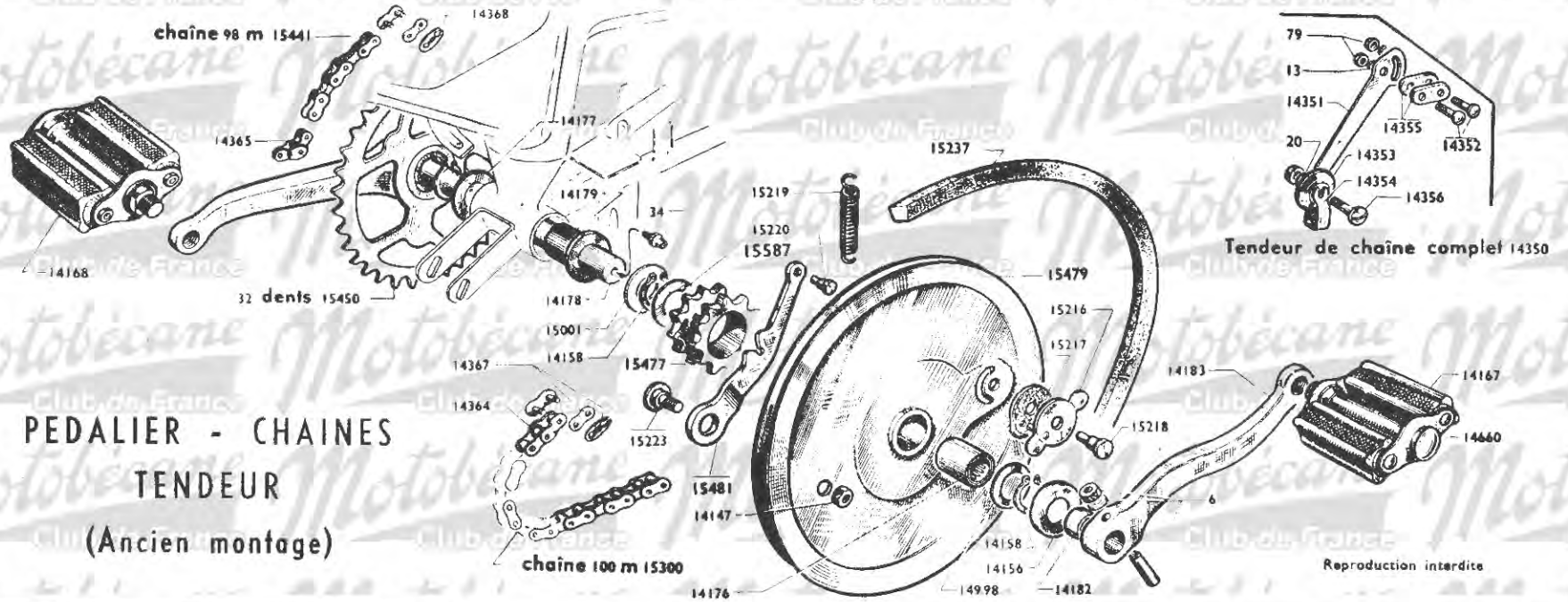

PEDALIER - CHAINES TENDEUR

(Ancien montage)

Reproduction interdite

Numéro pièces	Groupe	Nbre de pièces	DESIGNATION	Prix unitaire Vente détail
			PEDALIER	
6	5	2	Clavette de pédalier	
34	5	1	Graisseur	
14139	4	S.E.	Paire de pédales	
14147	2	1	Ecrou de l'axe de levier poulie	
14156	4	1	Pare-huile de pédalier	
14158	5	3	Circlips de pédalier	
14167	4	1	Pédale gauche	
14168	4	1	Pédale droite	
14176	5	1	Douille d'aiguilles	
14177	5	1	Joue de pédalier côté droit 16,5×30×10/10	
14178	4	1	Axe de pédalier	
14179	5	2	Bague de pédalier	
14182	5	1	Entretoise entre plateau et manivelle, épais. 9,5 m/m	
14183	4	1	Manivelle gauche coudée	
14660	4	2	Bouchon de pédale	
14833	5		Bague de pédalier cote réparation	
14998	5	1	Joue extérieure devant poulie 16,5×27×10/10	
15001	5	1	joue de pédalier 16,5×30×8/10	
15216	2	1	Bouton de verrouillage	
15217	2	1	Rondelle de friction du bouton	
15218	2	1	Axe du bouton	
15219	2	1	Ressort de levier de verrouillage	
15220	2	1	Axe de ressort sur levier	
15223	2	1	Axe avec écrou de levier de verrouillage	
15237	4	1	Courroie de 13×8	
15450	4	1	Manivelle droite avec pignon serti 32 dents	

Numéro Pièces	Groupe	Nbre de pièces	DÉSIGNATION	Prix unitaire Vente détail
15477	2	1	Pignon de pédalier 12 dents Ø int.=29	
15479	2	1	Poulie de pédalier Ø ext. 208 moyeu de 29	
15480	2	S.E.	Levier de verrouillage complet	
15481	2	1	Levier de verrouillage nu	
15587	5	1	Joue de pédalier 16,5×31×20/10	
16647		S.E.	Sous-ensemble comprenant : poulie + pignon + douille à aiguilles	
			TENDEUR DE CHAINE (Mod. avec galet ACIER)	
13	5	2	Rondelle grower Ø 5	
20	5	1	Rondelle plate Ø 6	
79	5	2	Ecrou du boulon de fixe-tendeur	
14350	5	S.E.	Tendeur de chaîne complet	
14351	5	1	Bras du tendeur	
14352	5	2	Boulon de fixation du tendeur	
14353	5	1	Galet tendeur complet	
14354	5	1	Pont de galet tendeur	
14355	5	2	Entretoise de bras tendeur	
14356	5	1	Axe de galet tendeur avec écrou	
			CHAINES (Voir NOTA)	
14364	4	1	Faux maillon de transmission moteur YELLOW	
14365	4	1	Faux maillon de transmission pédalier	
14367	4	1	Attache rapide de transmission moteur YELLOW	
14368	4	1	Attache rapide de transmission pédalier	
14565	4		Faux maillon de transmission moteur BRAMPTON	
14875	4		Attache rapide de transmission moteur BRAMPTON	
15300	4	1	Chaîne de transmission moteur 100 maillons	
15441	4	1	Chaîne de transmission pédalier 98 maillons	

NOTA - CHAINES : Deux marques de chaîne équipent les Mobylettes selon les approvisionnements, le nombre de maillons seul est à retenir. Néanmoins pour les attaches rapides et faux maillons, il est recommandé de nous indiquer la marque soit YELLOW ou BRAMPTON.

IMPORTANT. - Pour informations complémentaires concernant : Poulies de pédalier, axes de pédalier, courroies, consulter Documentation N° 111 - 112 - 113.

MOBYLETTE Type AV 76 ou AU 76

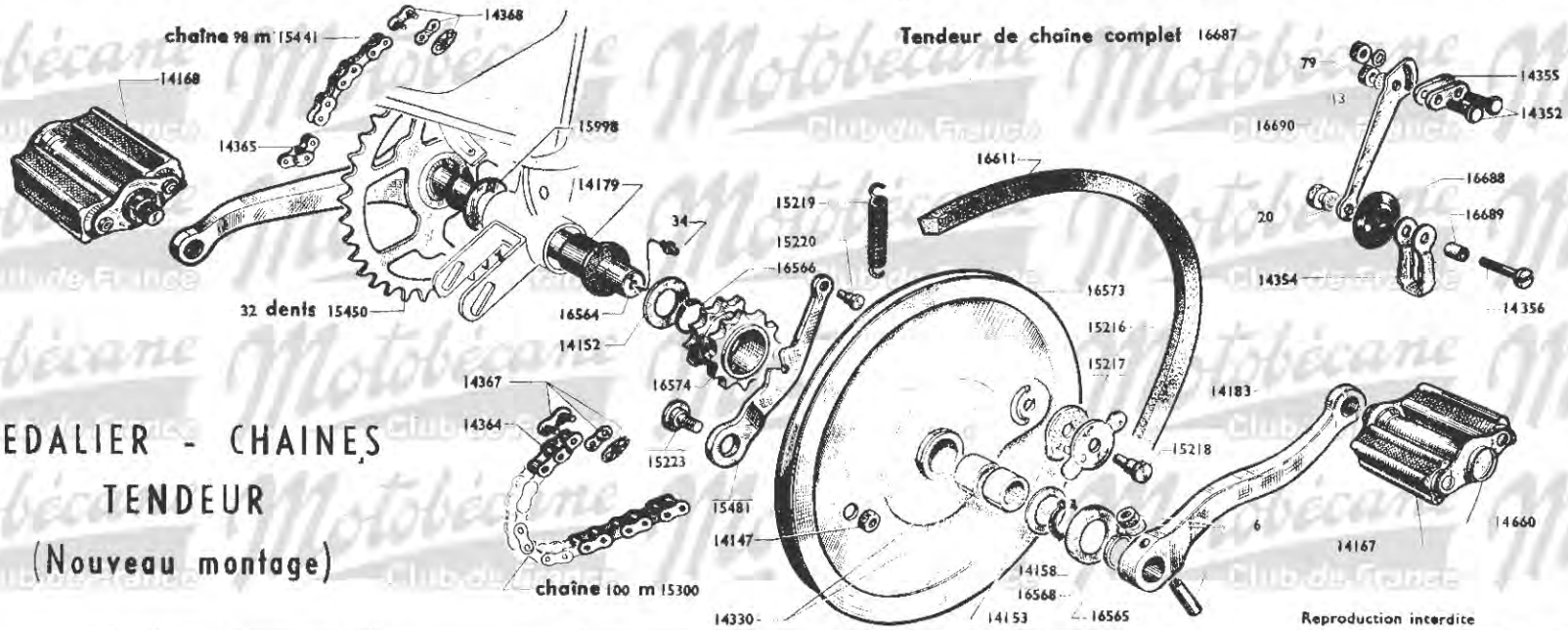

PEDALIER - CHAINES TENDEUR (Nouveau montage)

Reproduction interdite

Numéro Pièces	Groupe	Nbre de pièces	DESIGNATION	Prix unitaire Vente détail
			PEDALIER	
6	5	2	Clavette de pédalier	
34	5	1	Graisseur	
14139	4	S.E.	Paire de pédales	
14147	2	1	Ecrou de l'axe de levier poulie	
14152	5	1	Joue de pédalier de 16,5×33×8/10	
14153	5	1	Joue de pédalier de 16,5×27×20/10	
14158	5	2	Circlips de pédalier	
14167	4	1	Pédale gauche	
14168	4	1	Pédale droite	
14179	5	2	Bague de pédalier	
14183	4	1	Manivelle gauche coudée	
14330	5	2	Douille d'aiguilles largeur = 12 m/m	
14660	4	2	Bouchon de pédale	
14833	5		Bague de pédalier cote réparation	
15216	2	1	Bouton de verrouillage	
15217	2	1	Rondelle de friction du bouton	
15218	2	1	Axe du bouton	
15219	2	1	Ressort de levier verrouillage	
15220	2	1	Axe de ressort sur levier	
15223	2	1	Axe avec écrou de levier de verrouillage	
15450	4	1	Manivelle droite avec pignon serti 32 dents	
15480	2	S.E.	Levier de verrouillage complet	
15481	2	1	Levier de verrouillage nu	
15998	5	1	Joue de pédalier de 16'5×26×10/10	
16564	4	1	Axe de pédalier	
16565	4	1	Entretoise de manivelle gauche épaisseur 3 m/m	
16566	5	1	Truarc de pédalier	

Numéro Pièces	Groupe	Nbre de pièces	DESIGNATION	Prix unitaire Vente détail
16568	4	1	Pare-huile de pédalier	
16573	2	1	Poulie de pédalier Ø ext. = 214, moyeu de 29 pour pignon reversible 12 dents	
16574	2	1	Pignon de pédalier reversible 12 dents Ø int. 29	
16611	4	1	Courroie de 14×7	
16651		S.E.	Sous-ensemble comprenant : poulie + pignon + douilles à aiguilles	
			TENDEUR de CHAINE (mod. avec galet RILSAN)	
13	5	2	Rondelle grower 5	
20	5	1	Rondelle plate Ø 6	
79	5	2	Ecrou du boulon de fixation tendeur	
14352	5	2	Boulon de fixation du tendeur	
14354	5	1	Pont de galet tendeur	
14355	5	2	Entretoise de bras tendeur	
14356	5	1	Axe de galet tendeur avec écrou	
16687	2	S.E.	Tendeur de chaîne complet	
16688	2	1	Galet tendeur (RILSAN)	
16689	2	1	Entretoise de galet Ø 8 L=10,5	
16690	2	1	Bras du tendeur	
			CHAINES (Voir NOTA)	
14364	4	1	Faux maillon de transmission moteur YELLOW	
14365	4	1	Faux maillon de transmission pédalier	
14367	4	1	Attache rapide de transmission moteur YELLOW	
14368	4	1	Attache rapide de transmission pédalier	
14565	4		Faux maillon de transmission moteur BRAMPTON	
14875	4		Attache rapide de transmission moteur BRAMPTON	
15300	4	1	Chaîne de transmission moteur 100 maillons	
15441	4	1	Chaîne de transmission pédalier 98 maillons	

NOTA - CHAINES : Deux marques de chaîne équipent les Mobylettes selon les approvisionnements, le nombre de maillons seul est à retenir. Néanmoins pour les attaches rapides et faux maillons, il est recommandé de nous indiquer la marque soit YELLOW ou BRAMPTON.

IMPORTANT. - Pour informations complémentaires concernant : Poulies de pédalier, axes de pédalier, courroies, consulter Documentation N° 111 - 112 - 113.

MOBYLETTE Type AV 76 ou AU 76

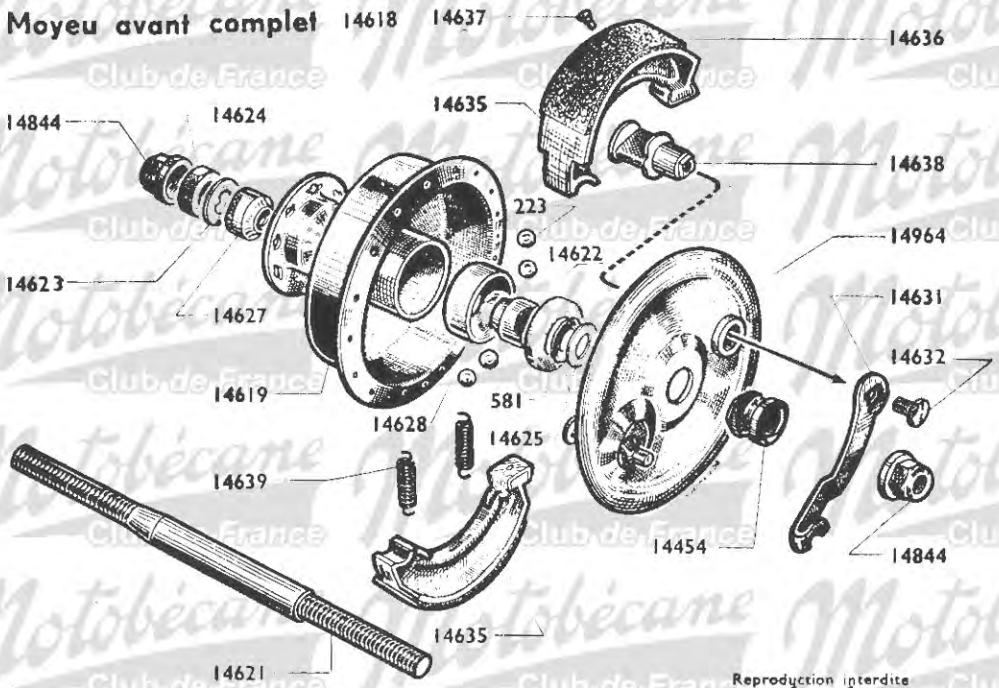

Reproduction interdite

ROUE ET MOYEU AVANT "IDEAL"

Numéro pièces	Groupe	Nbre de pièces	DESIGNATION	Prix unitaire Vente détail
			ROUE	
14989	4	36	Ecrou de rayon, jauge 16	
15535	1	1	Jante de 23×2	
15536	1	1	Enveloppe Hutchinson (bicolore) de 23×2	
15537	1	1	Chambre à air Hutchinson de 23×2	
15538	4	1	Ruban de jante	
15804	1	S.E.	Roue avant complète	
15805	4	18	Rayon 15×16 L=202, avec écrou	
15806	4	18	Rayon 15×16 L=227,5, avec écrou	
15815	1		Enveloppe Hutchinson (noire) de 23×2	
			MOYEU	
223	5	20	Bille de moyeu AV de 6,35	
581	4	2	Cache-poussière	
14454	4	1	Entretoise de centrage du flasque Ø int. 11 m/m	
14618	4	S.E.	Moyeu avant complet	
14619	4	1	Corps de moyeu avant nu	

Numéro pièces	Groupe	Nbre de pièces	DÉSIGNATION	Prix unitaire Vente détail
14620	4	S.E.	Axe de moyeu avant complet	
14621	4	1	Axe de moyeu avant nu	
14622	4	1	Cône fixe	
14623	4	1	Rondelle à ergot	
14624	4	1	Contre-écrou côté gauche	
14625	4	2	Rondelle entretoise du flasque	
14627	4	1	Cône réglable	
14628	4	2	Cuvette de moyeu avant	
14631	4	1	Levier de came de frein avant	
14632	4	1	Vis de fixation levier de came avant	
14635	4	2	Mâchoire de Ø 90	
14636	4	2	Ferodo	
14637	5	8	Rivet de Ferodo	
14638	4	1	Came des mâchoires	
14639	5	2	Ressort des mâchoires	
14844	4	2	Ecrou de roue Ø 11	
14964	4	1	Flasque des mâchoires nu	
15016	4	S.E.	Flasque des mâchoires complet	

S.E. = Sous-ensemble (ne figure pas sur le dessin).

Reproduction interdite

MOBYLETTE Type AV 76 ou AU 76

Moyeu complet avec pignon arrière 44 dents 15257

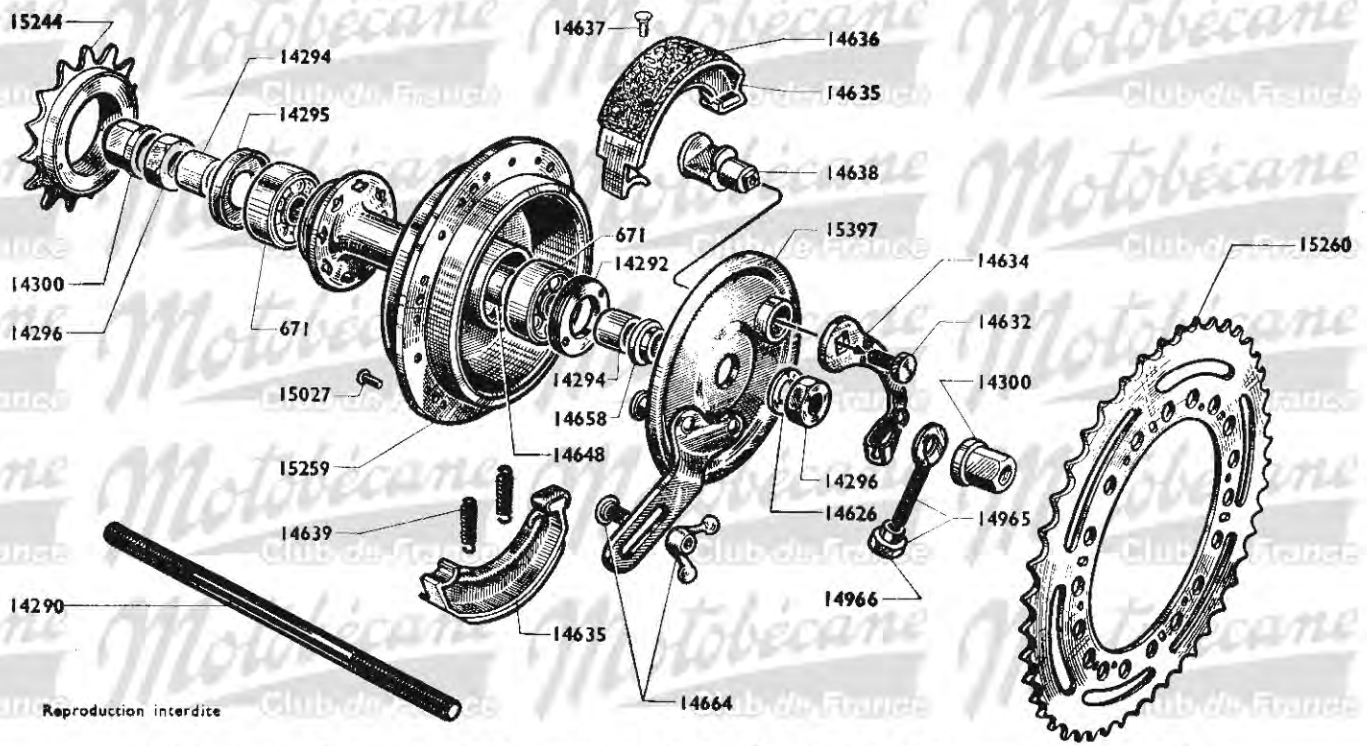

Reproduction interdite

ROUE ET MOYEU ARRIÈRE "IDEAL" 44 DENTS

Numéros pièces	Groupe	Nbre de pièces	DESIGNATION	Prix unitaire Vente détail
			ROUE	
14989	4	36	Ecrou de rayon, jauge 16	
15535	1	1	Jante de 23×2	
15536	1	1	Enveloppe Hutchinson (bicolore) 23×2	
15537	1	1	Chambre à air de 23×2 Hutchinson	
15538	4	1	Ruban de jante	
15808	4	18	Rayon 16×16×16 L=227,5 (côté droit) avec écrou	
15809	4	18	Rayon 16×16×16 L=197 (côté gauche) avec écrou	
15815	1		Enveloppe Hutchinson (noire) 23×2	
15819	1	S.E.	Roue arrière complète avec pignon 44 dents	
			MOYEU	
671	5	2	Roulement de 10×30×9	
14290	4	1	Axe de moyeu AR Ø 10	
14292	4	1	Ecrou de blocage roulement côté tambour	
14294	4	2	Entretoise de moyeu, droite et gauche, int. 10 L=11	
14295	4	1	Cache-poussière	
14296	4	2	Ecrou de moyeu	
14300	4	2	Ecrou de roue AR Ø 10	
14626	4	1	Rondelle lisse côté flasque	

Numéros pièces	Groupe	Nbre de pièces	DÉSIGNATION	Prix unitaire Vente détail
14632	4	1	Vis de fixation de levier came	
14634	4	1	Levier de came de frein AR	
14635	4	2	Mâchoire Ø 90	
14636	4	2	Ferodo	
14637	5	8	Rivet de Ferodo	
14638	4	1	Came des mâchoires	
14639	5	2	Ressort des mâchoires	
14648	4	1	Entretoise des roulements L-53	
14658	4	1	Entretoise de centrage de flasque Ø int.=10	
14664	4	1	Vis de maintien flasque avec écrou papillon	
14965	5	2	Tendeur de roue avec écrou	
14966	5	2	Ecrou de tendeur	
15027	5	6	Rivet de pignon AR Ø 4,5×11	
15244	4	1	Roue libre 18 dents 34,7×100	
15257	4	S.E.	Moyeu arrière complet avec pignon 44 dents	
15258	4	S.E.	Corps de moyeu AR complet avec pignon 44 dents	
15259	4	1	Corps de moyeu AR nu avec pignon 44 dents	
15260	4	1	Pignon arrière 44 dents	
15396	4	S.E.	Flasque des mâchoires complet à recouvrement	
15397	4	1	Flasque des mâchoires nu à recouvrement	

MOBYLETTE Type AV 76 uo AU 76

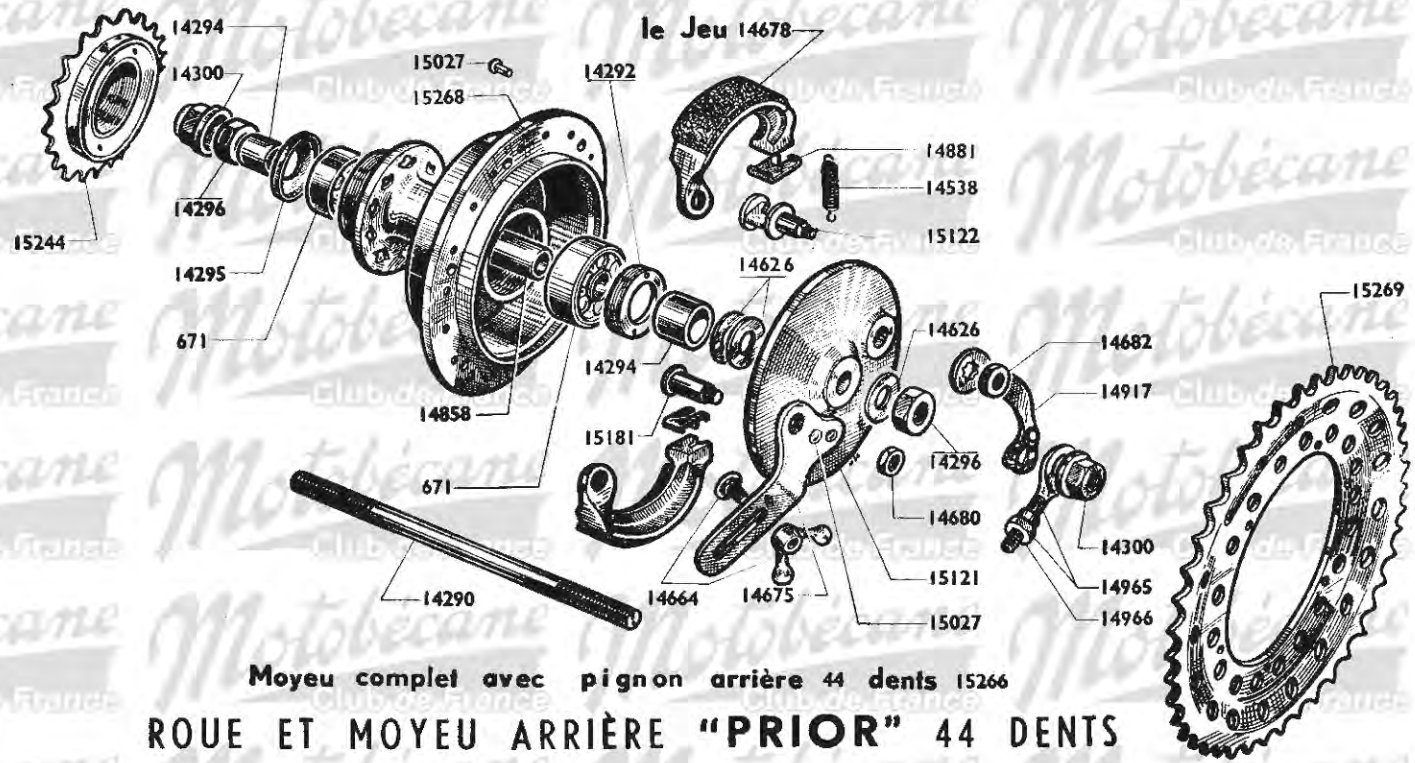

Moyeu complet avec pignon arrière 44 dents 15266

ROUE ET MOYEU ARRIÈRE "PRIOR" 44 DENTS

Numéro pièces	Groupe	Nbre de pièces	DESIGNATION	Prix unitaire Vente détail
			ROUE	
14989	4	36	Ecrou de rayon, jauge 16	
15535	1	1	Jante de 23×2	
15536	1	1	Enveloppe Hutchinson (bicolore) 23×2	
15537	1	1	Chambre à air de 23×2 Hutchinson	
15538	4	1	Ruban de jante	
15807	1	S.E.	Roue arrière complète avec pignon 44 dents	
15808	4	18	Rayon 16×15×16, L.= 227,5 (côté droit)	
15809	4	18	Rayon 16×15×16, L.= 197 (côté gauche)	
15815	1	1	Enveloppe Hutchinson (noire) 23×2	
			MOYEU	
671	5	2	Roulement de 10×30×9	
14290	4	1	Axe de moyeu AR nu Ø 10	
14292	4	1	Ecrou de blocage de roulement côté tambour	
14294	4	2	Entretoise de moyeu droite et gauche intérieur 10 L = 11	
14295	4	1	Cache-poussière Ø 30	
14296	4	2	Ecrou de moyeu	
14300	4	2	Ecrou de roue arrière Ø 10	
14538	5	1	Ressort des mâchoires	

Numéro pièces	Groupe	Nbre de Pièces	DESIGNATION	Prix unitaire Vente détail
14626	4	3	Rondelle lisse de moyeu	
14664	4	1	Vis de maintien de flasque avec écrou papillon	
14675	4	1	Patte ancrage de frein arrière	
14678	4	1	Paire de mâchoires Ø 90	
14680	4	1	Ecrou de point fixe	
14682	4	1	Ecrou de came	
14858	4	1	Entretoise des roulements L=48,2	
14881	4	2	Plaquette tôle des mâchoires	
14917	4	1	Levier de came arrière	
14965	5	2	Tendeur de roue avec écrou	
14966	5	2	Ecrou de tendeur	
15027	5	8	Rivet de pignon AR et de patte d'ancrage Ø 4,5×11	
15120	4	S.E.	Flasque des mâchoires complet	
15121	4	1	Flasque des mâchoires nu	
15122	4	1	Came des mâchoires avec écrou	
15181	4	1	Point fixe	
15244	4	1	Roue libre 18 dents 34,7×100	
15266	4	S.E.	Moyeu arrière complet avec pignon 44 dents	
15267	4	S.E.	Corps de moyeu AR complet avec pignon 44 dents	
15268	4	1	Corps de moyeu AR nu avec pignon 44 dents	
15269	4	1	Pignon arrière 44 dents	

MOBYLETTE Type AV 76 ou AU 76

Moyeu avant Complet 16660

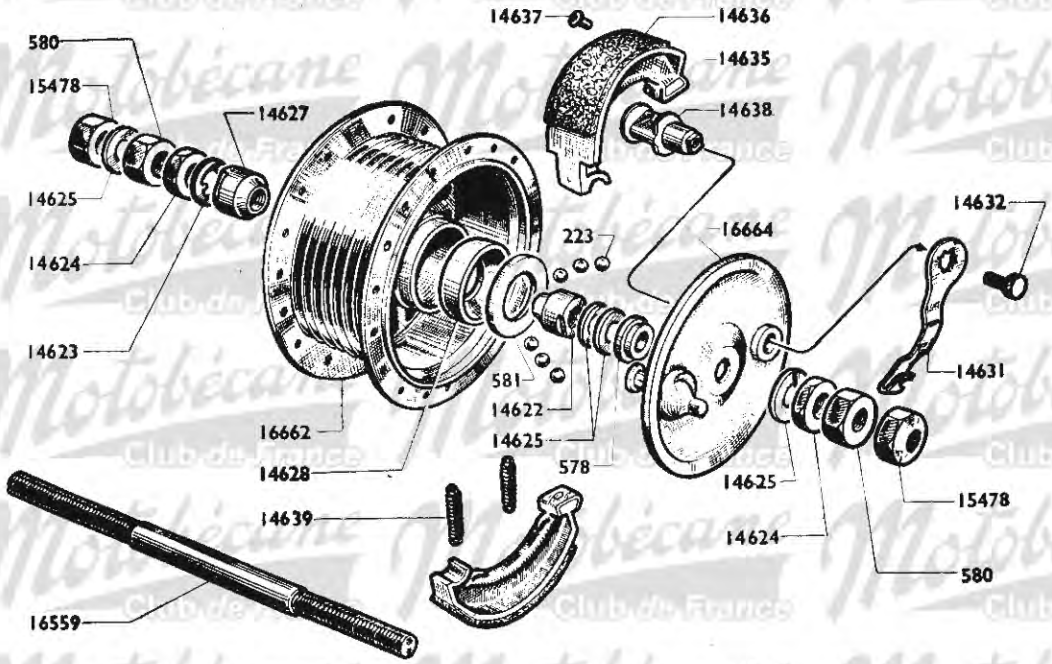

Reproduction interdite

ROUE ET MOYEU AVANT "IDEAL" MONOBLOC Ø 90 m/m

Numéro Pièces	Groupe	Nbre de pièces	DÉSIGNATION	Prix unitaire Vente détail
			ROUE	
14989	4	36	Ecrou de rayon, jauge 16	
15535	1	1	Jante de 23×2	
15536	1	1	Enveloppe Hutchinson (bicolore) 23×2	
15537	1	1	Chambre à air de 23×2 Hutchinson	
15538	4	1	Ruban de jante	
15542	4	36	Rayon 15×15×16 L=197, avec écrou	
15815	1		Enveloppe Hutchinson (noire) 23×2	
16659	1	S.E.	Roue avant complète	
			MOYEU	
223	5	20	Bille de moyeu avant de 6,35	
578	4	1	Entretoise de centrage de flas. Ø 11×20×14 ép.=4,8	
580	4	2	Ecrou de moyeu	
581	4	2	Cache-poussière	
14622	4	1	Cône fixe	
14623	4	1	Rondelle à ergot	
14624	4	2	Contre-écrou Ø 11 épais.=5 m/m	
14625	4	4	Rondelle entretoise	
14627	4	1	Cône réglable	
14628	4	2	Cuvette Ø 31,10	
14631	4	1	Levier de came	
14632	4	1	Vis de fix. levier de came	
14635	4	2	Mâchoire Ø 90	
14636	4	2	Ferodo	
14637	5	8	Rivet de Ferodo	
14638	4	1	Came des mâchoires	
14639	5	2	Ressort des mâchoires	
15478	4	2	Ecrou de roue Ø 11	
16558	4	S.E.	Axe de moyeu avant complet	
16559	4	1	Axe de moyeu avant nu Ø 11 L=143 m/m	
16660	4	S.E.	Moyeu avant complet	
16662	4	1	Corps de moyeu avant nu	
16663	4	S.E.	Flasque des mâchoires complet	
16664	4	1	Flasque des mâchoires nu	

NOTA. – La roue et son moyeu figurant sur cette page sont prévus pour la fourche large N° 16551 (empattement de 110 m/m).

Reproduction interdite

MOBYLETTE Type AV 76 ou AU 76

Moyeu complet avec pignon arrière 44 dents 16666

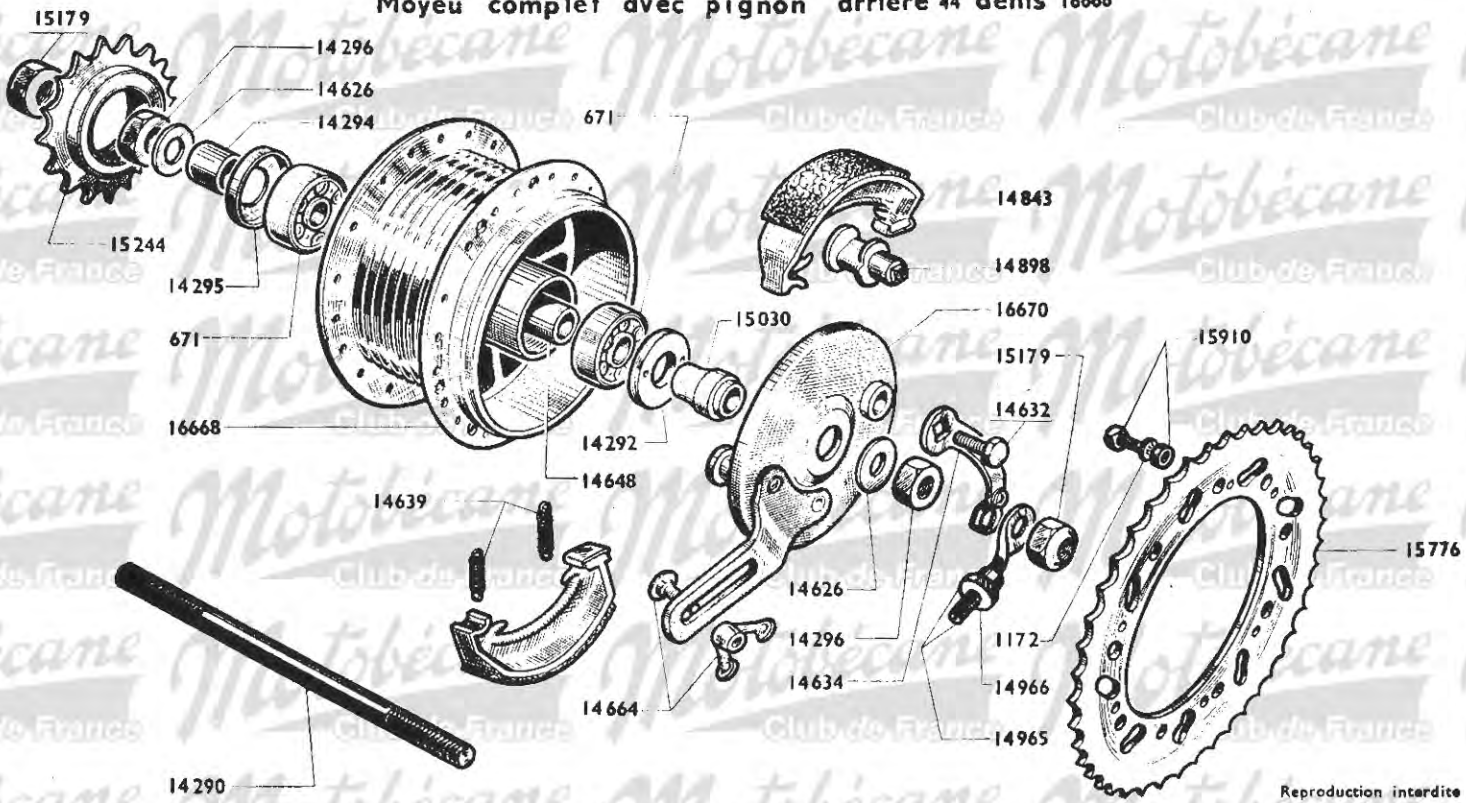

Reproduction interdite

ROUE ET MOYEU ARRIÈRE "IDEAL" MONOBLOC ∅ 100 m/m

Numéro Pièces	Groupe	Nbre de pièces	DESIGNATION	Prix unitaire Vente détail
			ROUE	
14989	4	36	Ecrou de rayon, jauge 16	
15535	1	1	Jante de 23×2	
15536	1	1	Enveloppe Hutchinson (bicolore) 23×2	
15537	1	1	Chambre à air de 23×2 Hutchinson	
15538	4	1	Ruban de jante	
15815	1		Enveloppe Hutchinson (noire) 23×2	
16532	4	36	Rayon 16×15×16, L. 193, A. écrou	
16665	4	S.E.	Roue arrière complète avec pignon 44 dents	
			MOYEU	
671	5	2	Roulement de 10×30×9	
1172		6	Rondelle NOMEL ∅ 6	
14290	4	1	Axe de moyeu AR nu ∅ 10	
14292	4	1	Ecrou de blocage roulement côté tambour	
14294	4	1	Entretoise de moyeu côté droit, Int=10, L.=11 m/m	
14295	4	1	Cache-poussière ∅ Ext.= 30	
14296	4	2	Ecrou de moyeu	
14626	4	2	Rondelle lisse de moyeu	

Numéro pièces	Groupe	Nbre de pièces	DESIGNATION	Prix unitaire Vente détail
14632	4	1	Vis de fix. levier de came AR	
14634	4	1	Levier de came de frein AR	
14639	5	2	Ressort des mâchoires	
14648	4	1	Entretoise des roulements, L.=53 m/m	
14664	4	1	Vis de maintien flasque A/écrou papillon	
14843	4	2	Mâchoire ∅ 100	
14898	4	1	Came des mâchoires	
14965	5	2	Tendeur de roue avec écrou	
14966	5	2	Ecrou du tendeur	
15030	4	1	Entretoise de centrage du flasque L = 20,5 - Int. ∅ 10	
15179	4	2	Ecrou de roue AR ∅ 10	
15244	4	1	Roue libre 18 dents 34,7×100	
15776	4	1	Pignon AR 44 dents (prévu pour fix. 6 boulons)	
15910	4	6	Boulon tête carrée fix. pignon AR 6×100×14	
16666	4	S.E.	Moyeu arrière complet A/pignon 44 dents boulonné	
16667	4	S.E.	Corps de moyeu arrière complet (sans le pignon)	
16668	4	1	Corps de moyeu arrière nu (sans le pignon)	
16669	4	S.E.	Flasque des mâchoires complet	
16670	4	1	Flasque des mâchoires nu	

S.E. = Sous-ensemble (ne figure pas sur le dessin).

Reproduction interdite

MOBYLETTE Type AV 76 ou AU 76

Moyeu avant complet 16584

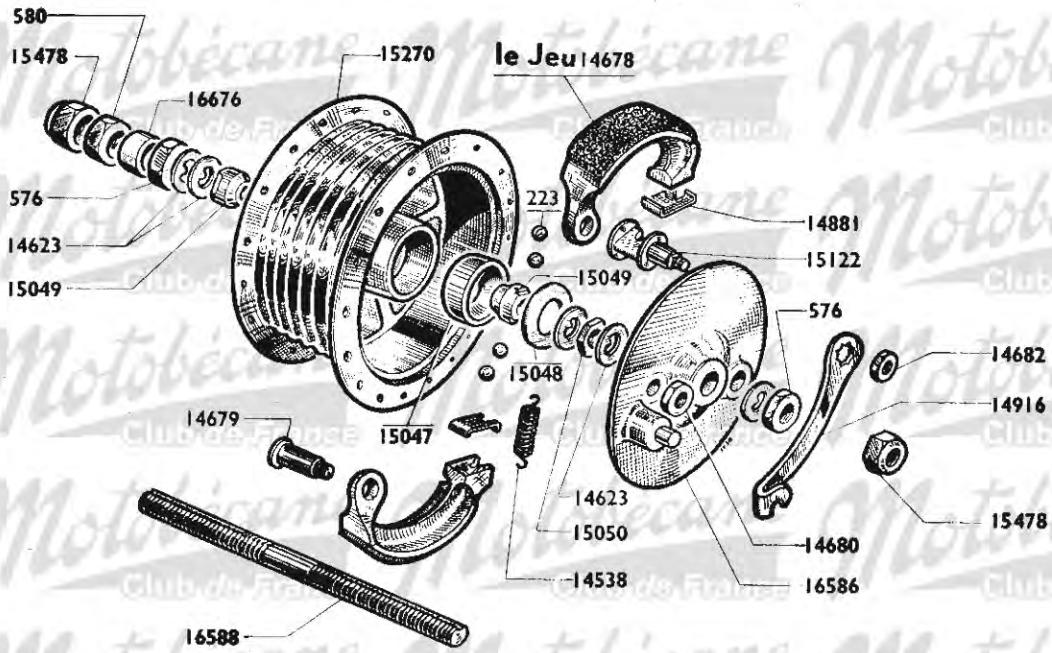

Reproduction interdite

ROUE ET MOYEU AVANT "PRIOR" MONOBLOC

Numéro Pièces	Groupe	Nbre de pièces	DESIGNATION	Prix unitaire Vente détail
			ROUE	
14989	4	36	Ecrou de rayon, jauge 16	
15535	1	1	Jante de 23×2	
15536	1	1	Enveloppe Hutchinson (bicolore) 23×2	
15537	1	1	Chambre à air de 23×2 Hutchinson	
15538	4	1	Ruban de jante	
15542	4	36	Rayon 15×15×16 L=197, avec écrou	
15815	1		Enveloppe Hutchinson (noire) 23×2	
16589	1	S.E.	Roue avant complète	
			MOYEU	
223	5	20	Bille de moyeu avant de 6,35	
576	4	2	Contre-écrou	
580	4	1	Ecrou de moyeu	
14538	5	1	Ressort des mâchoires	
14623	4	5	Rondelle à ergot	
14678	4	1	Paire de mâchoires Ø 90	
14679	4	1	Point fixe de frein avant	

Numéro Pièces	Groupe	Nbre de pièces	DESIGNATION	Prix unitaire Vente détail
14680	4	1	Ecrou du point fixe	
14682	4	1	Ecrou de came des mâchoires	
14881	4	2	Plaquette tôle des mâchoires	
14916	4	1	Levier de came de frein avant	
15047	4	2	Cuvette de moyeu avant	
15048	4	2	Cache-poussière Ø 31	
15049	4	2	Cône fixe ou réglable de roue avant	
15050	4	2	Contre-écrou de cône	
15122	4	1	Came des mâchoires avec écrou	
15270	4	1	Corps de moyeu nu	
15478	4	2	Ecrou de roue	
16584	4	S.E.	Moyeu avant complet	
16585	4	S.E.	Flasque des mâchoires complet	
16586	4	1	Flasque des mâchoires nu	
16587	4	S.E.	Axe de moyeu avant complet	
16588	4	1	Axe de moyeu avant nu	
16676	4	1	Entretoise Ø 11×14 épais. = 6,5 (cowel)	

NOTA. - La roue et son moyeu figurant sur cette page sont prévus pour la fourche large N° 16551 (empattement de 110 m/m).

MOBYLETTE Type AV 76 ou AU 76

Moyeu Complet avec pignon arrière 44 dents 16592

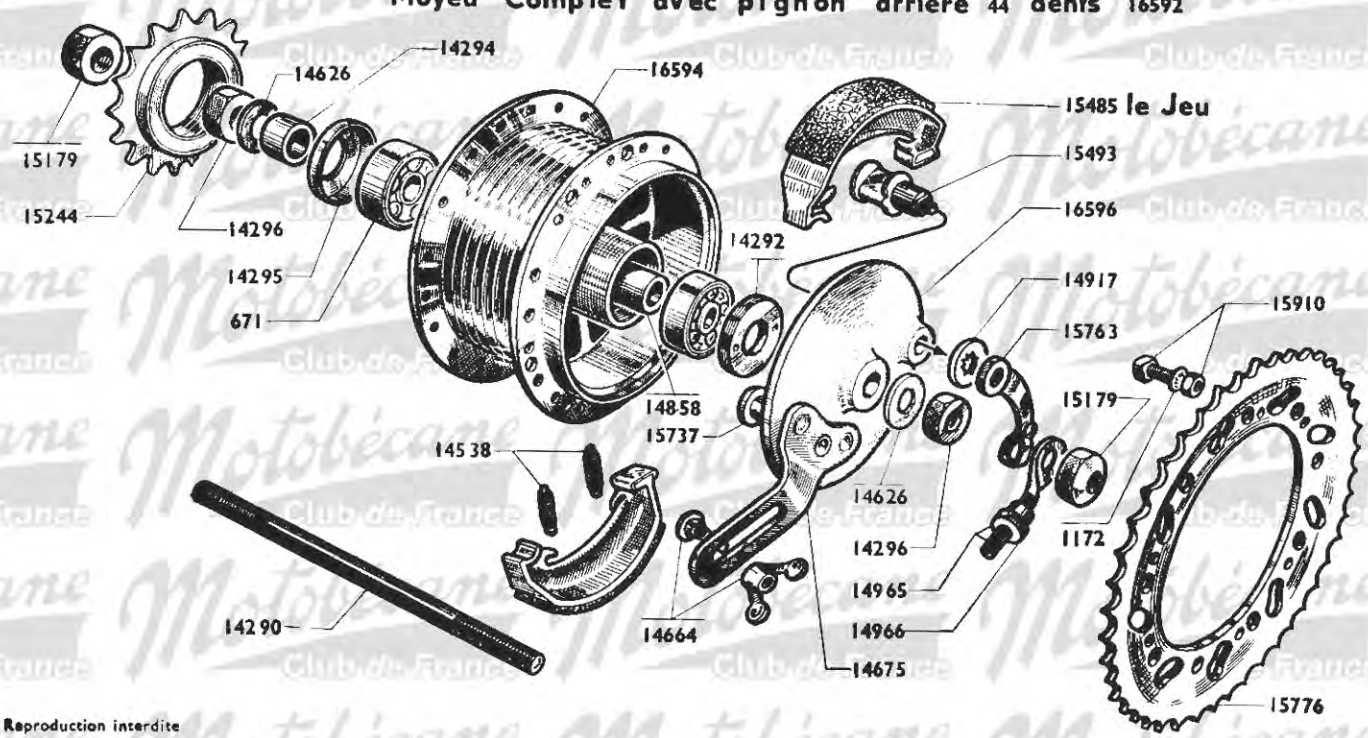

Reproduction interdite

ROUE ET MOYEU ARRIÈRE "PRIOR" MONOBLOC

Numéro pièces	Groupe	Nbre de pièces	DESIGNATION	Prix unitaire Vente détail
			ROUE	
14989	4	36	Ecrou de rayon jauge 16	
15535	1	1	Jante de 23×2	
15536	1	1	Enveloppe Hutchinson (bicolore) 23×2	
15537	1	1	Chambre à air de 23×2 Hutchinson	
15538	4	1	Ruban de jante	
15815	1		Enveloppe Hutchinson (noire) 23×2	
16532	4	36	Rayon 16×15×16, L 193, avec écrou	
16597	1	S.E.	Roue arrière complète avec pignon 44 dents	
			MOYEU	
671	5	2	Roulement de 10×30×9	
1172		6	Rondelle NOMEL Ø 6	
14290	4	1	Axe de moyeu AR nu Ø 10	
14292	4	1	Ecrou de blocage de roulement côté tambour	
14294	4	1	Entretoise de moyeu côté droit, Int. = 10, L = 11 m/m	
14295	4	1	Cache-poussière Ø Ext. = 30	
14296	4	2	Ecrou de moyeu	
14538	5	2	Ressort des mâchoires	
14626	4	2	Rondelle lisse de moyeu	

Numéro pièces	Groupe	Nbre de pièces	DESIGNATION	Prix unitaire Vente détail
14664	4	1	Vis de maintien de flasque A/écrou papillon	
14675	4	1	Patte ancrage de frein AR	
14858	4	1	Entretoise des roulements L. = 48,2	
14917	4	1	Levier de came AR	
14965	5	2	Tendeur de roue A/écrou	
14966	5	2	Ecrou de tendeur	
15179	4	2	Ecrou de roue AR Ø 10	
15244	4	1	Roue libre 18 dents 34,7×100	
15485	4	1	Paire de mâchoires Ø 100	
15493	4	1	Came des mâchoires A/écrou	
15737	4	1	Point fixe à river	
15763	4	1	Ecrou de came de 8×100	
15776	4	1	Pignon AR 44 dents (prévu pour fix. 6 boulons)	
15910	4	6	Boulon tête carrée fix. pignon AR 6×100×14	
16592	4	S.E.	Moyeu AR a/pignon 44 dents boulonné	
16593	4	S.E.	Corps de moyeu AR complet (sans le pignon)	
16594	4	1	Corps de moyeu AR nu (sans le pignon)	
16595	4	S.E.	Flasque des mâchoires complet	
16596	4	1	Flasque des mâchoires nu	

MOBYLETTE Type AV 76 ou AU 76

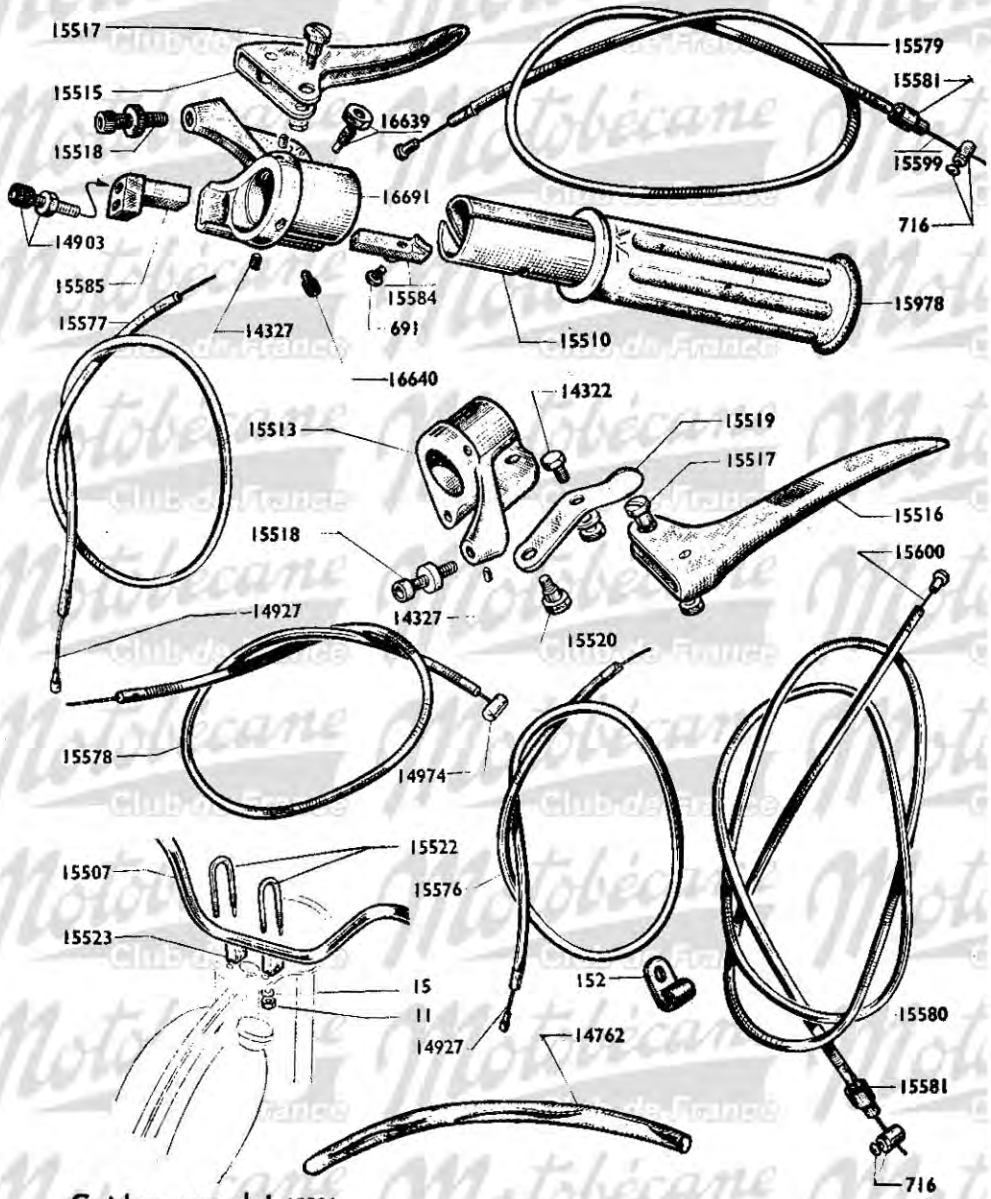

Guidon complet 15506

GUIDON - COMMANDES

Numéro pièces	Groupe	Nbre de pièces	DÉSIGNATION	Prix unitaire Vente détail
			GUIDON ET POIGNÉE TOURNANTE	
11	5	2	Ecrou Ø 7 × 100 fix. étrier de guidon	
15	5	2	Rondelle grower Ø 7	
691	4	2	Vis de curseur	
14322	4	1	Serre-câble de starter	
14327	4	5	Vis de serrage corps de poignée	
14903	5	1	Barillet réglage décompresseur	
15506	4	S.E.	Guidon complet	
15507	4	1	Cintre de guidon nu	
15510	4	1	Manchon de poignée tournante	
15513	4	1	Corps de poignée gauche	
15515	4	1	Levier de frein droit	
15516	4	1	Levier de frein gauche	
15517	4	2	Axe de levier avec écrou	
15518	4	2	Barillet réglage frein avec écrou	
15519	4	1	Levier de starter	
15520	4	1	Axe de levier de starter	
15521	4	S.E.	Fixation complète de guidon sur fourche	
15522	4	2	Etrier de fix. guidon	
15523	4	2	Cale d'étrier	
15584	4	1	Curseur des gaz	
15585	4	1	Curseur de décompresseur	
15712	4	S.E.	Levier de starter complet	
15978	5	2	Poignée caoutchouc noire	
15991	4	S.E.	Corps de poign. g. compl. avec leviers, starter, frein)	
16639	4	1	Vis de positionnem. avec écrou Ø 5 × 90 L = 12 m/m 5	
16640	4	1	Vis de fix. corps de poign. tourn. Ø 6 × 100 L = 11 m/m	
16691	4	1	Corps de poignée tournante	
16696	4	S.E.	Poignée tournante complète (caoutchouc noir)	
16702	4		Poignée caoutchouc grise	
16703	4	S.E.	Poignée tournante complète (caoutchouc gris)	
			COMMANDES	
152	5	1	Attache gaine de frein AV	
716	5	2	Serre-câble de frein AV et AR	
14762	5	3	Isogaine de commandes	
14927	5	1	Câble des gaz	
14927	5	1	Câble d'air	
14974	4	1	Câble de décompresseur	
15576	4	1	Commande d'air complète	
15577	4	1	Commande des gaz complète	
15578	4	1	Commande de décompresseur complète	
15579	4	1	Commande de frein AV complète	
15580	4	1	Commande de frein AR complète	
15581	4	2	Butée de gaine de frein AV et AR	
15599	5	1	Câble de frein AV	
15600	5	1	Câble de frein AR	

NOTA. - Les premières AV 76 et AV 79 ont été équipées d'une poignée tournante avec fixation différente de celle indiquée ci-dessus (Voir catalogue AV 78 page 11 A).

S.E. = Sous-ensemble (ne figure pas sur le dessin).

Reproduction interdite

Reproduction interdite

MOBYLETTE Type AV 76 ou AU 76

ECLAIRAGE

Numéro Pièces	Groupe	Nbre de pièces	DESIGNATION	Prix unitaire Vente détail
			Phare SOUBITEZ fixation latérale	
54	3	2	Rondelle de la vis de fix. latérale	
679	3	2	Vis de fixation latérale	
14460	3	1	Lampe de phare jaune 6 V - 1 Amp.	
14471	3	1	Douille porte-lampe	
14509	3	1	Bouton d'interrupteur	
14515	3	1	Réflecteur	
15201	3	S.E.	Ensemble optique (plastique)	
15202	3	1	Porte de phare	
15203	3	1	Verre de phare (plastique)	
15207	3	1	Ressort de maintien de réflecteur	
15209	3	1	Agrafe de maintien porte de phare avec vis	
15210	3	S.E.	Interrupteur complet	
15802	3	S.E.	Phare complet	
15803	3	1	Calotte de phare	
			Phare LUXOR fixation latérale	
54	3	2	Rondelle de la vis fix. latérale	
679	3	2	Vis de fixation latérale	
14163	3	1	Réflecteur	
14460	3	1	Lampe de phare jaune 6 V - 1 Amp.	
14479	3	1	Douille porte-lampe	
14868	3	S.E.	Interrupteur complet	
14869	3	1	Bouton d'interrupteur	
14940	3	3	Ressort de maintien de réflecteur	
15254	3	S.E.	Ensemble optique	
15255	3	1	Porte de phare	
15816	3	S.E.	Phare complet	
15817	3	1	Calotte de phare	
16517	3	1	Verre de phare ∅ 108	
			Lanterne arrière "MANDUCHER"	
756	3	1	Lampe de lanterne AR 12 V - 0,5 Amp.	
15312	3	S.E.	Lanterne arrière complète	
15313	3	1	Socle de lanterne AR	
15314	3	1	Capot de lanterne AR avec joint	
15315	3	2	Vis de capot	
15725	3	1	Joint de lanterne AR	

S.E. = Sous-ensemble (ne figure pas sur le dessin).

Reproduction interdite

Reproduction interdite

MOBYLETTE

TYPE AV 79 OU AU 79

(Pièces différentes du type AV 76 ou AU 76)

Motobécane Club de France

MOBYLETTE Type AV 79 ou AU 79

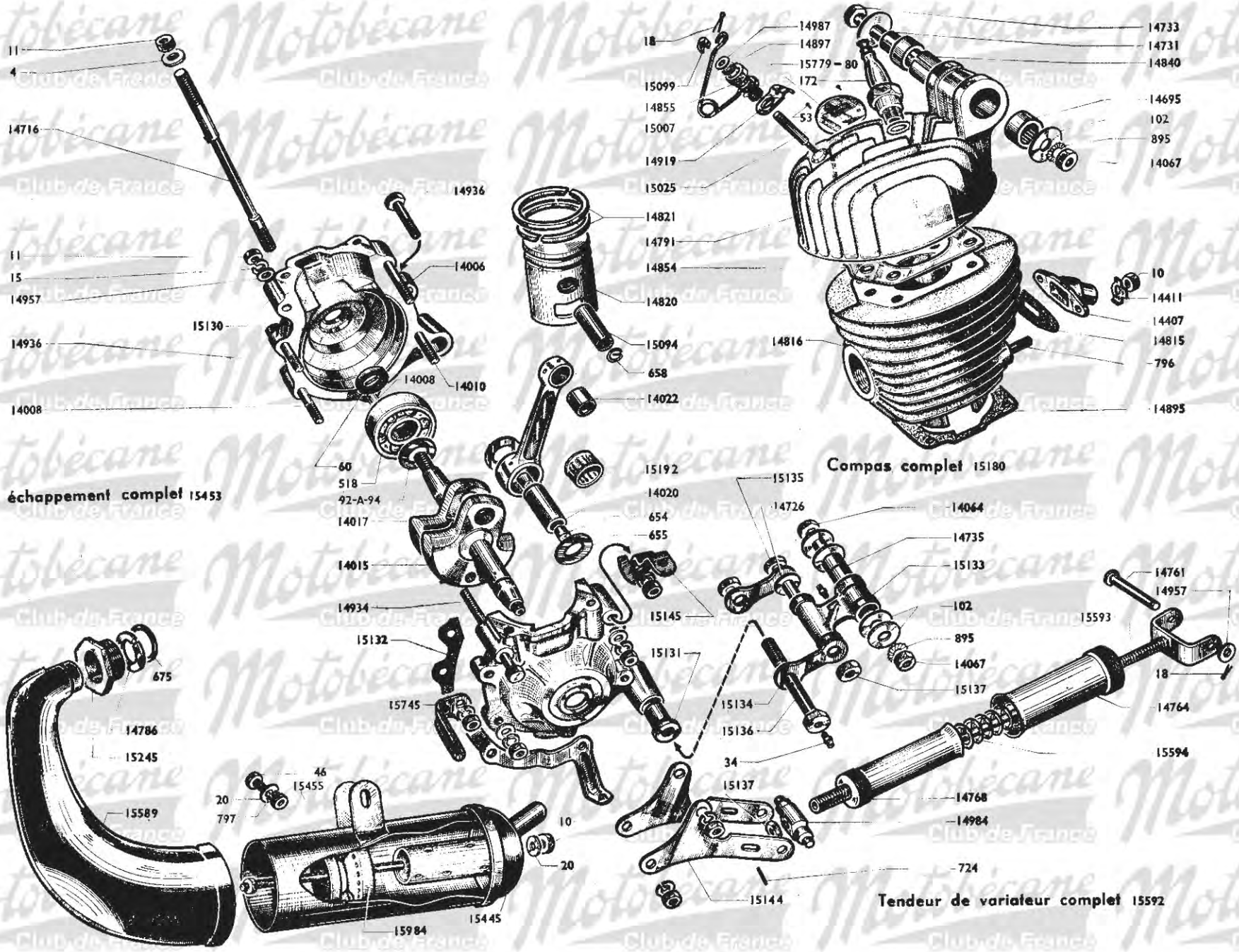

Reproduction interdite

MOBYLETTE Type AV 79 ou AU 79

MOTEUR - ARTICULATION - ECHAPPEMENT (1er montage)

Numéro pièces	Groupe	Nbre de pièces	DÉSIGNATION	Prix unitaire Vente détail
4	5	4	Rondelle plate de Ø 7	
10	5	2	Ecrou de 6×100	
11	5	7	Ecrou de 7×100	
15	5	7	Rondelle grower de Ø 7	
18	5	1	Goupille de décompresseur 1,6×30	
53	5	2	Clou cannelé	
60	5	2	Joint anti-fuite	
92	5		Cale de réglage 1/10	
93	5		Cale de réglage 2/10	
94	5		Cale de réglage 3/10	
102	5		Rondelle 8,5×22	
172	3	1	Bougie de 14 avec joint	
518	5	2	Roulement de vilebrequin	
654	5	2	Bouchon d'axe de tête de bielle	
655	5	2	Flasque de tête de bielle	
658	3	2	Frein d'axe de piston	
796	5	2	Goujon de pipe admission	
895	3	1	Rondelle blocfor de Ø 8	
14006	5	1	Goujon de 7×100 7×125×56	
14008	5	2	Boulon de 7×100×47	
14010	5	1	Boulon de 7×100×41	
14015	3	1	Masse de vilebrequin côté embrayage	
14017	3	1	Masse de vilebrequin côté volant	
14020	3	1	Axe de tête de bielle	
14022	5	1	Bague de pied de bielle	
14067	5	1	Ecrou de l'axe d'articulation	
14407	5	1	Pipe admission	
14411	5	2	Frein d'écrou de pipe	
14695	5	2	Douille d'aiguilles	
14716	5	4	Goujon assemblage cylindre et culasse	
14721	5	S.E.	Décompresseur complet	
14731	2	1	Axe d'articulation supérieur	
14733	5	1	Boulon d'axe d'articulation	
14791	3	1	Culasse nue à bossage d'articulation	
14815	5	1	Joint de pipe admission	
14816	3	1	Cylindre avec piston complet ajusté	
14819	3	S.E.	Piston complet	
14820	3	1	Piston nu avec axe	
14821	3	2	Segment	
14840	5	1	Entretoise de douille d'aiguilles	
14854	5	1	Joint de culasse	
14855	5	1	Douille ou corps de décompresseur	
14895	5	1	Joint de cylindre	
14897	5	1	Joint de soupape décompresseur	
14919	4	1	Patte d'ancrage	
14934	5	1	Boulon de 7×100×70	
14936	5	2	Boulon de 7×100×30	
14939	3	S.E.	Culasse complète avec decompresseur et douille	
14957	5	7	Rondelle plate Ø 7 boulon de carter	
14987	5	1	Rondelle du joint de soupape	
15007	5	1	Ressort de compresseur	
15025	5	1	Soupape de décompresseur	
15094	3	1	Axe de piston juste	
15095	3		Axe de piston cote réparation 1/10	
15096	3		Axe de piston cote réparation 2/10	

Numéro pièces	Groupe	Nbre de Pièces	DÉSIGNATION	Prix unitaire Vente détail
15099	5	1	Chape de soupape	
15130	1	1	Carter moteur complet avec joints et bague	
15131	5	2	Bague de carter moteur ou de compas	
15132	5	1	Joint de carter	
15144	5	2	Patte fixation moteur inférieure	
15145	2	1	Patte supérieure carter de protection	
15175	5	S.E.	Jeu de vis de carter moteur	
15189	3	S.E.	Vilebrequin complet	
15190	3	S.E.	Embiellage complet	
15192	3	1	Douille à aiguilles	
15598	2	1	Jeu de joints moteur complet	
15745	2	1	Patte double fixe-carter de protection "DiMOBY".	
15779	5	1	Plaque moteur MB	
15780	5	1	Plaque moteur MC	
			COMPAS	
34	5	2	Graisseur	
102	5	4	Rondelle 8,5×22×1,5	
895	3	1	Rondelle blocfor de Ø 8	
14064	5	1	Axe de fixation compas au cadre avec écrou	
14067	5	1	Ecrou de l'axe	
14726	5	2	Rondelle d'axe de biellette	
14735	2	1	Axe du bras de compas côté cadre	
15133	2	1	Bras de compas	
15134	2	2	Biellette de compas	
15135	2	1	Axe de biellette sur bras de compas	
15136	2	1	Axe de biellette sur moteur avec écrou	
15137	2	2	Ecrou de l'axe de biellette	
15180	2	S.E.	Compas complet	
			TENDEUR DE VARIATEUR	
18	5	1	Goupille fendue	
724	5	1	Goupille cannelée de tige tendeur Ø 2	
14761	2	1	Axe de la chape du tendeur	
14764	2	1	Ecrou de réglage avec cache côté cycle	
14768	2	1	Ecrou de réglage avec cache côté moteur	
14957	5	1	Rondelle plate de Ø 7	
14984	2	1	Axe d'articulation du tendeur	
15137	2	1	Ecrou du cache côté moteur	
15592	2	S.E.	Tendeur de variateur complet	
15593	2	1	Tige et chape assemblés	
15594	2	1	Ressort de tendeur de variateur	
			ECHAPPEMENT	
10	5	2	Ecrou Ø 6×100	
20	5	3	Rondelle plate Ø 6 de pot d'échappement	
46	5	2	Boulon de 6×11	
675	5	1	Joint d'échappement	
797	5	2	Rondelle blocfor de Ø 6	
14786	5	1	Anneau de butée d'écrou	
15245	5	1	Ecrou d'échappement	
15445	1	1	Sortie embout échappement	
15453	2	S.E.	Echappement complet	
15454	2	S.E.	Pot démontable complet	
15455	2	1	Corps de pot d'échappement	
15589	2	1	Cintre tromblon	
15984	4	1	Chicane (longueur totale = 230 m/m)	

MOBYLETTE Type AV 79 ou AU 79

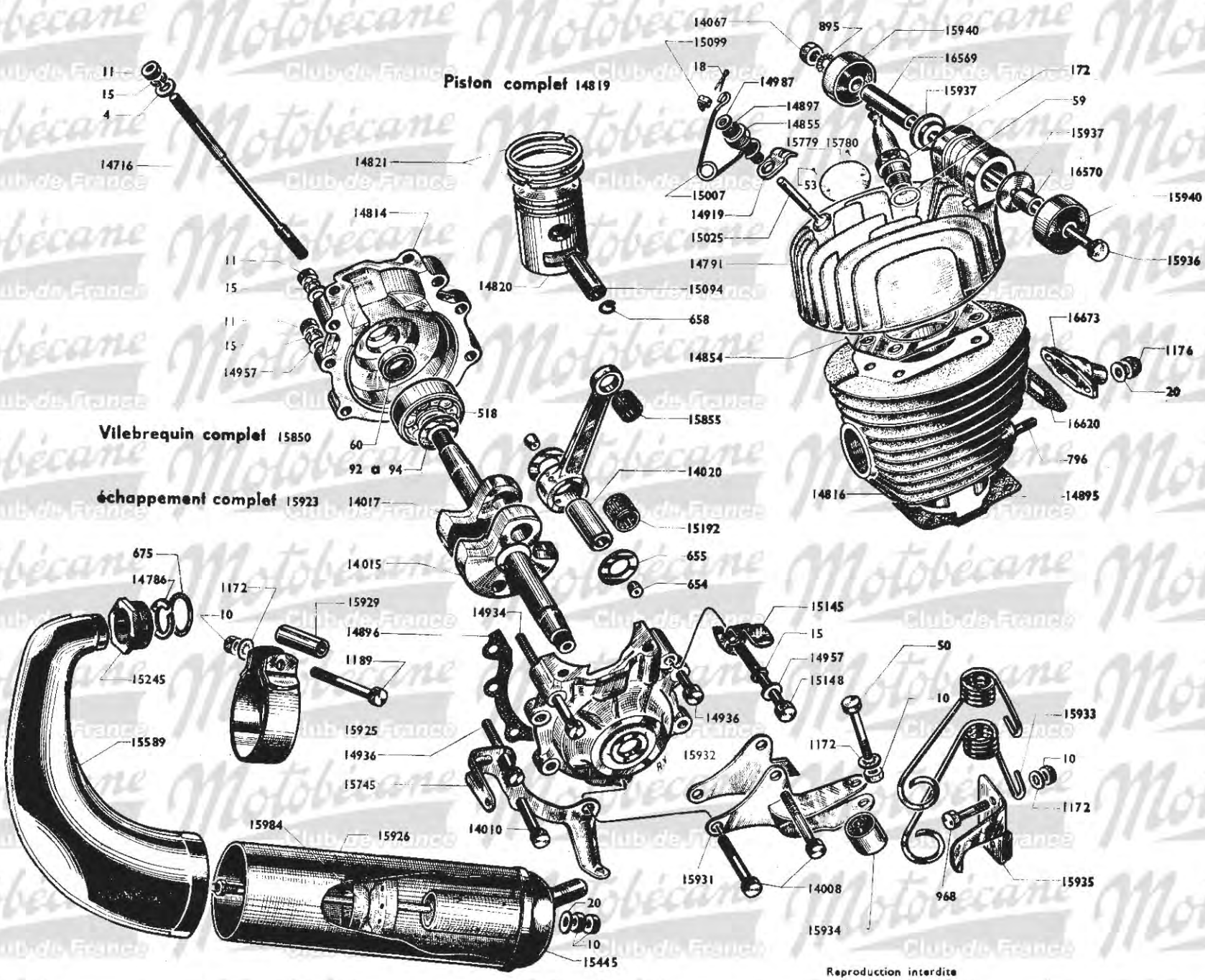

Reproduction interdite

MOBYLETTE Type AV 79 ou AU 79

MOTEUR - ARTICULATION - ÉCHAPPEMENT (2e montage)

Numéro Pièces	Groupe	Nbre de pièces	DÉSIGNATION	Prix unitaire Vente détail
4	5	4	Rondelle plate de Ø 7	
10	5		Ecrou de 6×100	
11	5		Ecrou de 7×100	
15	5		Rondelle grower de Ø 7	
18	5	1	Goupille de décompresseur	
20	5	2	Rondelle plate Ø 6	
50	5	1	Boulon axe de silentbloc de ressort 6×100×32	
53	5	2	Clou cannelé	
59	3	1	Joint de bougie	
60	5	2	Joint anti-fuite (carter moteur)	
92	5		Cale de réglage 1/10	
93	5		Cale de réglage 2/10	
94	5		Cale de réglage 3/10	
172	3	1	Bougie de 14 avec joint	
518	5	2	Roulement de vilebrequin 15×42×13	
654	5	2	Bouchon d'axe de tête de bielle	
655	5	2	Flasque de tête de bielle	
658	3	2	Frein d'axe de piston	
796	5	2	Goujon de pipe admission	
895	3	1	Rondelle blocfor de Ø 8	
968	5	2	Boulon fix. des ressorts 6×100×20	
1172	5	3	Rondelle NOMEL Ø 6	
1176	5	2	Ecrou de 6×100 "Nylstop"	
14008	5	2	Boulon de 7×100×47	
14010	5	1	Boulon de 7×100×41	
14015	3	1	Masse de vilebrequin côté embrayage	
14017	3	1	Masse de vilebrequin côté volant	
14020	3	1	Axe tête de bielle	
14067	5	1	Ecrou du boulon d'articulation sup. Ø 8×100	
14716	5	4	Goujon assemblage cylindre et culasse	
14721	5	S.E.	Décompresseur complet	
14791	3	1	Culasse nue à bossage d'articulation	
14814	1	1	Carter moteur avec joints d'étanchéité	
14816	3	1	Cylindre avec piston complet ajusté	
14819	3	S.E.	Piston complet	
14820	3	1	Piston nu avec axe	
14821	3	2	Segment largeur 2 m/m	
14832	2	S.E.	Jeu de joints moteur	
14854	5	1	Joint de culasse	
14855	5	1	Douille ou corps de décompresseur	
14895	5	1	Joint de cylindre	
14896	5	1	Joint de carter moteur	
14897	5	1	Joint de soupape décompresseur	
14919	4	1	Patte d'ancrage (câble décompresseur)	
14934	5	1	Boulon de 7×100×70	
14936	5	2	Boulon de 7×100×30	

Numéro pièces	Groupe	Nbre de pièces	DESIGNATION	Prixunitaire Vente détail
14957	5		Rondelle plate Ø 7 boulon de carter	
14987	5	1	Rondelle du joint de soupape	
15007	5	1	Ressort de décompresseur	
15025	5	1	Soupape de décompresseur	
15094	3	1	Axe de piston	
15099	5	1	Chape de soupape	
15145	2	1	Patte supérieure carter de protection	
15148	5	1	Vis de 7×125×45	
15175	5	S.E.	Jeu de vis carter moteur	
15192	3	1	Douille d'aiguilles de tête de bielle	
15745		1	Patte double fix. carter de protection Dimoby	
15779	5	1	Plaque matricule MB	
15780	5		Plaque matricule MC	
15850	3	S.E.	Vilebrequin complet	
15851	3	S.E.	Embiellage complet	
15855	3	1	Douille d'aiguilles pied de bielle	
15931	5	1	Patte inférieure fix. moteur côté gauche	
15932	5	1	Patte inférieure fix. moteur côté droit	
15933	5	1	Jeu de (2) ressorts tendeurs	
15934	4	1	Silentbloc de ressort 6×20×22×16	
15935	5	1	Patte de butée de ressorts tendeurs	
15936	5	1	Boulon d'articulation supérieure moteur 8×100×146	
15937	5	2	Rondelle épaulée d'articulation supérieure	
15940	4	2	Flexibloc d'articulation sup. 8×32×17,2×12	
16569	5	1	Entretoise droite de l'articulation sup. L = 29 m/m	
16570	5	1	Entretoise gauche de l'articulation sup. L = 20 m/m	
16617	3	S.E.	Culasse complète avec décompresseur et douille	
16620	5	1	Joint de pipe admission	
16673	5	1	Pipe admission renforcée	
			ECHAPPEMENT	
10	5	3	Ecrou de 6×100	
20	5	1	Rondelle plate Ø 6	
675	5	1	Joint d'échappement	
1172	5	1	Rondelle NOMEL Ø 6	
1189	5	1	Boulon fix. pot d'échappement 6×100×52	
14786	5	1	Anneau de butée d'écrou	
15245	5	1	Ecrou d'échappement	
15445	1	1	Sortie embout d'échappement	
15589	2	1	Cintre tromblon	
15923	1	S.E.	Echappement complet	
15924	1	S.E.	Pot démontable complet	
15925	5	1	Collier de pot d'échappement	
15926	1	1	Corps de pot d'échappement	
15929	5	1	Entretoise inf. gousset-pot échappement L = 30 m/m	
15984	1	1	Chicane	

NOTA. - BIELLE. Compte tenu de la précision de montage des embiellages, la bielle seule n'est pas détaillée. Nous commander l'embiellage complet N° 15851.

S.E. = Sous-ensemble (ne figure pas sur le dessin).

Reproduction interdite

MOBYLETTE Type AV 79 ou AU 79

Changement de vitesses complet 15347

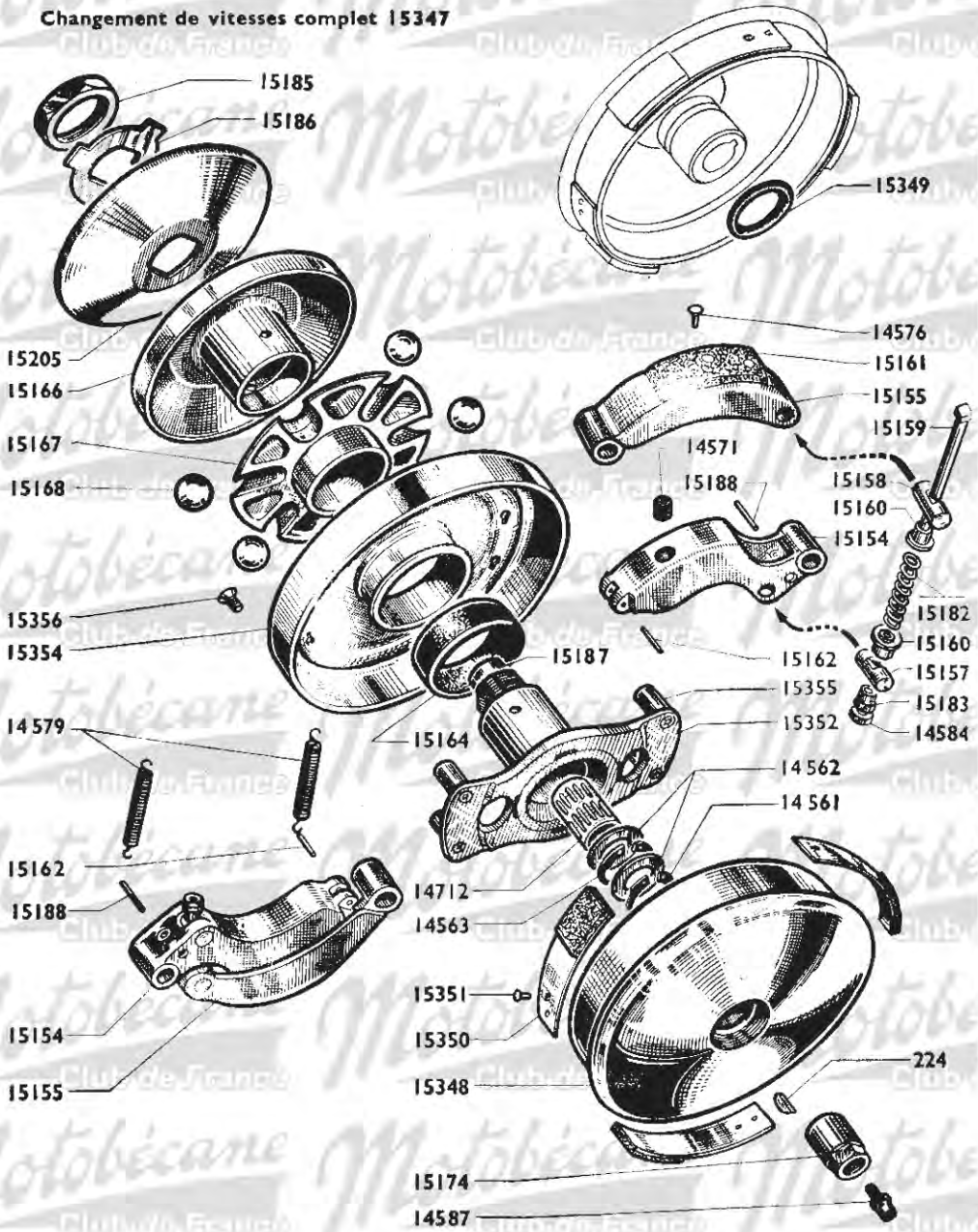

CHANGEMENT DE VITESSES AVEC "DIMOBY"

Numéro pièces	Groupe	Nbre de pièces	DÉSIGNATION	Prix unitaire Vente détail
224	5	1	Clavette disque tambour embrayage	
14561	2	1	Truarc extérieur Ø 15	
14562	5	2	Joue latérale embrayage	
14563	2	1	Truarc intérienr Ø 22	
14571	5	2	Butée extérieure des masselottes	
14576	5	6	Rivet de garniture d'embrayage	
14579	5	2	Ressort de masselotte	
14584	2	2	Contre-écrou de ressort précontraint	
14587	5	1	Graisseur	
14712	5	1	Cartouche d'aiguilles 15 × 19 L = 22	
15154	2	2	Masselotte embrayage	
15155	2	2	Mâchoire embrayage	
15157	2	2	Axe de masselotte ressort précontraint	
15158	2	2	Axe de mâchoire ressort précontraint	
15159	2	2	Axe de ressort précontraint	
15160	2	4	Coupelle de ressort précontraint	
15161	2	2	Garniture Ferodo de mâchoire	
15162	2	2	Axe court de ressort de masselotte	
15164	2	1	Butée intérieure de masselotte	
15166	2	1	Joue mobile de poulie nue	
15167	2	1	Cage des billes	
15168	2	6	Bille de variateur Ø 11,90	
15174	2	1	Ecrou de blocage de tambour	
15182	5	2	Ressort précontraint	
15183	2	2	Ecrou de ressort précontraint	
15185	2	1	Ecrou de blocage de la joue fixe	
15186	2	1	Frein d'écrou	
15187	2	1	Bouchon de moyeu embrayage	
15188	2	2	Axe long de ressort des masselottes	
15205	2	1	Joue fixe de poulie	
15347	2	S.E.	Chang. de vit. a/embr. "Dimoby" **(v. Nota)**	
15348	2	1	Tambour avec ressorts	
15349	2	1	Joint du tambour	
15350	2	3	Ressort avec Ferodo	
15351	2	6	Rivet de ressort	
15352	2	1	Moyeu d'embrayage	
15354	2	1	Joue avec cloche et pare-huile	
15355	2	4	Colonnette	
15356	2	4	Vis de fixation de la joue 4 × 75 × 14	

NOTA. - Lors d'une commande de changement de vitesses complet N° 15347, il vous sera fourni le changement de vitesses avec DIMOBY (masselottes à enclanchement rapide) N° 16544 page 26 A.

Aucune modification n'est nécessaire pour le montage de ce dernier. Néanmoins les pièces détachées du changement de vitesses N° 15347 restent disponibles.

S.E. = Sous-ensemble (ne figure pas sur le dessin).

Reproduction interdite

Reproduction interdite

MOBYLETTE Type AV 79 ou AU 79

Changement de vitesses complet 15820

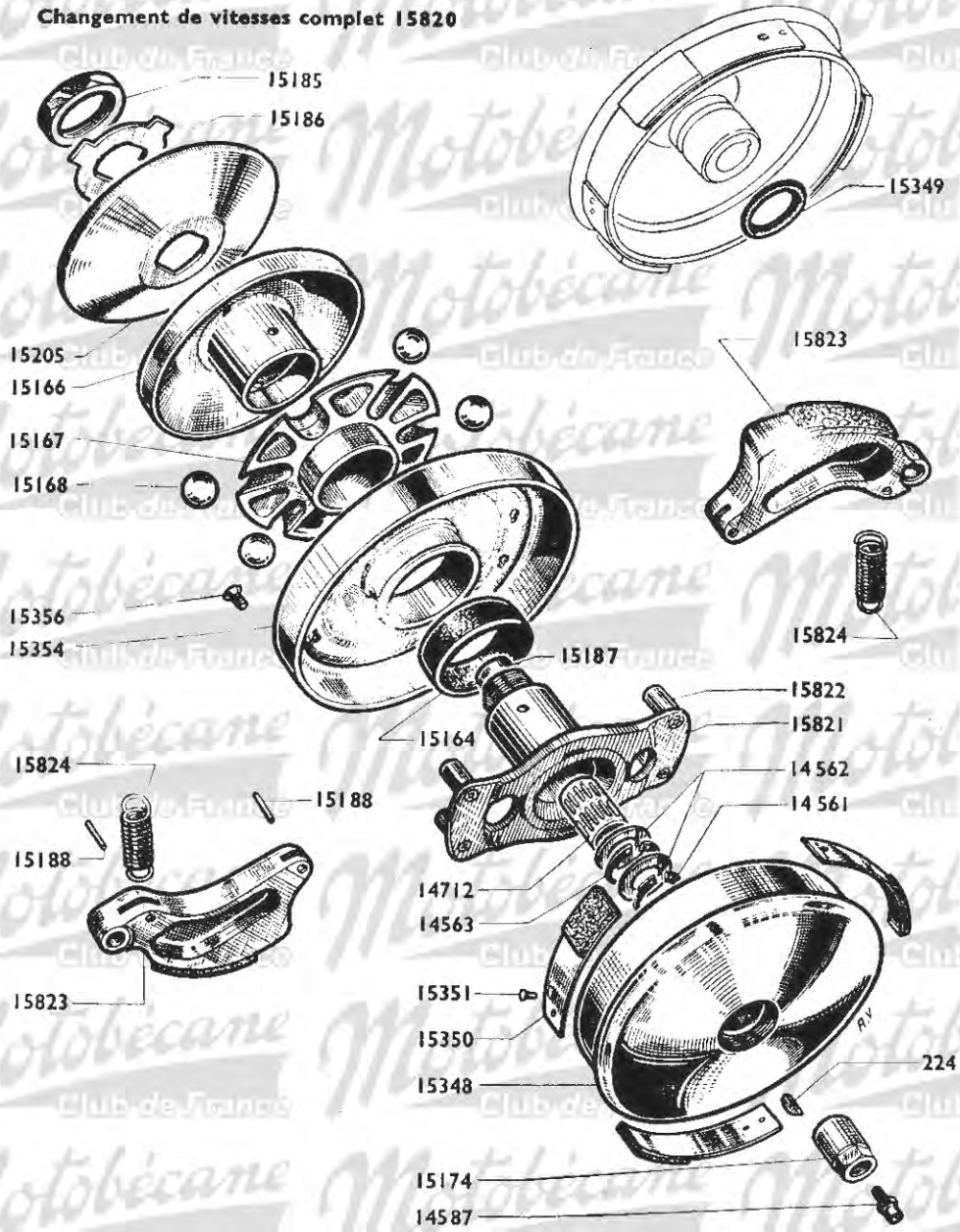

CHANGEMENT DE VITESSES AVEC "DIMOBY" SIMPLIFIÉ

Numéro pièces	Groupe	Nbre de pièces	DÉSIGNATION	Prix unitaire Vente détail
224	5	1	Clavette disque tambour embrayage	
14561	2	1	Truarc extérieur Ø 15	
14562	5	2	Joue latérale embrayage	
14563	2	1	Truarc intérieur Ø 22	
14587	5	1	Graisseur	
14712	5	1	Cartouche d'aiguilles 15× 19 L = 22	
15164	2	1	Butée intérieure de masselotte	
15166	2	1	Joue mobile de poulie nue	
15167	2	1	Cage des billes	
15168	5	6	Bille de variateur Ø 11,90	
15174	2	1	Ecrou de blocage de tambour	
15185	2	1	Ecrou de blocage de la joue fixe	
15186	2	1	Frein d'écrou	
15187	2	1	Bouchon de moyeu embrayage	
15188	2	4	Axe de ressort des masselottes	
15205	2	1	Joue fixe de poulie	
15348	2	1	Tambour avec ressorts	
15349	2	1	Joint du tambour	
15350	2	3	Ressort avec Ferodo	
15351	2	6	Rivet de ressort	
15354	2	1	Joue avec cloche et pare-huile	
15356	2	4	Vis de fixation de la joue 4×76×14	
15820	2	S.E.	Ch. de vit. a/ "Dimoby" simplifié **(v. Nota)**	
15821	2	1	Moyeu d'embrayage	
15822	2	4	Colonnette	
15823	2	2	Masselotte avec garniture	
15824	2	2	Ressort des masselottes	

NOTA. - Lors d'une commande de changement de vitesses complet N° 15820, il vous sera fourni le changement de vitesses avec DIMOBY (masselottes à enclanchement rapide) N° 16544 page 26 A.

Aucune modification n'est nécessaire pour le montage de ce dernier. Néanmoins les pièces détachées du changement de vitesses N° 15820 restent disponibles.

S.E. = Sous-ensemble (ne figure pas sur le dessin).

Reproduction interdite

Reproduction interdite

MOBYLETTE Type AV 79 ou AU 79

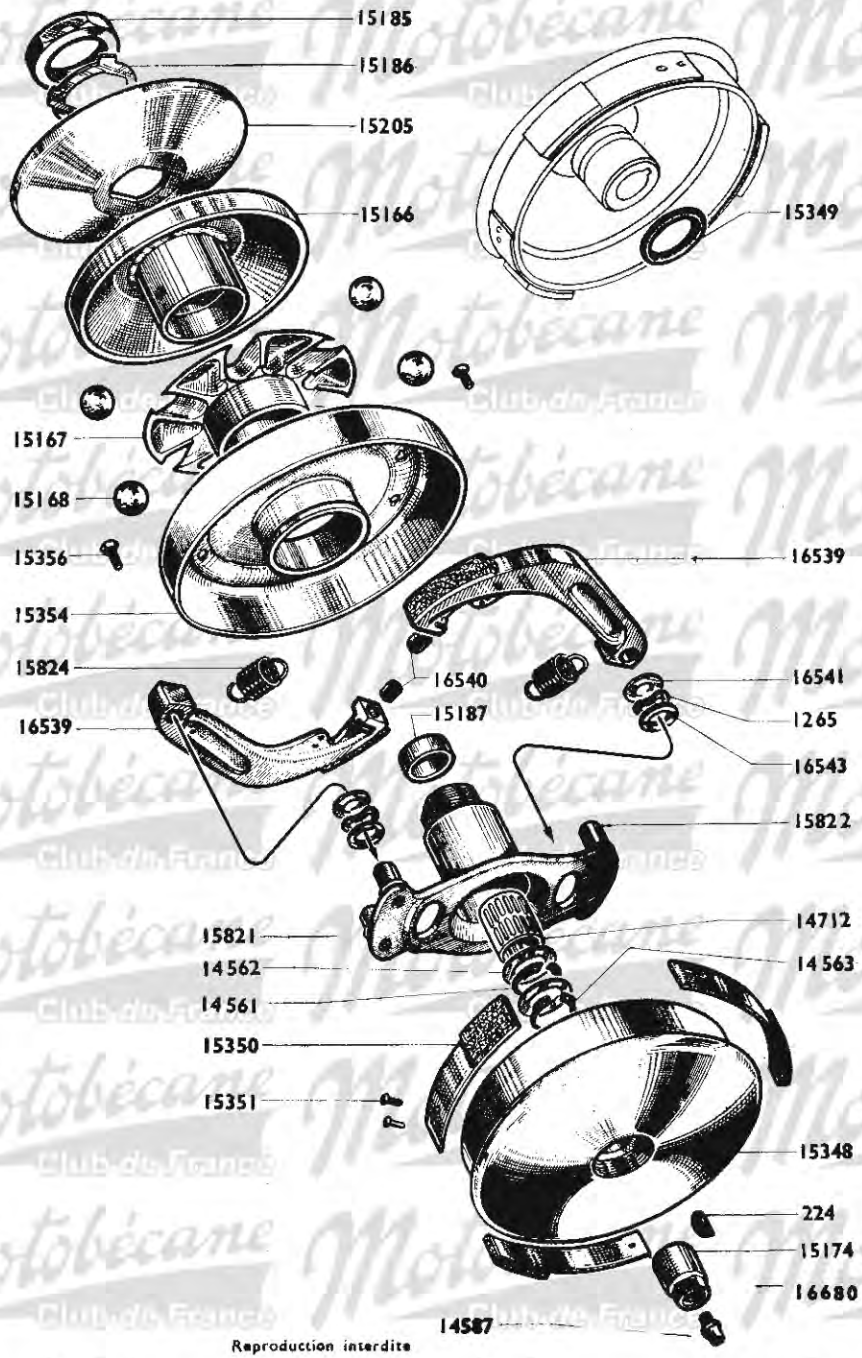

Reproduction interdite

CHANGEMENT DE VITESSES N° 16544

avec "DIMOBY"

(masselottes à enclanchement rapide)

Numéro pièces	Groupe	Nbre de pièces	DÉSIGNATION	Prix unitaire Vente détail
224	5	1	Clavette disque tambour embrayage	
1265	5	2	Rondelle ressort de colonnette Ø int. = 10 m/m	
14561	2	1	Truarc extérieur Ø 15	
14562	5	2	Joue latérale embrayage	
14563	2	1	Truarc intérieur Ø 22	
14587	5	1	Graisseur	
14712	5	1	Cartouche d'aiguilles 15×19 L = 22	
15166	2	1	Joue mobile de poulie nue	
15167	2	1	Cage des billes	
15168	5	6	Bille de variateur Ø 11,80	
15174	2	1	Ecrou de blocage tambour	
15185	2	1	Ecrou de blocage de la joue fixe	
15186	2	1	Frein d'écrou	
15187	2	1	Bouchon de moyeu embrayage	
15205	2	1	Joue fixe de poulie	
15348	2	1	Tambour avec ressorts	
15349	2	1	Joint du tambour	
15350	2	3	Ressort avec ferodo	
15351	2	6	Rivet de ressort	
15354	2	1	Joue avec cloche et pare-huile	
15356	2	4	Vis de fixation de la joue 4×75×14	
15821	2	1	Moyeu d'embrayage	
15822	2	4	Colonnette à river - Longueur sous collerette = 13,5	
15824	2	2	Ressort des masselottes	
16539	2	2	Masselotte avec garniture	
16540	2	2	Butée de masselotte	
16541	2	2	Rondelle de colonnette Ø 8×15×1	
16543	2	2	Rondelle de colonnette Ø 10×15×1	
16544	2	S.E.	Changement de vitesse complet	
16680	2		Ecrou de blocage tambour N Mle (chambré) VOIR NOTA.	

A dater d'Avril 1959, la portée du cône de vilebrequin côté embrayage a été augmentée de 2 m/m ; la longueur totale de la soie de vilebrequin se trouve de ce fait allongée également. Nécessité dans ce cas de monter l'écrou chambré N° 16680.

S.E. = Sous-ensemble (ne figure pas sur le dessin).

Reproduction interdite

MOBYLETTE Type AV 79 ou AU 79

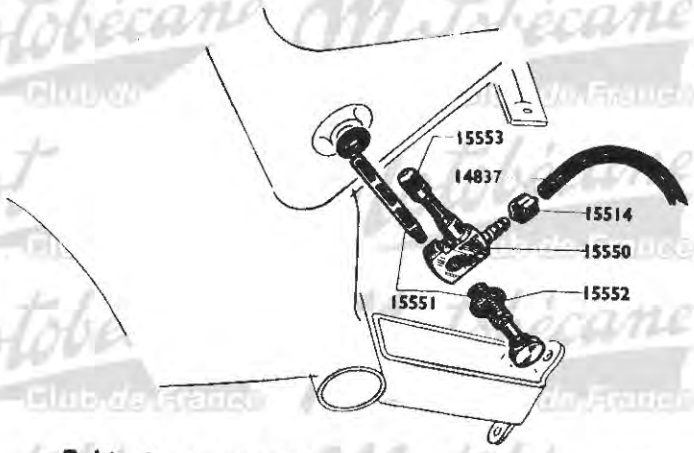

Robinet essence 15550

Carburateur complet 15035

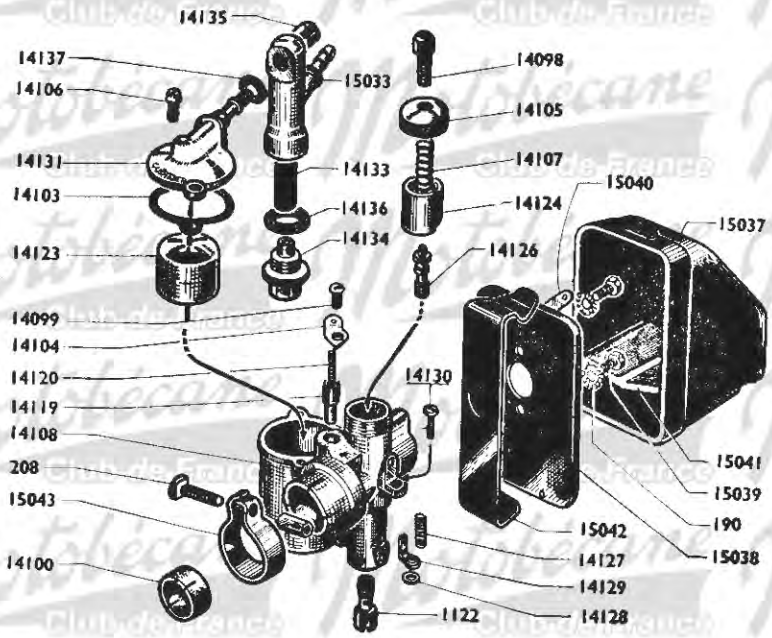

ROBINET ESSENCE & CARBURATEUR

Numéro pièces	Groupe	Nbre de pièces	DÉSIGNATION	Prix unitaire Vente détail
			ROBINET ESSENCE	
14837	5	1	Tubulure essence nylon	
15497	5	1	Tubulure essence caoutchouc	
15514	4	2	Collier de tubulure essence	
15550	4	S.E.	Robinet essence avec vis de fixation et tubulure	
15551	4	1	Vis avec filtre de fixation de robinet	
15552	4	2	Joint de la vis de fixation	
15553	4	1	Bouchon plastique de robinet	
			CARBURATEUR	
190	3	2	Rondelle éventail Ø 4	
208	3	1	Boulon de collier de carburateur	
1121	3		Gicleur de 21	
1122	3	1	Gicleur de 22	
14098	3	1	Vis tendeur de chapeau de chambre	
14099	3	1	Vis de couvercle de starter	
14100	3	1	Bague de réduction	
14103	3	1	Joint de couvercle de cuve	
14104	3	1	Couvercle de starter	
14105	3	1	Chapeau de chambre	
14106	3	2	Vis de couvercle de cuve	
14107	3	1	Ressort de volet des gaz	
14108	3	1	Corps de carburateur	
14119	3	1	Volet de starter	
14120	3	1	Ressort de volet de starter	
14123	3	1	Flotteur	
14124	3	1	Volet des gaz	
14126	3	1	Diffuseur	
14127	3	1	Ressort de butée de ralenti	
14128	3	1	Rondelle de butée de ralenti	
14129	3	1	Butée de ralenti	
14130	3	1	Vis de butée de ralenti	
14131	3	1	Couvercle de cuve	
14133	3	1	Filtre de cuve à décantation	
14134	3	1	Bouchon de filtre	
14135	3	1	Bouchon horizontal	
14136	3	1	Rondelle joint de décantation	
14137	3	1	Joint supérieur du filtre décanteur	
15032	3	S.E.	Filtre décanteur complet	
15033	3	1	Corps de filtre	
15035	3	S.E.	Carburateur complet	
15036	3	S.E.	Filtre à air complet bakélite	
15037	3	1	Capot bakélite de filtre à air	
15038	3	1	Couvercle de filtre	
15039	3	2	Vis de fixation du couvercle	
15040	3	1	Plaquette frein des vis (ressort)	
15041	3	1	Treillis filtre du boîtier	
15042	3	1	Ressort de maintien capot filtre à air	
15043	3	1	Collier de carburateur	

S.E. = Sous-ensemble (ne figure pas sur le dessin).

Reproduction interdite

Reproduction interdite

MOBYLETTE Type AV 79 ou AU 79

PEDALIER - TENDEUR - CHAINES (Ancien montage)

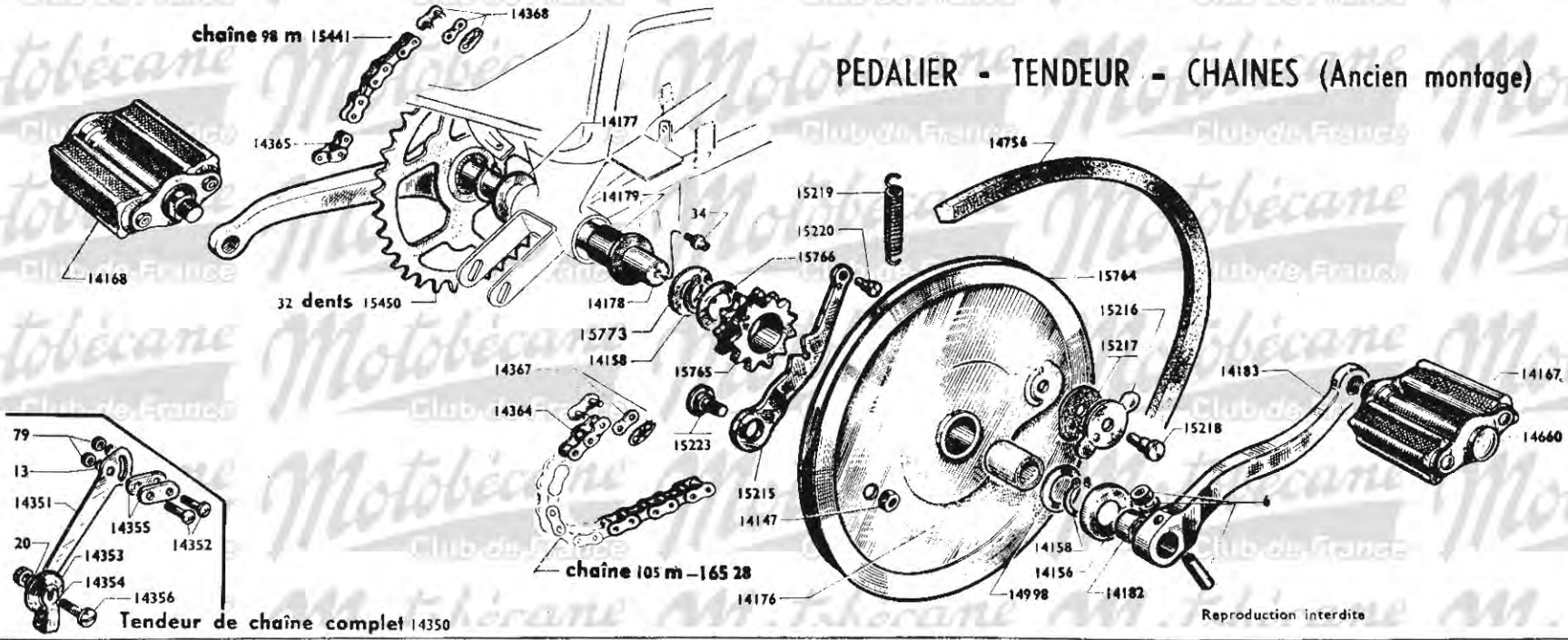

Reproduction interdite

Numéro pièces	Groupe	Nbre de pièces	DÉSIGNATION	Prix unitaire Vente détail
			PEDALIER	
6	5	2	Clavette de pédalier	
34	5	1	Graisseur	
14139	4	S.E.	Paire de pédales	
14147	2	1	Ecrou de l'axe de levier poulie	
14156	4	1	Pare-huile de pédalier	
14158	5	3	Circlips de pédalier	
14167	4	1	Pédale gauche	
14168	4	1	Pédale droite	
14176	5	1	Douille d'aiguilles (L = 25 m/m)	
14177	5	1	Joue de pédalier 10/10	
14178	4	1	Axe de pédalier	
14179	5	2	Bague de pédalier	
14182	5	1	Entretoise entre plateau et manivelle	
14183	4	1	Manivelle gauche coudée	
14660	4	2	Bouchon de pédale	
14756	4	1	Courroie 14 × 7 longueur 799 m/m	
14833	5		Bague de pédalier cote réparation	
14998	5	1	Joue extérieure devant poulie 10/10	
15214	2	S.E.	Levier de verrouillage complet	
15215	2	1	Levier de verrouillage nu	
15216	2	1	Bouton de verrouillage	
15217	2	1	Rondelle de friction du bouton	
15218	2	1	Axe du bouton	
15219	2	1	Ressort du levier de verrouillage	
15220	2	1	Axe de ressort sur levier	
15223	2	1	Axe avec écrou de levier de verrouillage	

Numéro pièces	Groupe	Nbre de pièces	DÉSIGNATION	Prix unitaire Vente détail
15450	4	1	Manivelle droite avec pignon serti 32 dents	
15764	2	1	Poulie de pédalier comp. ∅ ext. 214 m/m moyeu de 26 m/m	
15765	2	1	Pign. de pédal. 11 dents, int. 26 repos de chaîne caout.	
15766	5	1	Joue int. de pignon de pédalier 27,8 × 16 × 2	
15773	5	1	Joue de pédalier 8/10	
16648		S.E.	Poulie de pédalier av. pignon et douille d'aiguilles	
			TENDEUR DE CHAINE	
13	5	2	Rondelle grower de ∅ 5	
20	5	1	Rondelle plate de ∅ 6	
79	5	2	Ecrou de boulon de fixation du tendeur	
14350	5	S.E.	Tendeur de chaîne complet	
14351	5	1	Bras de tendeur	
14352	5	2	Boulon de fixation du tendeur	
14353	5	1	Galet tendeur complet	
14354	5	1	Pont de galet tendeur	
14355	5	2	Entretoise de bras tendeur	
14356	5	1	Axe de galet tendeur avec écrou	
			CHAINE (voir Nota)	
14364	4	1	Faux maillon de transmission moteur Yellow	
14365	4	1	Faux maillon de transmission pédalier	
14367	4	1	Attache rapide de transmission moteur Yellow	
14368	4	1	Attache rapide de transmission pédalier	
14565	4		Faux maillon de transmission moteur Brampton	
14875	4		Attache rapide de transmission moteur Brampton	
15441	4	1	Chaîne de transmission pédalier 98 maillons	
16528	4	1	Chaîne de transmission moteur 105 maillons	

NOTA. - CHAINES. Deux marques de chaîne équipent les Mobylettes selon les approvisionnements, le nombre de maillons seul est à retenir. Néanmoins pour les attaches rapides et faux maillons, il est recommandé de nous indiquer la marque soit YELLOW ou BRAMPTON.

ATTENTION. - Toutes les poulies pédalier ne sont vendues qu'équipées de leur pignon double et douille d'aiguilles.

Reproduction interdite

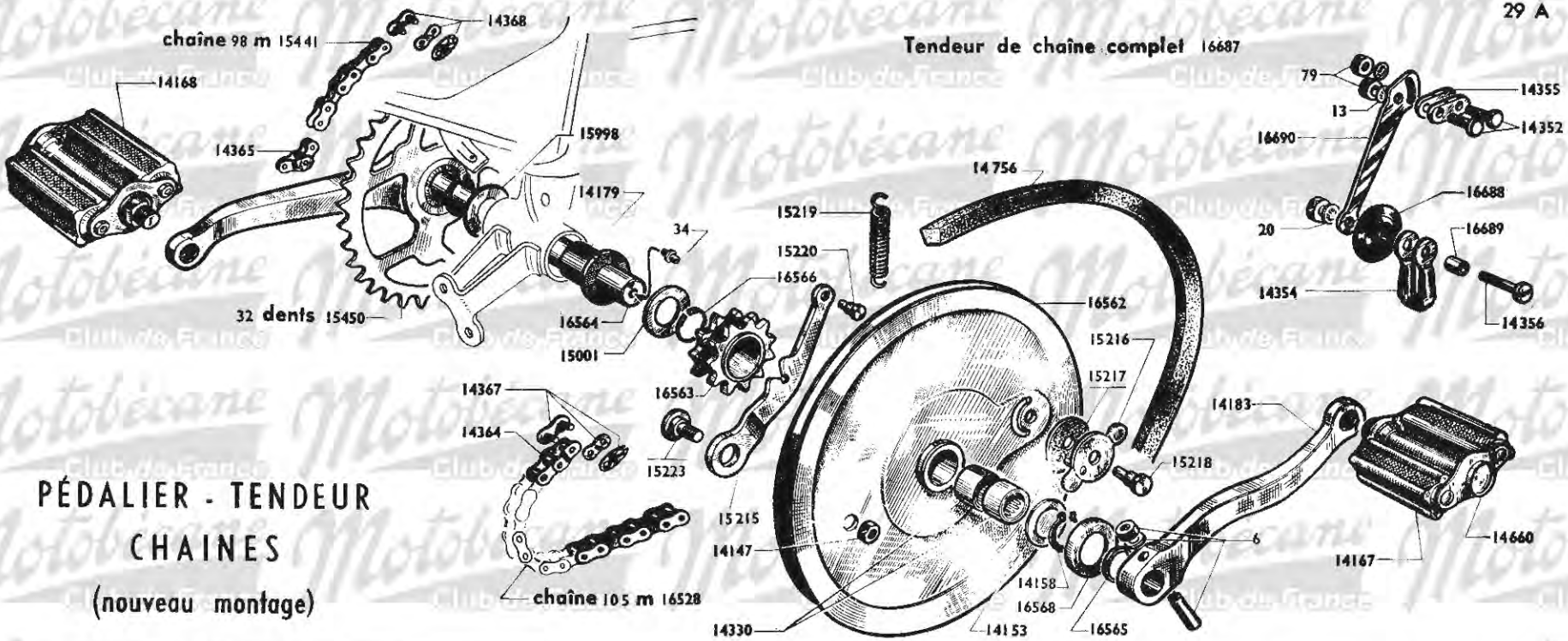

PÉDALIER - TENDEUR CHAINES

(nouveau montage)

Numéro Pièces	Groupe	Nbre de pièces	DÉSIGNATION	Prix unitaire Vente détail
			PEDALIER	
6	5	2	Clavette de pédalier	
34	5	1	Graisseur	
14139	4	S.E.	Paire de pédales	
14147	2	1	Ecrou de l'axe de levier poulie	
14153	5	1	Joue de pédalier	
14158	5	2	Circlips de pédalier	
14167	4	1	Pédale gauche	
14168	4	1	Pédale droite	
14179	5	2	Bague de pédalier	
14183	4	1	Manivelle gauche coudée	
14330	5	2	Douille d'aiguilles (L = 12 m/m)	
14660	4	2	Bouchon de pédale	
14756	4	1	Courroie 14×7 longueur 799 m/m	
14833	5		Bague de pédalier cote réparation	
15001	5	1	Joue de pédalier 16,5×30×8/10	
15214	2	S.E.	Levier de verrouillage complet	
15215	2	1	Levier de verrouillage nu	
15216	2	1	Bouton de verrouillage	
15217	2	1	Rondelle de friction du bouton	
15218	2	1	Axe du bouton	
15219	2	1	Ressort du levier de verrouillage	
15220	2	1	Axe de ressort sur levier	
15223	2	1	Axe avec écrou de levier de verrouillage	
15450	4	1	Manivelle droite avec pignon serti 32 dents	
15998	5	1	Joue de pédalier 16,5×26×10/10	
16562	2	1	Poulie de pédalier Ø 214 moyeu de 26 m/m	
16563	2	1	Pignon pédalier reversible 11 dents alésa. int.=26 m/m	
16564	4	1	Axe de pédalier	
16565	4	1	Entretoise de manivelle gauche (épaisseur 3 m/m)	
16566	5	1	Truarc de pédalier	
16568	4	1	Pare-huile de pédalier	
16653		S.E.	Poulie de pédalier avec pignon et douille d'aiguilles	
			TENDEUR DE CHAINE	
13	5	2	Rondelle grower Ø 5	
20	5	1	Rondelle plate Ø 6	
79	5	2	Ecrou du boulon fixe-tendeur Ø 5×90	
14352	5	2	Boulon fixe-tendeur	
14354	5	1	Pont du galet tendeur	
14355	5	2	Entretoise de bras tendeur	
14356	5	1	Axe de galet tendeur avec écrou	
16687	2	S.E.	Tendeur de chaîne complet	
16688	2	1	Galet tendeur (Rilsan)	
16689	2	1	Entretoise de galet tendeur Ø 8 L = 10,5	
16690	2	1	Bras tendeur	
			CHAINE (voir Nota)	
14364	4	1	Faux maillon de transmission moteur Yellow	
14365	4	1	Faux maillon de transmission pédalier	
14367	4	1	Attache rapide de transmission moteur Yellow	
14368	4	1	Attache rapide de transmission pédalier	
14565	4		Faux maillon de transmission moteur Brampton	
14875	4		Attache rapide de transmission moteur Brampton	
15441	4	1	Chaîne de transmission pédalier 98 maillons	
16528	4	1	Chaîne de transmission moteur 105 maillons	

NOTA. - CHAINES : Deux marques de chaînes équipent les Mobylettes selon les approvisionnements, le nombre de maillons seul est à retenir. Néanmoins pour les attaches rapides et faux maillons, il est recommandé de nous indiquer la marque soit YELLOW ou BRAMPTON.

ATTENTION - Toutes les poulies pédalier ne sont vendues qu'équipées de leur pignon double et douille d'aiguilles.

Reproduction interdite

MOBYLETTE Type AV 79 ou AU 79

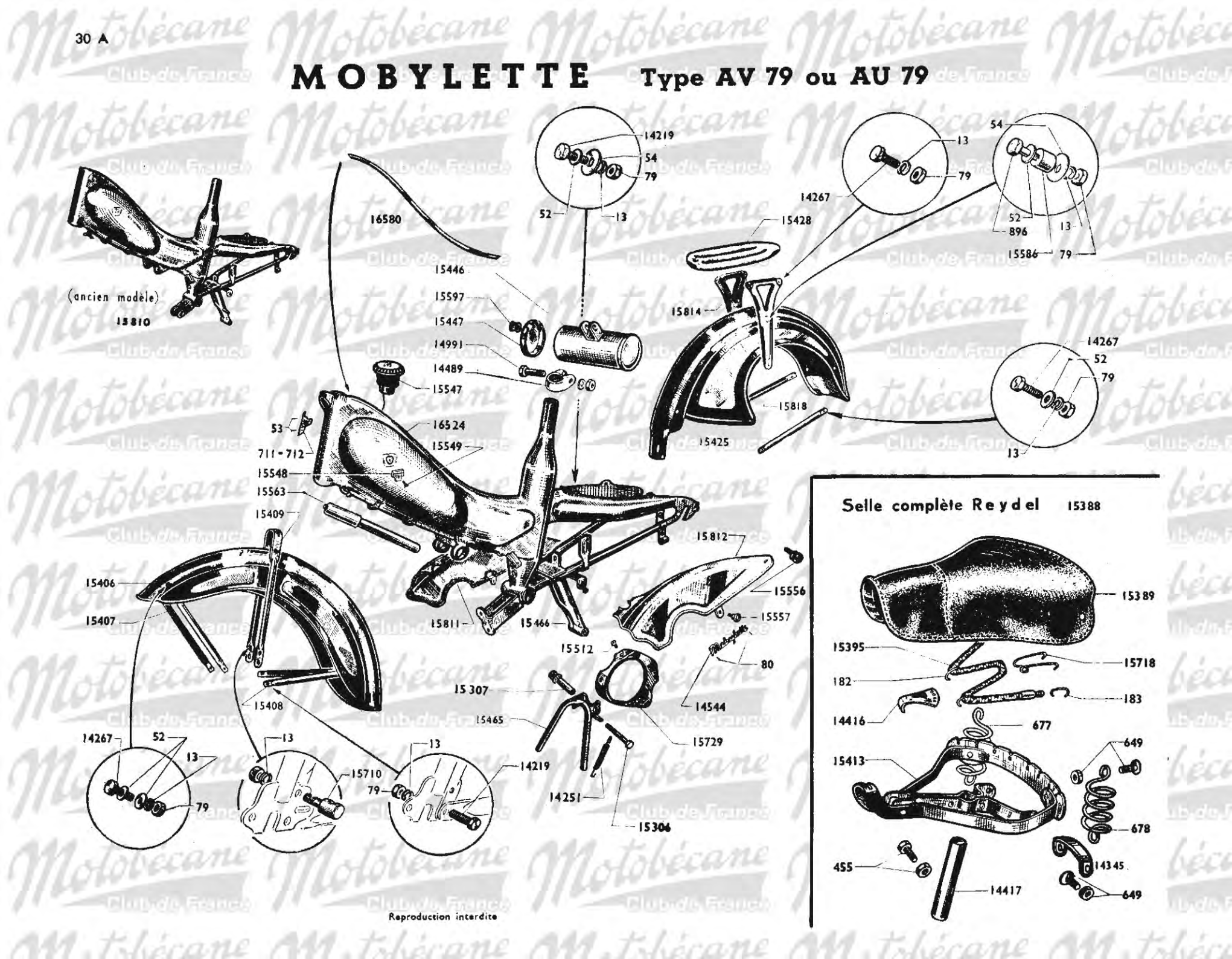

MOBYLETTE Type AV 79 ou AU 79

CADRE - GARDE-BOUE - CARTERS - BOITE A OUTILS - PORTE-BAGAGES - BÉQUILLE - SELLE

Numéro pièces	Groupe	Nbre de pièces	DESIGNATION	Prix unitaire Vente détail
53	5	2	Clou cannelé de plaque cadre	
80	5	4	Rivet de marque	
711	5	1	Plaque de cadre MB	
712	5		Plaque de cadre MC	
14251	5	1	Ressort de béquille	
14489	5	1	Collier de serrage tige de selle	
14544	5	2	Marque "MOBYLETTE" de carter	
14991	5	1	Boulon de collier de tige de selle	
15306	5	1	Boulon de béquille	
15307	5	1	Entretoise de boulon de béquille	
15405	1	S.E.	Garde-boue AV complet	
15406	1	1	Garde-boue AV nu	
15407	1	1	Tringle supérieure de garde-boue AV	
15408	1	1	Tringle inférieure de garde-boue AV	
15409	1	1	Pont de garde-boue AV	
15425	1	1	Garde-boue AR	
15428	1	1	Plateau de porte-bagages	
15446	1	1	Boîte à outils	
15447	1	1	Couvercle de boîte à outils avec bouton	
15465	1	1	Béquille	
15466	1	1	Support béquille	
15512	5	3	Vis fixe-carter de protection "DIMOBY" 5×90×7	
15547	4	1	Bouchon de réservoir avec jauge	
15548	4	2	Monogramme de réservoir "MOBYMATIC"	
15549	4	2	Vis de fixation de monogramme	
15556	4	2	Vis moletée fix. arrière de carter	
15557	4	4	Vis de carter de chaine	
15563	4	1	Pompe à air L = 250	
15597	5	1	Bouton moleté de couvercle de boîte à outils	
15729	1	1	Carter de protection poulie "DIMOBY"	
15810	1		Cadre ancien modèle (ancienne articulation)	
15811	1	1	Carter de chaîne côté droit	
15812	1	1	Carter de chaîne côté gauche	
15813	1	S.E.	Porte-bagages AR complet	
15814	1	2	Hauban de porte-bagages	
15818	1	2	Tringle de garde-boue AR	

Numéro pièces	Groupe	Nbre de pièces	DESIGNATION	Prix unitaire Vente détail
16524	1	1	Cadre nouveau modèle pour articulation souple	
16580	2	1	Jonc de poutre alu plastifié	
			PIÈCES A SOUDER (non réf. au dessin)	
16518	5		Patte inférieure fixe-tendeur de variateur (pour cadre fix. souple, nouveau modèle)	
16638	5		Patte d'ancrage frein AR avec entretoise	
16700			Patte inférieure support moteur (pr cadre anc. mod.	
			SELLE REYDEL	
182	5	4	Crochet de sandow long	
183	5	2	Crochet de sandow court	
455	5	1	Boulon serrage bâti sur tige de selle 8×125×25	
649	5	4	Boulon fix. inférieur et supérieur ressort de selle	
677	5	1	Ressort de selle droit	
678	5	1	Ressort de selle gauche	
14345	5	1	Entretoise de bâti de selle	
14416	5	1	Entretoise nez de selle	
14417	5	1	Tige de selle non épaulée Ø 25,5	
15388	1	S.E.	Selle complète Reydel	
15389	1	1	Housse de selle (grise)	
15395	5	1	Sandow unique	
15413	1	1	Bâti de selle sans chariot (V. ou R.) (peint. alu)	
15718	5	3	Crochet arrière de sandow	
			BOULONNERIE CYCLE	
13	5	22	Rondelle grower Ø 5	
52	5	22	Rondelle plate Ø 5	
54	5	6	Rondelle plate Ø 6×20	
79	5	32	Ecrou de Ø 5×90	
896	5	2	Boulon de 5×90×25	
14219	5	8	Boulon de 5×90×15 fixe-tringle garde-boue	
14267	5	22	Boulon de 5×90×10 fixe-tringle garde-boue	
15586	5	2	Entretoise entre hauban p.-bagages et g.-boue AR.	
15710	5	1	Boulon barillet support ancrage frein AV	

S.E. = Sous-ensemble (ne figure pas sur le dessin).

Reproduction interdite

MOBYLETTE Type AV 79 ou AU 79

Volant magnétique complet 16632

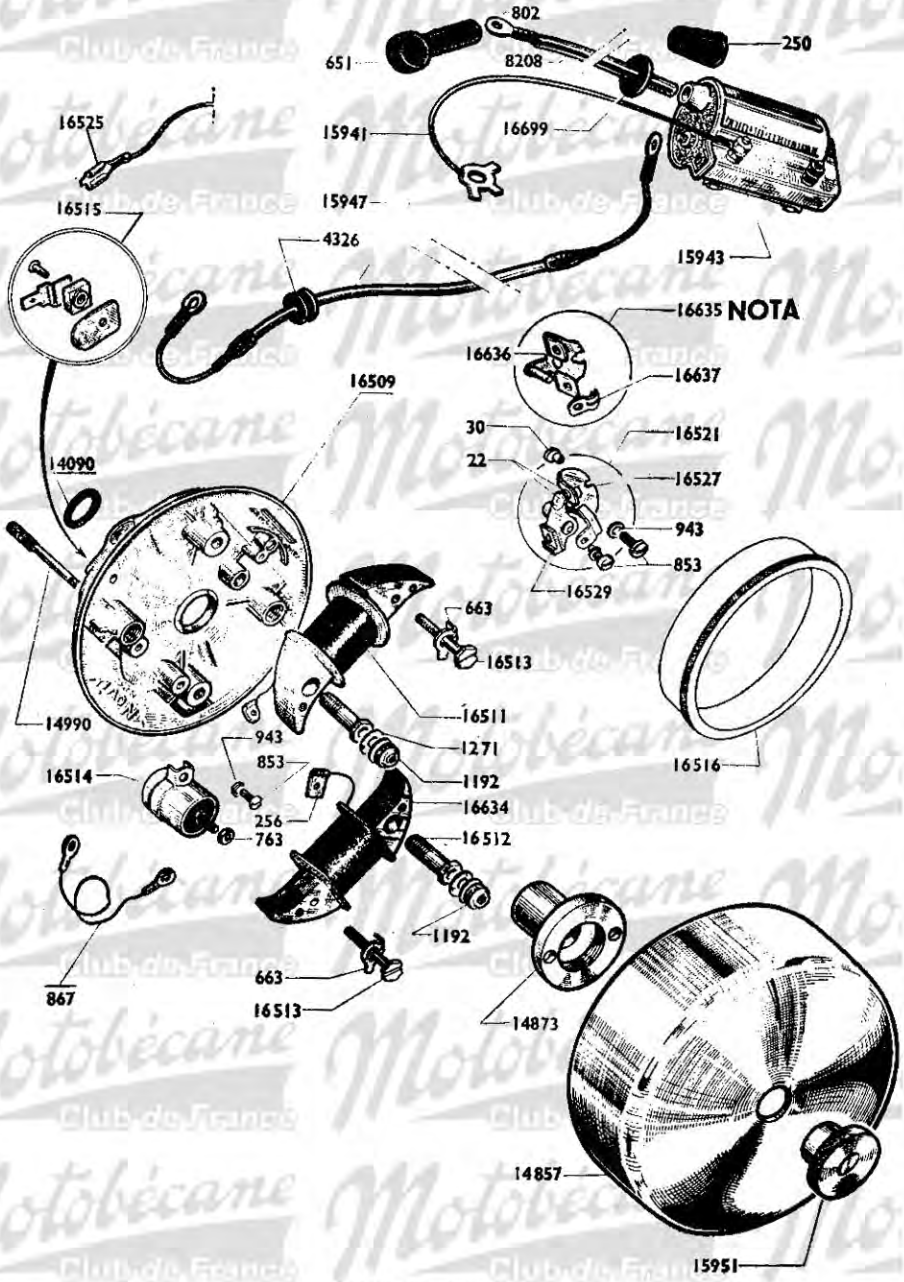

VOLANT MAGNETIQUE
TYPE 120 X avec BOBINE EXTERIEURE

Numéro pièces	Groupe	Nbre de pièces	DESIGNATION	Prix unitaire Vente détail
22	3	2	Grain tungstène à river	
30	3	1	Excentrique réglage contact	
250	3	1	Capuchon de prise de courant	
256	3	3	Cosse de fil d'induit	
651	3	1	Capuchon de cosse de bougie	
663	3	2	Frein d'écrou de vis blocage induit	
763	3	1	Ecrou de condensateur 3×60	
802	3	1	Cosse de fil de bougie	
853	3	4	Vis de 4×75	
867	3	1	Fil de jonction (condensateur-rupteur)	
943	3	3	Rondelle grower Ø 4	
1192	5	2	Ecrou "NYLSTOP" Ø 5×75	
1271	5	4	Rondelle "Belleville" Ø 5	
4326	5	1	Passe-fil caoutchouc	
8208	3	1	Câble H.T., avec cosse	
14090	5	1	Rondelle étanchéité volant	
14857	1	1	Rotor	
14873	3	1	Came	
14990	3	2	Goujon fixation plateau de volant	
15941	3	1	Canalisation complète de mise à la masse	
15943	3	1	Bobine allumage extérieure complète	
15947	3	1	Fil de jonction rupteur-bobine	
15951	3	1	Ecrou de blocage volant	
16509	3	1	Plateau de volant nu	
16511	3	1	Induit d'éclairage	
16512	3	2	Vis creuse Ø 7,5×100 L = 24 (blocage induit)	
16513	3	2	Vis Ø 4×75×23 (blocage induit)	
16514	3	1	Condensateur	
16515	3	1	Borne d'éclairage complète	
16516	3		Bague de centrage des induits	(voir Nota)
16521	3	1	Rupteur complet	
16525	3	1	Cosse pour borne éclairage volant 120 X	
16527	3	1	Plateau de rupteur	
16529	3	1	Linguet avec borne	
16632	1	S.E.	Volant magnétique complet 120 X à bobine ext.	
16633	1	S.E.	Plateau de volant complet	
16634	3	1	Induit d'alimentation	
16635	3		Rupteur complet nouveau modèle	(voir Nota)
16636	3		Plateau de rupteur nouv. modèle	(voir Nota)
16637	3		Levier de réglage	(voir Nota)
16699	3	1	Rondelle caoutchouc fil H.T. (5,5×19×2)	

NOTA. - Bague de centrage 16516. Outillage spécial indispensable pour le centrage des induits lors du remontage de ces derniers.

Rupteur 16635. Rupteur nouveau modèle dit "à double réglage". Le volant 120 X représenté ci-dessus a été équipé du rupteur ancien modèle N° 16521 ou du rupteur nouveau modèle N° 16635. Nous commander selon le cas.

Reproduction interdite

Reproduction interdite

MOBYLETTE Type AV 79 ou AU 79

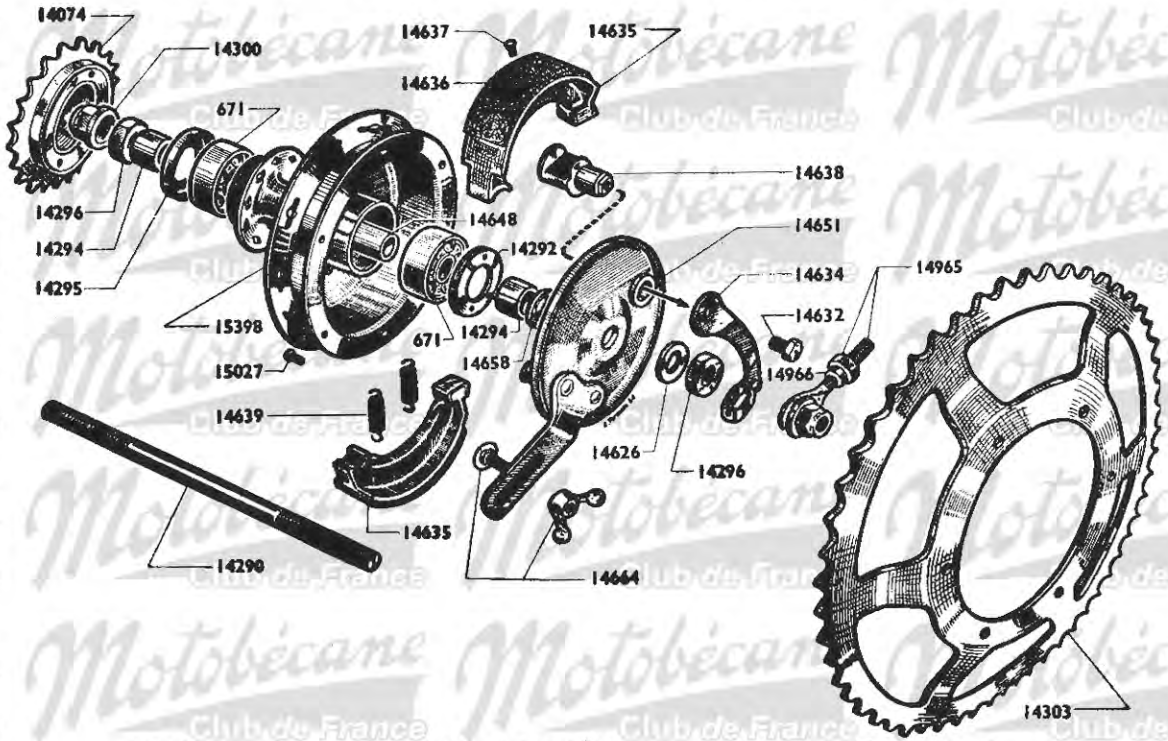

ROUE ET MOYEU ARRIÈRE "IDEAL" 54 dents

Numero Pièces	Groupe	Nbre de Pièces	DÉSIGNATION	Prix unitaire Vente détail
			ROUE	
14989	4	36	Ecrou de rayon, jauge 16	
15535	1	1	Jante de 23×2	
15536	1	1	Enveloppe Hutchinson (bicolore) 23×2	
15537	1	1	Chambre à air de 23×2	
15538	4	1	Ruban de jante	
15808	4	18	Rayon 16×15×16 L=227,5 (côté droit) avec écrou	
15809	4	18	Rayon 16×15×16 L=197 (côté gauche) avec écrou	
15815	1		Enveloppe Hutchinson (noire) 23×2	
	1	S.E.	Roue arrière complète avec pignon 54 dents (voir NOTA)	
			MOYEU (pour pignon AR alésé à 95 m/m)	
671	5	2	Roulement de 10×30×9	
14074	4	1	Roue libre 19 dents 34,7×100	
14290	4	1	Axe de moyeu arrière Ø 10	
14292	4	1	Ecrou de blocage roulement côté tambour	
14294	4	2	Entretoise de moyeu droite et gauche int. 10 L = 11	
14295	4	1	Cache-poussière	
14296	4	2	Ecrou de moyeu	
14300	4	2	Ecrou de roue arrière Ø 10	

Numéro Pièces	Groupe	Nbre de Pièces	DÉSIGNATION	Prix unitaire Vente détail
14303	4	1	Pignon arrière 54 dents Ø int. = 95 m/m	
14626	4	1	Rondelle lisse côté flasque	
14632	4	1	Vis de fixation levier de came	
14634	4	1	Levier de came de frein AR	
14635	4	2	Mâchoire Ø 90	
14636	4	2	Ferodo	
14637	5	8	Rivet de ferodo	
14638	4	1	Came des mâchoires	
14639	5	2	Ressort des mâchoires	
14648	4	1	Entretoise des roulements L = 53	
14650	4	S.E.	Flasque des mâchoires complet	
14651	4	1	Flasque des mâchoires nu	
14658	4	1	Entretoise de centrage flasque Ø int. 10	
14664	4	1	Vis de maintien de flasque avec écrou papillon	
14965	5	2	Tendeur de roue avec écrou	
14966	5	2	Ecrou de tendeur	
15027	5	6	Rivet de pignon arrière Ø 4,6×11	
15100	4	S.E.	Moyeu arrière complet avec pignon 54 dents	
15222	4	S.E.	Corps de moyeu arrière complet a/pignon 54 dents	
15398		1	Corps de moyeu arrière nu avec pignon 54 dents	

NOTA. - ROUE ARRIÈRE COMPLÈTE : Cette roue étant abandonnée, il vous sera fourni en remplacement la roue "monobloc" 54 dents N° 16671 représentée page 35 A. Néanmoins les pièces de détail de ce moyeu restent disponibles.

MOBYLETTE Type AV 79 ou AU 79

Moyeu complet avec pignon arrière 54 dents NOTA

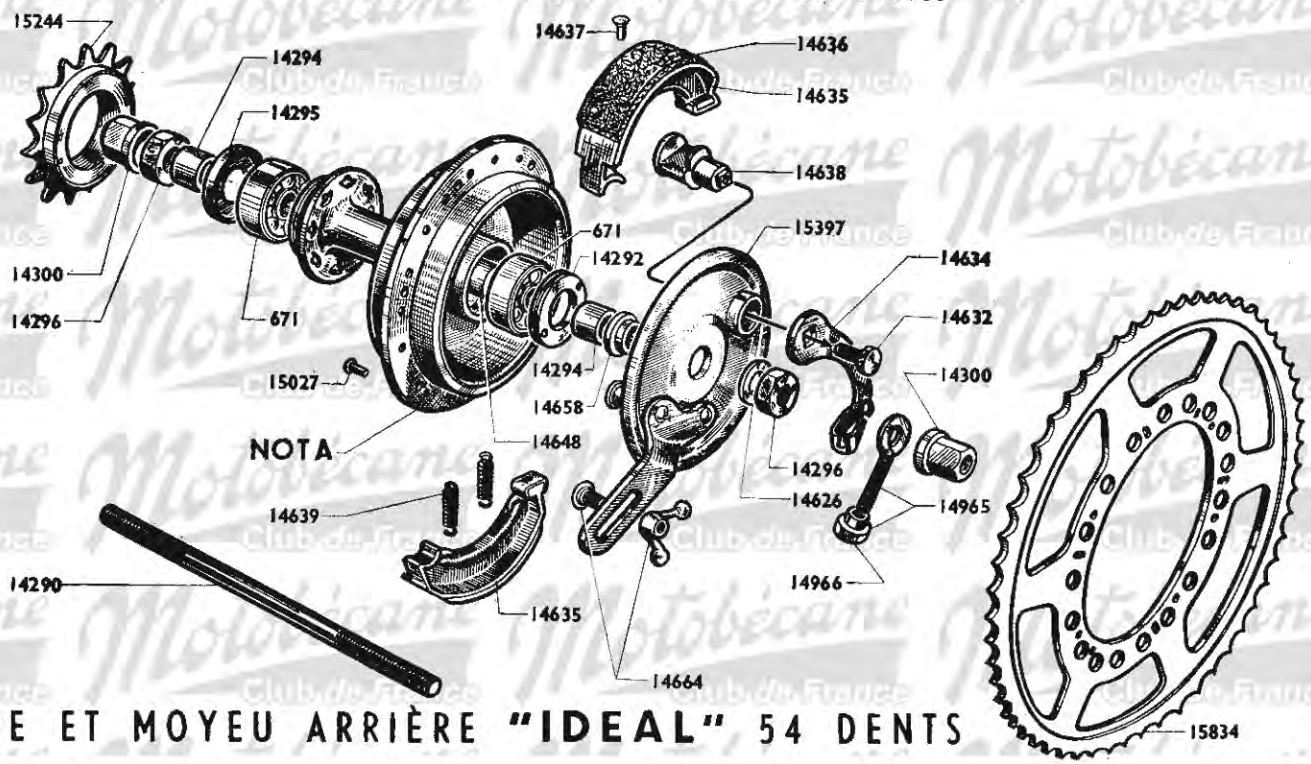

ROUE ET MOYEU ARRIÈRE "IDEAL" 54 DENTS

Reproduction interdite

Numéro pièces	Groupe	Nbre de pièces	DESIGNATION	Prix unitaire Vente détail
			ROUE	
14989	4	36	Ecrou de rayon, jauge 16	
15535	1	1	Jante de 23×2	
15536	1	1	Enveloppe Hutchinson (bicolore) 23×2	
15537	1	1	Chambre à air de 23×2	
15538	4	1	Ruban de jante	
15808	4	18	Rayon 16×15×16 L=227,5 (côté droit) avec écrou.	
15809	4	18	Rayon 16×15×16 L=197 (côté gauche) avec écrou.	
15815	1		Enveloppe Hutchinson (noire) 23×2	
	1	S.E.	Roue AR complète avec pignon 54 dents **(voir Nota)**	
			MOYEU (pour pignon AR alésé à 103 m/m)	
671	5	2	Roulement de 10×30×9	
14290	4	1	Axe de moyeu arrière Ø 10	
14292	4	1	Ecrou de blocage de roulement côté tambour	
14294	4	2	Entretoise de moyeu droite et gauche int. 10 L=11	
14295	4	1	Cache-poussière	
14296	4	2	Ecrou de moyeu	
14300	4	2	Ecrou de roue AR Ø 10	
14626	4	1	Rondelle lisse côté flasque	

Numéro pièces	Groupe	Nbre de pièces	DESIGNATION	Prix unitaire Vente détail
14632	4	1	Vis de fixation de levier came	
14634	4	1	Levier de came de frein AR	
14635	4	2	Mâchoire de Ø 90	
14636	4	2	Ferodo	
14637	5	8	Rivet de ferodo	
14638	4	1	Came des mâchoires	
14639	5	2	Ressort des mâchoires	
14648	4	1	Entretoise des roulements L 63	
14658	4	1	Entretoise de centrage de flasque Ø int. 10	
14664	4	1	Vis de maintien flasque avec écrou papillon	
14965	5	2	Tendeur de roue avec écrou	
14966	5	2	Ecrou de tendeur	
15027	5	6	Rivet de pignon AR Ø 4,5×11	
15244	4	1	Roue libre 18 dents 34,7×100	
15396	4	S.E.	Flasque des mâchoires complet à recouvrement	
15397	4	1	Flasque des mâchoires nu à recouvrement	
15834		1	Pignon arrière 54 dents (Ø int. = 103 m/m)	
			Moyeu AR complet **(voir Nota)**	
			Corps de moyeu complet **(voir Nota)**	
			Corps de moyeu nu **(voir Nota)**	

NOTA. - Roue et moyeu. La roue complète est abandonnée, il vous sera fourni en remplacement la roue "Monobloc" 54 dents N° 16671 représentée page 35 A. Le corps de moyeu est également abandonné. Nous commander le moyeu complet N° 16672, page 35 A. Les pièces de détail restent disponibles.

MOBYLETTE Type AV 79 ou AU 79

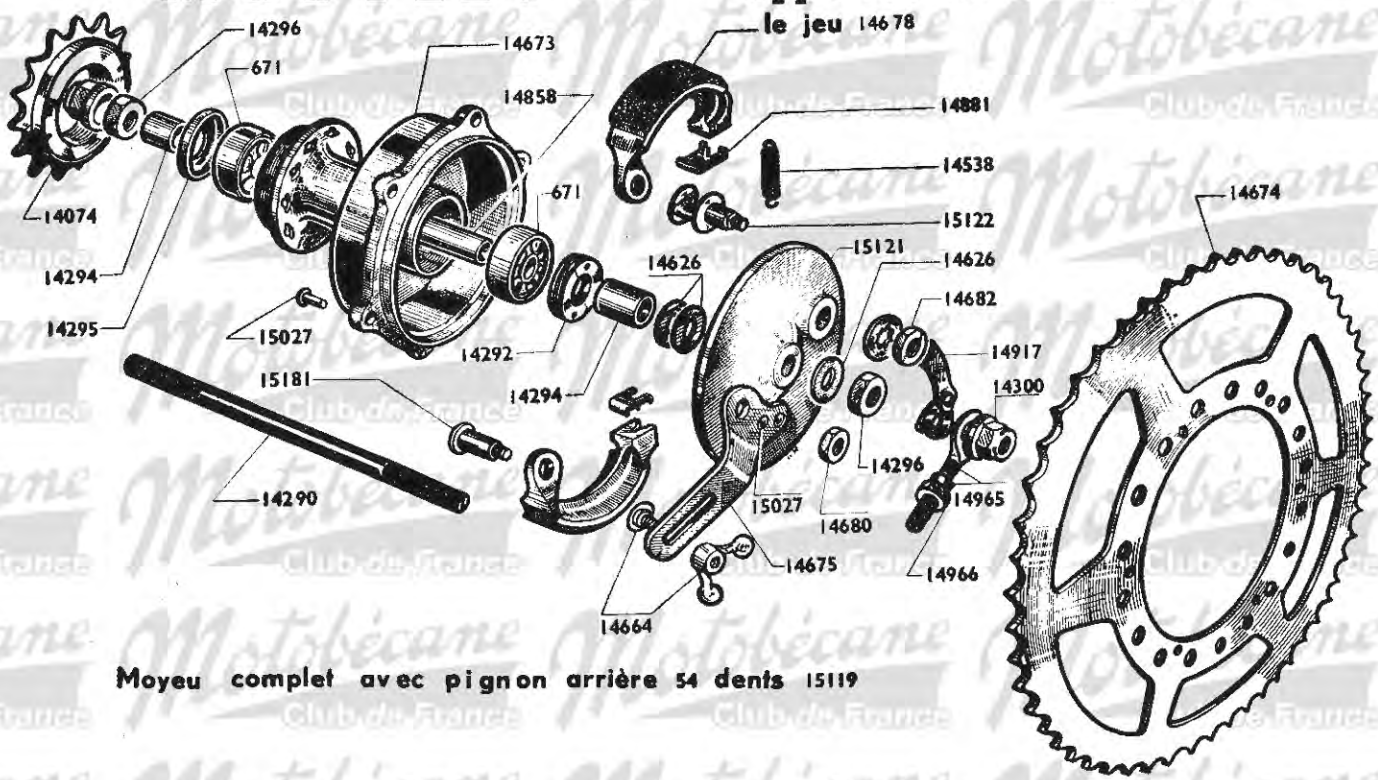

Moyeu complet avec pignon arrière 54 dents 15119

ROUE ET MOYEU ARRIÈRE "PRIOR" 54 DENTS

Numéro Pièces	Groupe	Nbre de pièces	DESIGNATION	Prix unitaire Vente détail
			ROUE	
14989	4	36	Ecrou de rayon, jauge 16	
15535	1	1	Jante de 23×2	
15536	1	1	Enveloppe Hutchinson (bicolore) 23×2	
15537	1	1	Chambre à air de 23×2	
15538	4	1	Ruban de jante	
15808	4	18	Rayon 16×15×16 L = 227,5 (côté droit) avec écrou	
15809	4	18	Rayon 16×15×16 L = 197 (côté gauche) avec écrou	
15815	1		Enveloppe Hutchinson (noire) 23×2	
15997	1	S.E.	Roue arrière complète avec pignon 54 dents	
			MOYEU (pour pignon AR alésé à 104 m/m)	
671	5	2	Roulement de 10×30×9	
14074	4	1	Roue libre 19 dents 34,7×100	
14290	4	1	Axe de moyeu arrière nu Ø 10	
14292	4	1	Ecrou de blocage roulement côté tambour	
14294	4	2	Entretoise de moyeu droite et gauche int. 10 L=11	
14295	4	1	Cache-poussière Ø 30	
14296	4	2	Ecrou de moyeu	
14300	4	2	Ecrou de roue AR Ø 10	
14538	5	1	Ressort des mâchoires	

Numéro Pièces	Groupe	Nbre de pièces	DESIGNATION	Prix unitaire Vente détail
14626	4	3	Rondelle lisse de moyeu	
14664	4	1	Vis de maintien de flasque avec écrou papillon	
14673	4	1	Corps de moyeu AR nu avec pignon 54 dents	
14674	4	1	Pignon arrière 54 dents	
14675	4	1	Patte ancrage de frein arrière	
14678	4	1	Paire de mâchoires Ø 90	
14680	4	1	Ecrou du point fixe	
14682	4	1	Ecrou de came	
14858	4	1	Entretoise des roulements L = 48,2	
14881	4	2	Plaquette tôle des mâchoires	
14917	4	1	Levier de came	
14965	5	2	Tendeur de roue avec écrou	
14966	5	2	Ecrou de tendeur	
15027	5	8	Rivet de pignon AR et de patte ancrage Ø 4,5×11	
15119	4	S.E.	Moyeu AR complet avec pignon 54 dents	
15120	4	S.E.	Flasque des mâchoires complet	
15121	4	1	Flasque des mâchoires nu	
15122	4	1	Came des mâchoires avec écrou	
15181	4	1	Point fixe	
15344	4	S.E.	Corps moyeu AR complet avec pignon 54 dents	

MOBYLETTE Type AV 79 ou AU 79

Moyeu complet avec pignon arrière 54 dents 16672

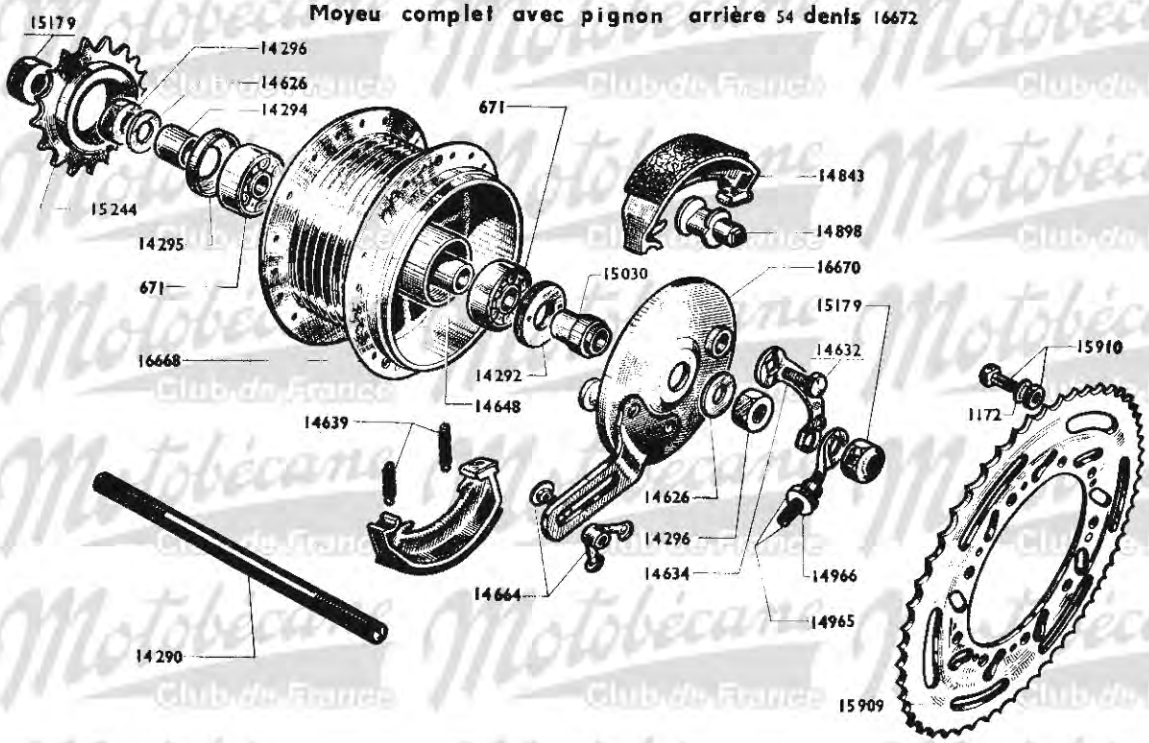

ROUE ET MOYEU ARRIÈRE "IDEAL" MONOBLOC 54 DENTS

Numéro pièces	Groupe	Nbre de pièces	DESIGNATION	Prix unitaire Vente détail
			ROUE	
14989	4	36	Ecrou de rayon, jauge 16	
15535	1	1	Jante de 23×2	
15536	1	1	Enveloppe Hutchinson (bicolore) 23×2	
15537	1	1	Chambre à air de 23×2	
15538	4	1	Ruban de jante	
15815	1		Enveloppe Hutchinson (noire) 23×2	
16532	4	36	Rayon 16×15×16 L = 193 avec écrou	
16671	1	S.E.	Roue arrière complète avec pignon 54 dents	
			MOYEU	
671	5	2	Roulement de 10×30×9	
1172		6	Rondelle NOMEL Ø 6	
14290	4	1	Axe de moyeu AR nu Ø 10	
14292	4	1	Ecrou de blocage roulement côté tambour	
14294	4	1	Entretoise de moyeu côté droit int. = 10 L = 11 m/m	
14295	4	1	Cache-poussière Ø ext. = 30	
14296	4	2	Ecrou de moyeu	
14626	4	2	Rondelle lisse de moyeu	
14632	4	1	Vis de fixation levier de came AR	

Numéro pièces	Groupe	Nbre de pièces	DESIGNATION	Prix unitaire Vente détail
14634	4	1	Levier de came de frein AR	
14639	5	2	Ressort des mâchoires	
14648	4	1	Entretoise des roulements L = 53 m/m	
14664	4	1	Vis de maintien flasque avec écrou papillon	
14843	4	2	Mâchoire Ø 100	
14898	4	1	Came des mâchoires	
14965	5	2	Tendeur de roue avec écrou	
14966	5	2	Ecrou du tendeur	
15030	4	1	Entretoise de centrage du flasque	
15179	4	2	Ecrou de roue AR Ø 10	
15244	4	1	Roue libre 18 dents 34,7×100	
15909	4	1	Pignon AR 54 dents (prévu pour fix. 6 boulons)	
15910	4	6	Boulon tête carrée fix. pignon AR 6×100×14	
16667	4	S.E.	Corps de moyeu AR complet (sans le pignon)	
16668	4	1	Corps de moyeu AR nu (sans le pignon)	
16669	4	S.E.	Flasque des mâchoires complet	
16670	4	1	Flasque des mâchoires nu	
16672	4	S.E.	Moyeu AR complet (a/pignon boulonné 54 dents)	

MOBYLETTE Type AV 79 ou AU 79

Moyeu Complet avec pignon arrière 54 dents 16598

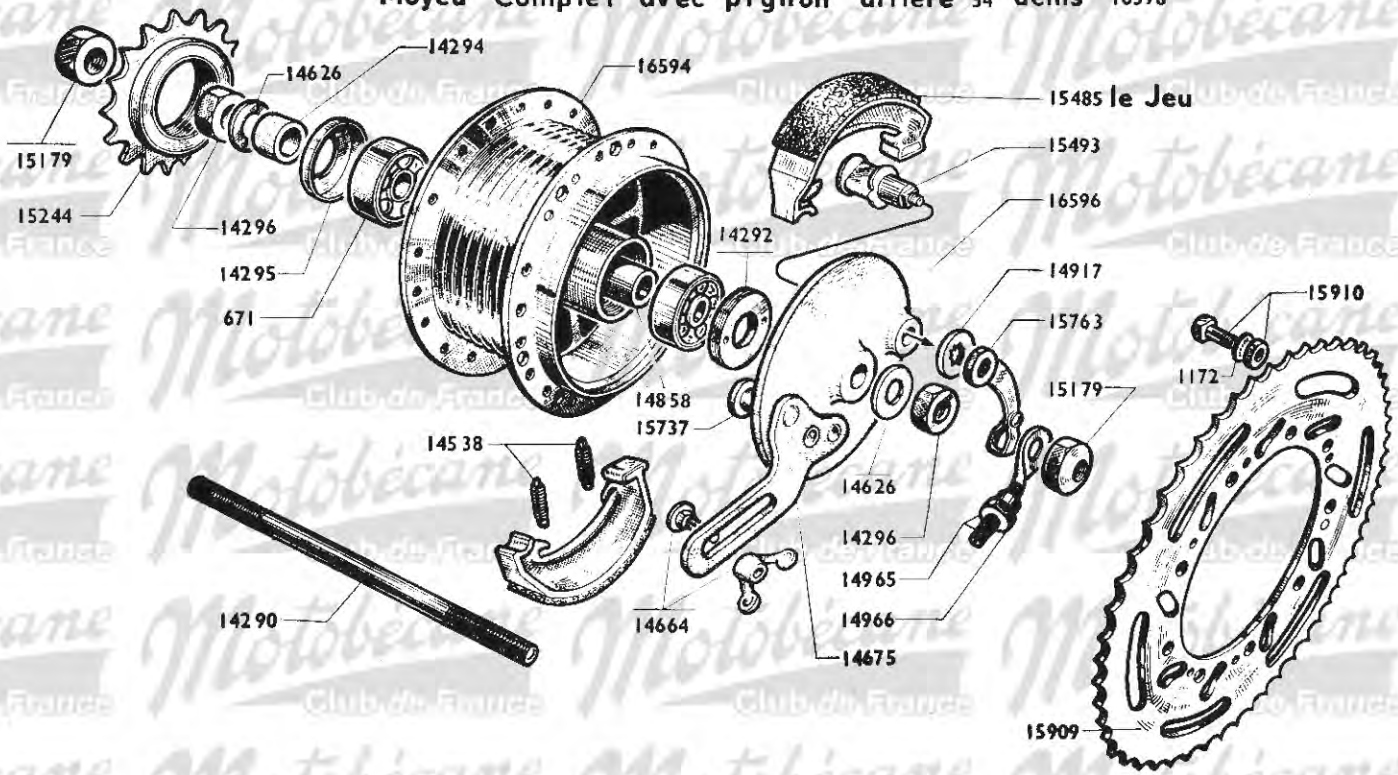

ROUE ET MOYEU ARRIÈRE 54 dents (PRIOR monobloc)

Numéro Pièces	Groupe	Nbre de Pièces	DÉSIGNATION	Prix unitaire Vente détail
			ROUE	
14989	4	36	Ecrou de rayon, jauge 16	
15535	1	1	Jante de 23×2	
15536	1	1	Enveloppe Hutchinson (bicolore) 23×2	
15537	1	1	Chambre à air de 23×2 Hutchinson	
15538	4	1	Ruban de jante	
15815	1		Enveloppe Hutchinson (noire) 23×2	
16532	4	36	Rayon 16×15×16 L = 193 avec écrou	
16599	1	S.E.	Roue arrière complète avec pignon 54 dents	
			MOYEU	
671	5	2	Roulement de 10×30×9	
1172		6	Rondelle nomel Ø 6	
14290	4	1	Axe de moyeu AR nu Ø 10	
14292	4	1	Ecrou de blocage roulement côté tambour	
14294	4	1	Entretoise de moyeu côté droit int. = 10 L = 11 m/m	
14295	4	1	Cache-poussière Ø ext. = 30	
14296	4	2	Ecrou de moyeu	
14538	5	2	Ressort des mâchoires	
14626	4	2	Rondelle lisse de moyeu	

Numéro Pièces	Groupe	Nbre de Pièces	DÉSIGNATION	Prix unitaire Vente détail
14664	4	1	Vis de maintien de flasque avec écrou papillon	
14675	4	1	Patte d'ancrage de frein AR	
14858	4	1	Entretoise de roulement L = 48,2	
14917	4	1	Levier de came AR	
14965	5	2	Tendeur de roue avec écrou	
14966	5	2	Ecrou de tendeur	
15179	4	2	Ecrou de roue AR Ø 10	
15244	4	1	Roue libre 18 dents 34,7×100	
15485	4	1	Paire de mâchoires Ø 100	
15493	4	1	Came des mâchoires avec écrou	
15737	4	1	Point fixe à river	
15763	4	1	Ecrou de came de 8×100	
15909	4	1	Pignon AR 54 dents (prévu pour fix. 6 boulons)	
15910	4	6	Boulon tête carrée fix. pignon AR 6×100×14	
16593	4	S.E.	Corps de moyeu AR complet (sans le pignon)	
16594	4	1	Corps de moyeu AR nu (sans le pignon)	
16595	4	S.E.	Flasque des mâchoires complet	
16596	4	1	Flasque des mâchoires nu	
16598	4	S.E.	Moyeu AR complet avec pignon 54 dents boulonné	