MOTOBECANE
MOTOCONFORT

PIÈCES DÉTACHÉES

X 7 S
X 7 VS
X 7 L
X 7 VL

AVEC CLIGNOTANTS

TRÈS IMPORTANT

COMMANDES TÉLÉPHONIQUES

Nous prions instamment nos Agents de n'utiliser le téléphone que pour des petites commandes de dépannage d'extrême urgence.

1° Toutes les commandes téléphoniques enregistrées avant 11 h. 30 pour expédition gare et avant 15 h. pour expédition poste sont, dans la mesure maximum possible, expédiées le jour même.

Afin d'obtenir toute satisfaction auprès de notre Service Pièces Détachées, nous vous prions de bien vouloir prendre connaissance des conseils qui vous sont rappelés ci-dessous :

2° En raison du caractère exceptionnel de ces commandes, nous regrettons de vous informer qu'aucune réclamation résultant d'une interprétation imparfaite ne pourra être prise en considération.

3° Toutefois, sur votre demande, nous pourrons attendre confirmation de votre ordre par écrit, afin de permettre une vérification avant envoi.

1

Bon de Commande Pièces Détachées du _____

CACHET AGENT

MOTOBECANE

SERVICE DES PIÈCES DÉTACHÉES
13, Rue Bezuropaire — 93 - PANTIN

DATE D'ENLÈVEMENT :

GARE :

TYPE DE MACHINE	NUMÉRO DE LA PIÈCE	NOMBRE DE PIÈCES	NOMBRE DE SERVITS	DÉSIGNATION	PRIX

ATTENTION. - *Il est de votre intérêt, afin d'éviter toute erreur d'interprétation des pièces détachées commandées de respecter les instructions ci-dessous :*

1° Écrire lisiblement.

2° Respecter les colonnes.

3° Ne rien mettre dans les colonnes hachurées, *celles-ci sont réservées au Service d'Enregistrement des Pièces Détachées. La rapidité d'exécution de vos commandes est dépendante de la clarté de ce bon.*

ENLÈVEMENT DES COMMANDES PIÈCES DÉTACHÉES EN NOS MAGASINS

1° Les commandes CSD doivent nous parvenir un minimum de 5 jours ouvrables avant enlèvement.

48 heures pour les commandes ordinaires.

2° N'omettez pas de nous préciser la date et l'heure de l'enlèvement probable.

ÉTABLISSEMENT DES BONS DE COMMANDES

1° Nous tenons à votre disposition des carnets de bons de commande suivant modèle ci-contre.

2° Lors d'une commande de pièce quelle qu'elle soit, n'oubliez pas de bien indiquer :

— Le numéro,
— La désignation exacte,
— Le type exact de la machine intéressée,
— Les numéros cadre et moteur dans le cas d'un dépannage.

3° Attention, votre bon de commande ne devra mentionner aucune correspondance.

Si vous avez à nous entretenir de sujets différents, à savoir :

— Demandes de renseignements techniques,
— Demandes de renseignements commerciaux,
— Commandes de machines,
— Instructions pour réparations,
— Réponses diverses, etc...

Traitez chacun d'eux SUR UN FEUILLET SÉPARÉ, joint le cas échéant à votre bon de commande afin d'éviter des frais supplémentaires de correspondance. En procédant ainsi, votre commande ne sera pas retardée et il sera donné suite rapidement aux questions diverses, autres, par les services intéressés.

La présente documentation tient lieu momentanément de catalogue Pièces Détachées.

MOTEUR ARTICULATION

Moteur identique au catalogue Série 50 page 2
Echappement identique au catalogue Série 50 page 3

Fixation moteur entretoise 17138 - 8 x 12 - 22
remplacé par 22014 - 8 x 12 - 28

Pour Mémoire

20035 S.E. moteur complet Type : X 7 S
21820 S.E. moteur complet Type : X 7 L
19881 S.E. moteur complet Type : X 7 VS
21821 S.E. moteur complet Type : X 7 VL

APPARIAGE PISTON - CYLINDRE

Identique au catalogue Série 50 page 4

EMBRAYAGE X 7 S - X 7 L

Identique au catalogue Série 50 page 5

CHANGEMENT DE VITESSES X 7 VS - X 7 VL

Identique au catalogue Série 50 page 6

VOLANT MAGNETIQUE X 7 S - X 7 VS

Identique au catalogue Série 50 page 9

VOLANT MAGNETIQUE X 7 L - X 7 VL

Identique à Série G 50 LC - VLC - voir doc 508

CARBURATEUR X 7 VS - X 7 VL - AR2 12 705

Identique au catalogue Série 50 page 7

CARBURATEUR X 7 S - X 7 L - AR2 12 729c

Identique au catalogue série 50 page 8

PEDALIER - TENDEUR DE CHAINE

22050	S.E.	Tendeur de chaine complet
19073	1	Chaine de transmission moteur 80 maillons X 7VS - X 7VL
22067	1	Chaine de transmission pédalier 84 maillons X7S-L-VS-VL
20611	1	Chaine de transmission moteur 78 maillons X7S - X7L
22013	1	Courroie de 14 x 7,6
22012	1	Axe de pédalier avec plateau 34 dents
20733	1	Manivelle droite cambrée
20734	1	Manivelle gauche cambrée

Autres pièces identiques au catalogue Série 50 page 15

FOURCHE TELESCOPIQUE X7S - X7L - X 7VS - X 7VL

22025	S.E.	Fourche télescopique complète gris pompadour
22026	S.E.	Fourreau de fourche complet gris pompadour
22027	2	Entretoise inférieure de fourche L 136 m/m
22028	4	Bague de fourche (polyamide)
22029	1	Plongeur de fourche côté droit
22030	1	Plongeur de fourche côté gauche
22031	2	Embout supérieur de ressort de fourche
22032	2	Ressort de fourche 109 spires Ø ext. 11,8
22033	2	Joint anti-fuite de fourche
22037	1	Tube pivot assemblé avec bride (complet)
22038	4S.E.	Boulon avec écrou et rondelle fixa. tube pivot 6x100x10

JEU DE DIRECTION

22034	S.E.	Jeu de direction complet
22035	1	Cuvette supérieure de direction
22036	1	Contre-écrou de direction

PARTIE CYCLE

22000	1	Cadre complet gris pompadour
22001	1	Demi-coque côté droit sans décor ABS jaune
22002	1	Demi-coque côté gauche sans décor ABS jaune
22003	1	Décor auto-collant côté droit (coque) grand
22004	1	Décor auto-collant côté gauche (coque) grand
22005	1	Monogramme auto-collant MB droit
22006	1	Monogramme auto-collant MB gauche
22007	1	Monogramme auto-collant MC droit
22008	1	Monogramme auto-collant MC gauche
22009	1	Décor auto-collant de la rampe (chromé)
22010	1	Patte arrière de fixation coque et bavette
22011	1	Bavette arrière thermoformée ABS jaune
22015	1	Garde-boue avant thermoformé ABS jaune
22016	1	Patte côté droit fixa. G.-B. avant sur fourche
22017	1	Patte côté gauche fixa. G.-B. avant sur fourche
22018	1	Bavette de garde-boue avant (caout. toilé)
22019	1	Patte de fixation bavette de G.-B. avant
22020	1	Garde-boue arrière (plastique sous coque)
22021	1	Plateau de porte-bagages chromé
22022	2	Entretoise fix AV pte-bag 6x10x13 X7S-L-VS-VL
22023	2	Entretoise fix AR pte-bag 6x10x25 X7S-VS
22024	2	Entretoise fix AR pte-bag 6x10x16,5 X7L-VL
22051	1	Réservoir essence (tôle)
22053	1	Robinet essence complet
22049	1	Béquille gris pompadour

GUIDON - POIGNEES - COMMANDES X7S - X7VS

22040	1	Cintre de guidon
22066	1	Barillet tendeur commande de décompresseur

Autres pièces identiques au catalogue Série 50 page 10

GUIDON - POIGNEES - X7L - X7VL

22040	1	Cintre de guidon
22059	S.E.	Commutateur clignotant avec canalisation

Autres pièces voir Information 10124 pour poignée gauche et catalogue Série 50 page 10 pour poignée 21284

ROUE AVANT

22047	1	Chambre à air AV 2 3/4x10 valve vélo
22048	1	Enveloppe AV 2 3/4x10
22061	S.E.	Moyeu avant complet formant roue avant sans pneu ni chambre
22074	1	Flasque de frein avant complet Ø 80

ROUE ARRIERE

22047	1	Chambre à air AR 2 3/4x10 valve vélo
22048	1	Enveloppe AR 2 3/4x10
22062	S.E.	Moyeu AR complet formant roue arrière sans pneu ni chambre sans roue de chaine ni contre-écrou
22063	1	Roue de chaine 36 dents (fil Gx125) X7VS X 7VL
22064	1	Roue de chaine 30 dents (fil Gx125) X7S - X7L
22065	1	Contre-écrou blocage roue chaine (fil Dx100)
22075	1	Flasque de frein arrière complet Ø 80

Autres pièces identiques à Documentation 507

ECLAIRAGE - AVERTISSEUR

22041	1	Patte côté droit fixa. proj s/guidon X7S - X7VS
22042	1	Patte côté gauche fixa. proj s/guidon X7S - X7VS
22043	1	Patte côté droit fixa. proj et clignot. X7L - X7VL
22044	1	Patte côté gauche fixa. proj et clignot. X7L - X7VL

Autres pièces identiques au catalogue X1 - X1L page 13

FEU ARRIERE

Identique au catalogue X1 - X1L page 14

CLIGNOTANTS - DIODE - CENTRALE X 7L - X 7 VL

Identique au catalogue X 1L page 16

CANALISATIONS - CONTACTEURS

22056	S.E.	Faisceau principal X 7S - X 7 VS
22057	S.E.	Faisceau projecteur vers volant X 7L - VL
22058	S.E.	Faisceau arrière X 7L - VL
22059	S.E.	Commutateur de clignotants avec canal. X 7L - VL
22060	1	Support complet Zener et centrale clignotants

Autres pièces voir Information 10124

SELLE

22054	S.E.	Selle complète "POUFF" avec sacoche incorporée
22055	1	Cache tube de selle caoutchouc

Autres pièces identiques au Catalogue X1 X1L page 8

COMMANDES - COMPTEUR

22068	2S.E.	Cde de gaz et de starter
22069	2	Câble de gaz et de starter
22070	1S.E.	Cde de décomp. avec butée de gaine
22071	1S.E.	Cde de frein avant
22072	1S.E.	Cde de frein arrière
22073	1S.E.	Compteur cplt HURET avec démul. et transm.

MOTOBECANE

- LISTE PROVISOIRE PIECES DE RECHANGE CONCERNANT LE TYPE "7"

(tous types y compris 7 RANGER)

DOCUMENTATION 583
Avril 1978

MOTEUR

23020	SE	Moteur complet
23022	SE	Carter moteur avec joints étanchéité
23023	1	Support moteur
23024	1	Entretoise sup. gousset côté droit Ø 7,3x13x10
23025	1	Tubulure admission
23026	SE	Culasse avec décompresseur
23031	2	Rondelle à ergot fix. sup.moteur Ø 8,5x14x12/10
23032	1	Butée ressort rappel moteur
23461	1	Cylindre complet avec piston
23462	1	Joint de culasse ép. 10/10
20473	1	Fil de bougie long. 400
23364	1	Fléxibloc moteur côté droit

TOUTES AUTRES PIECES IDENTIQUES CAT. PDR 40 page 6

CARBURATEUR

23021	SE	Carburateur complet ARI-12 réglage 884
23054	SE	Robinet essence complet avec tubulure L.500 mm
23407	1	Tubulure essence Ø 5 x 8 long. 500

VOLANT MAGNETIQUE

21997	SE	Volant magnétique complet

Identique au volant illustré page 13 catalogue PDR 40

EMBRAYAGE

22914	SE	Embrayage complet
22924	SE	Masselottes et ressorts

Identique à l'embrayage illustré sur documentation N°553

POULIE - PEDALIER

23028	1	Axe et plateau de pédalier 32 dents assemblés
16653	SE	Poulie de pédalier complète avec pignon 11 dents
23030	1	Enjoliveur autocollant de poulie de pédalier
23046	1	Chaîne de pédalier 78 maillons
23047	1	Chaîne moteur 76 maillons
23094	1	Manivelle de pédalier côté droit l. 140 mm
23095	1	Manivelle de pédalier côté gauche L. 140 mm

A partir d'octobre 1977 montage d'une nouvelle poulie (encliquetage CADY) A noter que tous les 7 RANGER sont équipés de cette poulie.

23029	SE	Poulie complète 11 dents
23418	1	Pignon double 11 dents avec bagues caoutchouc
23419	1	Axe de pédalier et plateau 32 dents

ECHAPPEMENT

23051	SE	Pot échappement complet
23052	SE	Fond sortie échappement équipé

FOURCHE TELESCOPIQUE

23064	SE	Fourche télescopique complète ROSE INDIEN
23065	SE	Fourreaux assemblés avec caches ROSE INDIEN
23066	1	Cache fourche droit ROSE INDIEN
23067	1	Cache fourche gauche ROSE INDIEN
23069	SE	Fourche télescopique complète VERT PRINTEMPS
23072	SE	Fourreaux assemblés avec caches VERT PRINTEMPS
23073	1	Cache fourche droit VERT PRINTEMPS
23074	1	Cache fourche gauche VERT PRINTEMPS
23148	SE	Fourche télescopique complète BLEU PERVENCHE
23149	SE	Fourreaux assemblés avec caches BLEU PERVENCHE
23150	1	Cache fourche droit BLEU PERVENCHE
23151	1	Cache fourche gauche BLEU PERVENCHE
23343	1	Fourche complète VERT BASTOGNE
23344	1	Fourreau VERT BASTOGNE
23345	1	Cache de fourche droit VERT BASTOGNE
23346	1	Cache de fourche gauche VERT BASTOGNE
23351	1	Fourche complète JAUNETOBROUK
23352	1	Fourreau JAUNE TOBROUK
23353	1	Cache de fourche droit JAUNE TOBROUK
23354	1	Cache de fourche gauche JAUNE TOBROUK

Toutes pièces internes fourche télescopique identiques page 22 catalogue PDR 40

PARTIE CYCLE

23027	1	Cadre ROSE INDIEN
23033	1	Garde-boue arrière INOX
23034	1	Pont de garde-boue arrière chromé
23035	1	Contre plaque intérieure de garde-boue arrière
23036	1	Garde-boue avant INOX
23037	1	Tringle inférieure de garde-boue avant
23038	1	Pont de garde-boue avant chromé
23044	1	Béquille GRIS POMPADOUR
15877	1	Ressort de béquille
23048	1	Carter de protection poulie GRIS POMPADOUR
23049	1	Carter de chaîne droit ROSE INDIEN
23050	1	Carter de chaîne gauche ROSE INDIEN
23053	1	Réservoir essence ROSE INDIEN
23055	1	Gouttière de tubulure essence

partie cycle (suite)

23056	1	Ceinture de réservoir essence, chromée
23057	2	Décor de hauben droit ou gauche (autocollant)
23058	1	Monogramme de poutre droit autocollant MOTOBECANE
23059	1	Monogramme de poutre gauche autocollant MOTOBECANE
23060	1	Marche pied côté droit sur carter de chaîne
23061	1	Marche pied côté gauche sur carter de chaîne
23062	1	Marche pied central sur poutre
23063	1	jonc de poutre plastifié alu l.=350
23068	1	Cadre VERT PRINTEMPS
23075	1	Réservoir essence VERT PRINTEMPS
23076	1	Carter de chaîne droit VERT PRINTEMPS
23077	1	Carter ce chaîne gauche VERT PRINTEMPS
23091	1	Décor central de réservoir essence GREGE
23342	1	Cadre VERT BASTOGNE
23347	1	Carter chaîne droit VERT BASTOGNE
23348	1	Carter chaîne gauche VERT BASTOGNE
23349	1	Réservoir essence VERT BASTOGNE
23350	1	Cadre jaune TOBROUK
23355	1	CArter chaîne droit JAUNE TOBROUK
23356	1	Carter chaîne gauche JAUNE TOBROUK
23357	1	Réservoir essence JAUNE TOBROUK
23092	1	Décor côté droitlatéral réservoir essence
23093	1	Décor côté gauche latéral réservoir essence
23104	6	Vis moletée de fix. carters chaîne Ø 6x100x11
23105	6	Rondelle plastique sous vis
23147	1	Cadre BLEU PERVENCHE
23152	1	Réservoir essence BLEU PERVENCHE
23153	1	Carter de chaîne droit BLEU PERVENCHE
23154	1	Carter de chaîne gauche BLEU PERVENCHE
23155	1	Axe de béquille avec écrou (20441)
1936	1	Bombe de peinture ROSE INDIEN
1937	1	Bombe de peinture VERT PRINTEMPS
1938	1	Bombe de peinture BLEU PERVENCHE
1943	1	Bombe de peinture VERT BASTOGNE
1944	1	Bombe de peinture JAUNE TOBROUK
23400	1	Garde-bpue avant noir mat
23401	1	Garde-boue arrière noir mat
23402	1	Marche pied D sur carter (plastique noir)
23403	1	Marche pied G sur carter (plastique noir)
23405	1	Ceinture réservoir noir mat

ROUE - MOYEU AVANT

21418	SE	Moyeu avant complet Ø 70
20403	SE	Roue avant complète sans pneu ni chambre
19753	1	Enveloppe roue avant 2 x 16 noire
19752	1	Chambre à air 20 x 2
19751	1	Ruban de jante
19755	28	Rayons 15 x 15 x 16 - L 172 mm avec écrous
19749	1	Jante de roue avant 16" x 1,1

Toutes autres pièces de moyeu Page 29 catalogue PDR 40

ROUE - MOYEU ARRIERE

23339	SE	Roue arrière complète sans pneu ni chambre
23341	1	Jante de roue arrière 36 trous 16" 1 x 1
23401	28	Rayons de roue arrière 17x17x18 L=157 mm avec écrous
23340	SE	Moyeu arrière complet Ø 70 avec pignon 35 dents
23403	1	Roue de chaîne 35 dents
19751	1	Ruban de jante
19752	1	Chambre à air 20 x 2
19753	1	Enveloppe roue arrière 2 x 16 noire
23182	SE	Flasque complet frein arrière Ø 70
20378	SE	Paire de mâchoires Ø 70
21553	1	Axe moyeu arrière Ø 11

GUIDON - POIGNEES - COMMANDES

21143	1	Cintre de guidon (chromé)
22403	SE	Fixation complète de guidon
21269	1	Patte guide-chaîne
23118	SE	Poignée tournante complète (corps noir mat)
23399	1	Cintre guidon émaillé noir mat
23119	1	Corps de poignée tournante (noir mat)
21655	1	Caoutchouc côté droit
23120	SE	Poignée complète côté gauche (corps noir mat)
23121	1	Vis fix. corps de poignée tournante
23122	1	Tourillon du levier de décompresseur
23123	1	Serre câble de décompresseur
21654	1	Caoutchouc côté gauche

PROJECTEUR - FEU ARRIERE

22306	SE	Projecteur complet "GREGE"
23082	1	Cache trou de compteur NOIR (sigle M)
22863	SE	Feu arrière complet
20330	SE	Avertisseur Noviphone
23406	SE	Projecteur complet Traizet noir mat

MOTOBECANE

Type "7" (émaillé blanc)

DOCUMENTATION 587
Juin 1978

LISTE PROVISOIRE DES PIECES DE RECHANGE

CETTE LISTE COMPLETE LES DOCUMENTATIONS 574 et 583 de "7 et 7 RANGER"

PROVISIONAL SPARE PART LIST

ADDITIONAL SHEET TO DOCUMENTATION SHEETS 574 AND 583 FOR TYPE 7 AND 7 RANGER

FOURCHE TELESCOPIQUE / TELESCOPIC FORK

23781-SE-Fourche télescopique complète	(émail blanc)	Telescopic fork complete (white enamel)
23782-SE-Fourreau assemblé avec caches	(émail blanc)	Front fork stripped with covers (white enamel)
23783-1 -Cache de fourche côté droit	(émail blanc)	RH fork cover (white enamel)
23784-1 -Cache de fourche côté gauche	(émail blanc)	LH fork cover (white enamel)

PARTIE CYCLE / CYCLE PARTS

23766-1- Cadre complet (émail blanc)			Frame complete (white enamel)
23767-1- Carter de chaine côté droit	(émail blanc)		RH chainguard (white enamel)
23768-1- Carter de chaine côté gauche	(émail blanc)		LH chainguard (white enamel)
23769-1- Réservoir essence (émail blanc)			Fuel tank (white enamel)
23770-1- Décor central sur réservoir	(bleu marine)		Centre decal on tank (navy blue)
23771-1- Décor côté droit sur réservoir	(bleu marine)		RH decal on tank (navy blue)
23772-1- Décor côté gauche sur réservoir	(bleu marine)		LH decal on tnak (navy blue)
23773-1- Marche-pied côté droit	(bleu marine)		RH chainguard embellisher (navy blue)
23774-1- Marche-pied côté gauche	(bleu marine)		LH chainguard embellisher (navy blue)
23775-1- Marche-pied central (bleu marine)			Centre chainguard embellisher (navy blue)
23776-2- Décor "7" sur hauban (bleu marine)		C9	"7" Decal
23777-1- Monogramme poutre côté droit (bleu marine)		C5	RH frame decal (navy blue)
23778-1- Monogramme poutre côté gauche (bleu marine)		C5	LH frame decal (navy blue)
23036-1- Garde-boue avant Inox			Front stainless steel mudguard
23033-1- Garde boue arrière Inox			Rear stainless steel mudguard

AUTRES PIECES IDENTIQUES AUX DOCUMENTATIONS 574 et 583
OTHER PARTS SAME AS DOCUMENTATION SHEETS 574 AND 583

SÉRIE X 7

MARS 1974

Le présent catalogue ne comporte volontairement aucun texte, mais uniquement des dessins référencés.
Les sous-ensembles Pièces Détachées sont représentés entourés de traits mixtes ou soulignés d'accolades.
Exemples : Carburateur complet 20026 - Page 11.
Compteur complet 21653 - Page 23.

SOMMAIRE

PAGE	DÉSIGNATION	TYPE
2	Moteur complet - Jeu de joints - Jeu de vis	X7S - X7L - X7VS - X7VL
3	Moteur - Fixations	X7S - X7L - X7VS - X7VL
4	Moteur (éclaté)	X7S - X7L - X7VS - X7VL
5	Appariage piston - cylindre	X7S - X7L - X7VS - X7VL
6	Embrayage	X7S - X7L
7	Variateur	X7VS - X7VL
8	Volant magnétique	X7S - X7VS
9	Volant magnétique (pour clignotants)	X7L - X7VL
10	Carburateur AR 2-12, réglage 729	X7S - X7L
11	Carburateur AR 2-12, réglage 705	X7VS - X7VL
12	Poulies - Pédalier - Chaînes - Tendeur de chaîne	X7S - X7L - X7VS - X7VL
13	Échappement	X7S - X7L - X7VS - X7VL
14	Fourche télescopique - Fourreau - Pivot de fourche - Jeu de direction	X7S - X7L - X7VS - X7VL
15	Partie cycle - Cadre - Réservoir - Béquille - Garde-boue - Coques - Fixations	X7S - X7L - X7VS - X7VL
16	Moyeu roue avant - Pneumatique - Chambre à air	X7S - X7L - X7VS - X7VL
17	Moyeu roue arrière - Roue de chaîne - Roue libre - Pneumatique - Chambre à air	X7S - X7L - X7VS - X7VL
18	Poignées tournantes - Corps de poignée gauche - Commandes	X7S - X7L - X7VS - X7VL
19	Guidon - Fixation - Projecteur - Fixation	X7S - X7L - X7VS - X7VL
20	Supports clignotants - Clignotants	X7L - X7VL
21	Feu arrière	X7S - X7L - X7VS - X7VL
22	Canalisations électriques - Commutateur clignotants - Contacteur avertisseur - Inverseur stop - Diode - Centrale des clignotants	X7S - X7L - X7VS - X7VL
23	Selle - Tige de selle - Fixation - Compteur transmission - Démultiplicateur	X7S - X7L - X7VS - X7VL

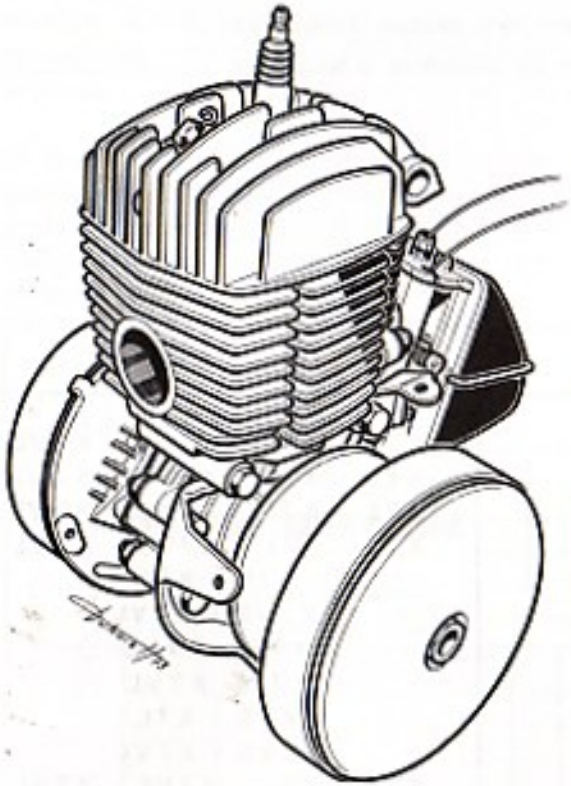

X7S	X7L	X7VS	X7VL
21200	21820	19881	21821

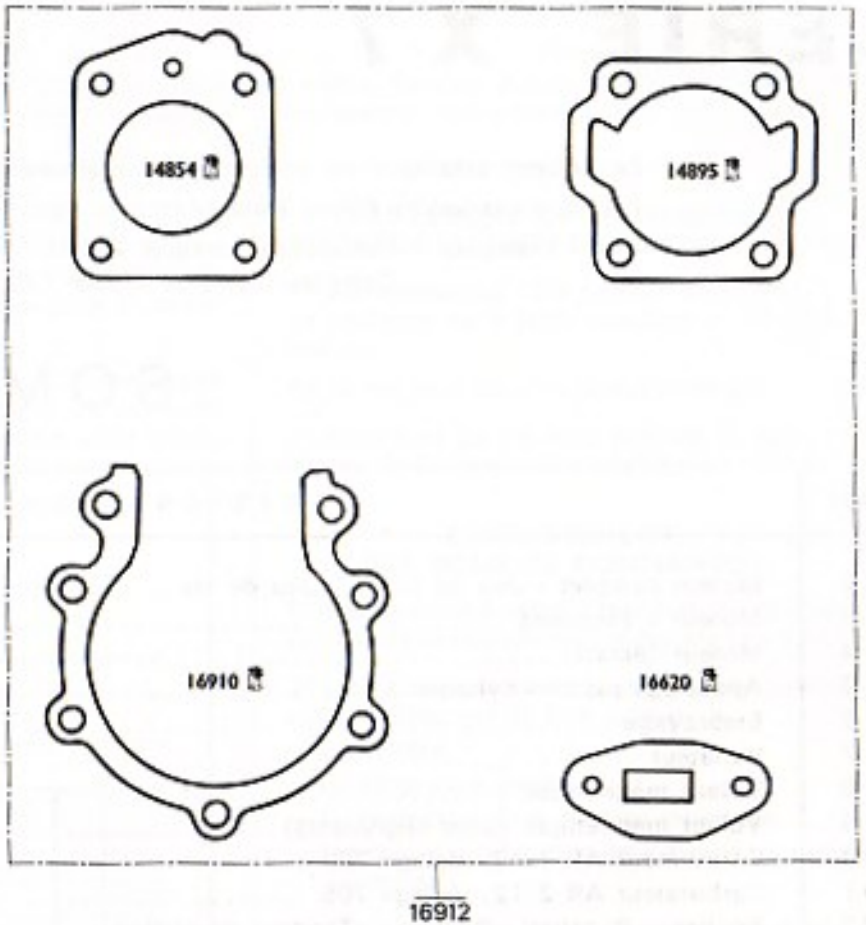

= Pièces conditionnées. Pour quantités voir tarif.

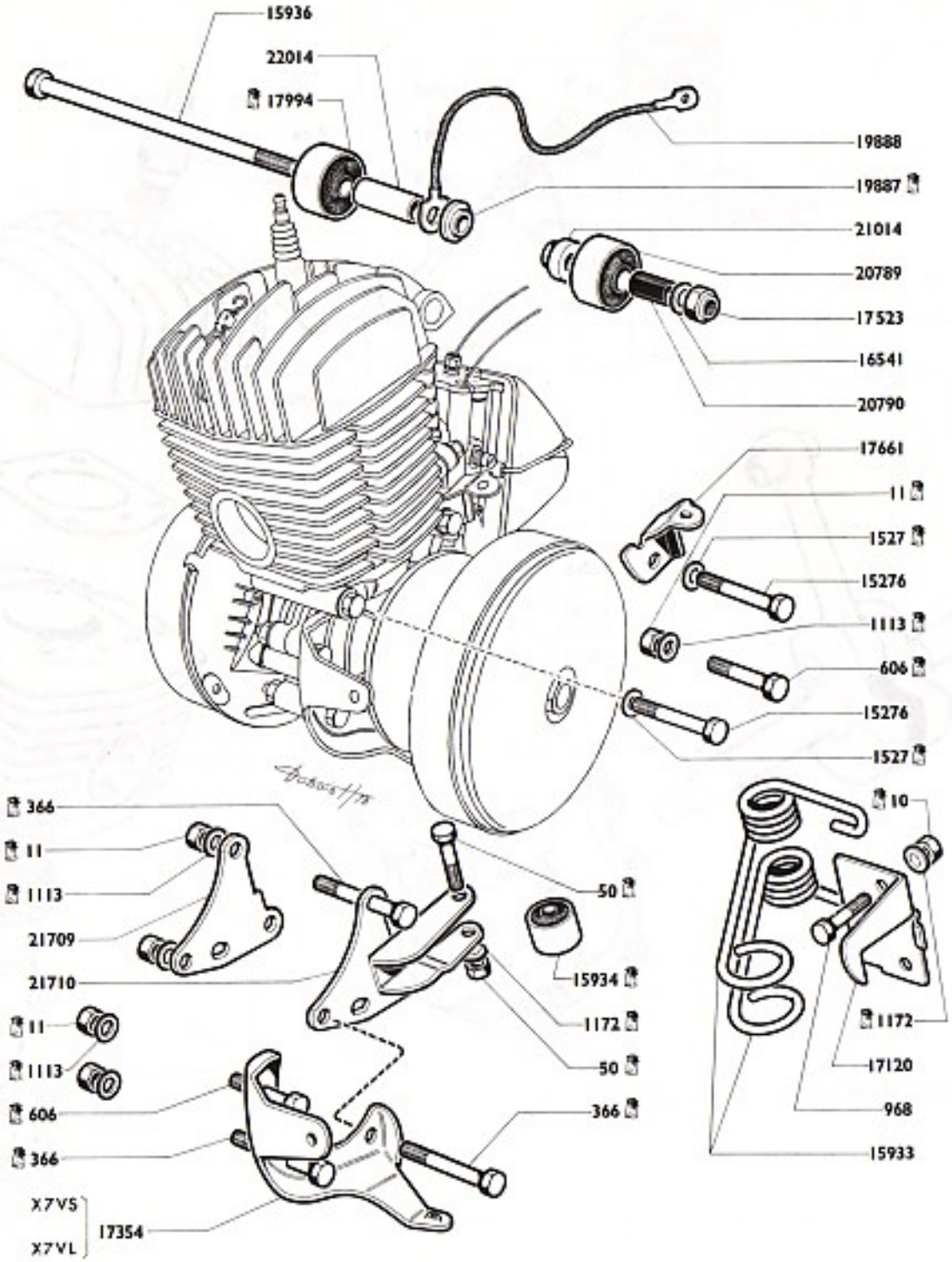

= Pièces conditionnées. Pour quantités voir tarif.

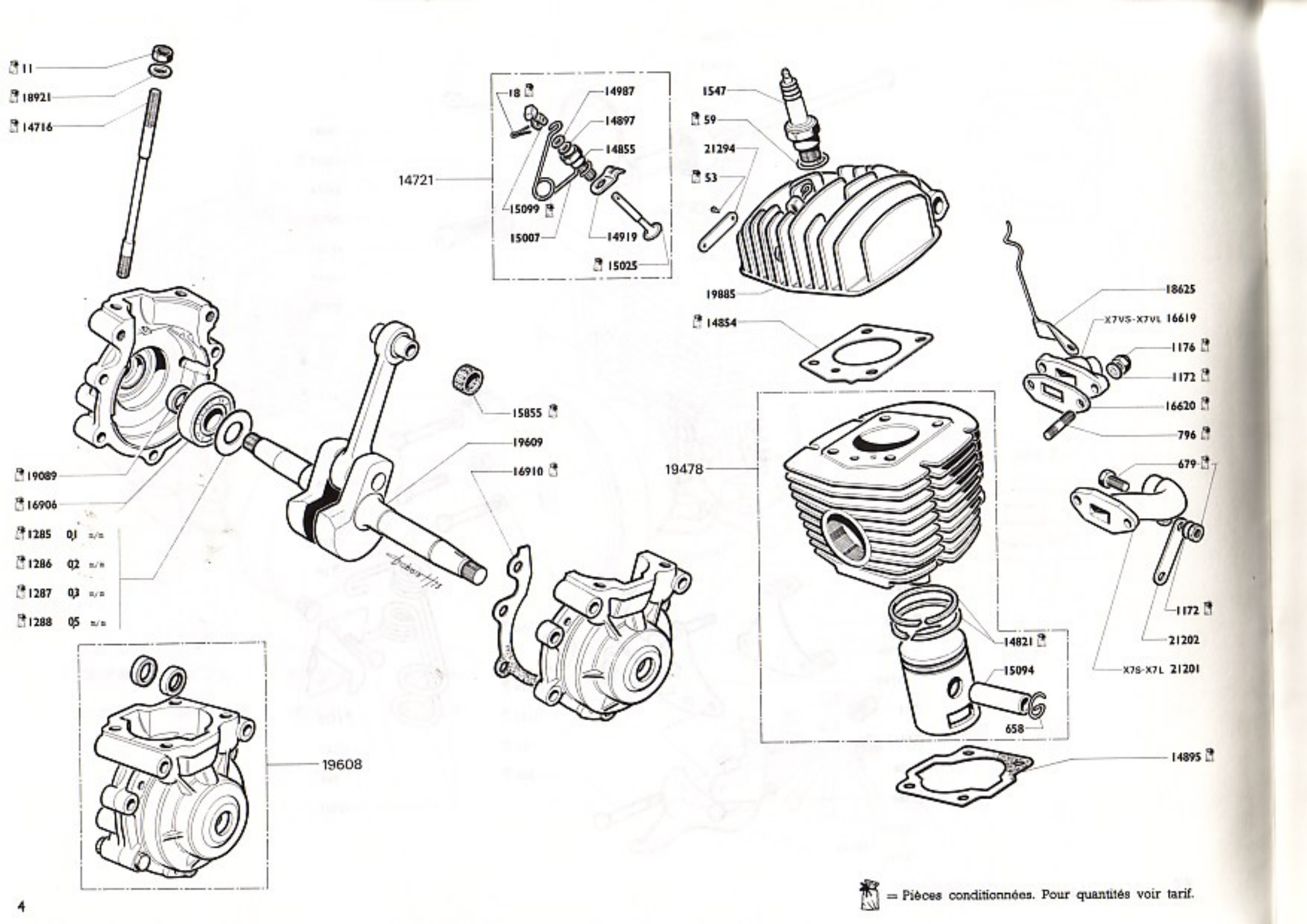

= Pièces conditionnées. Pour quantités voir tarif.

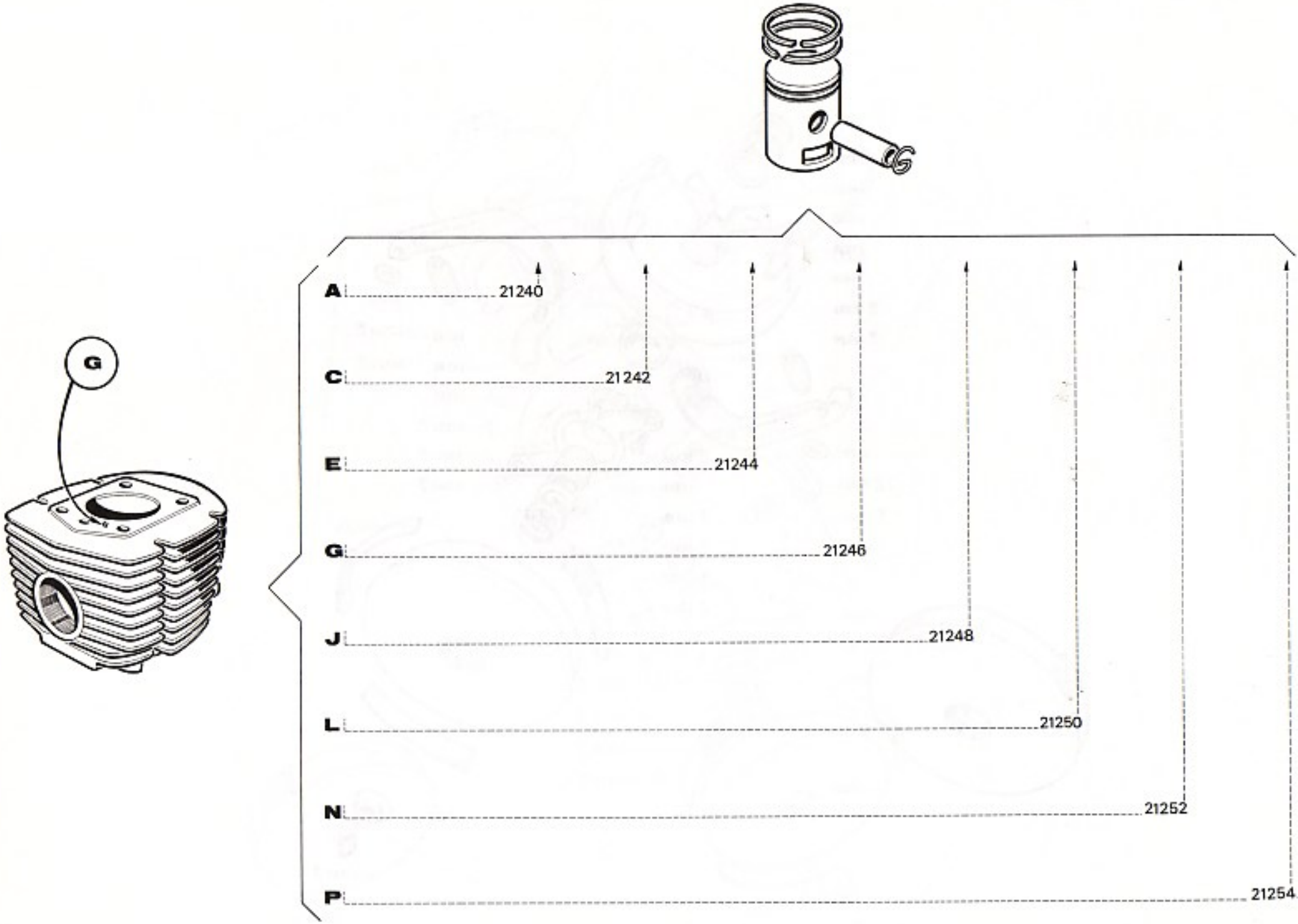

= Pièces conditionnées. Pour quantités voir tarif.

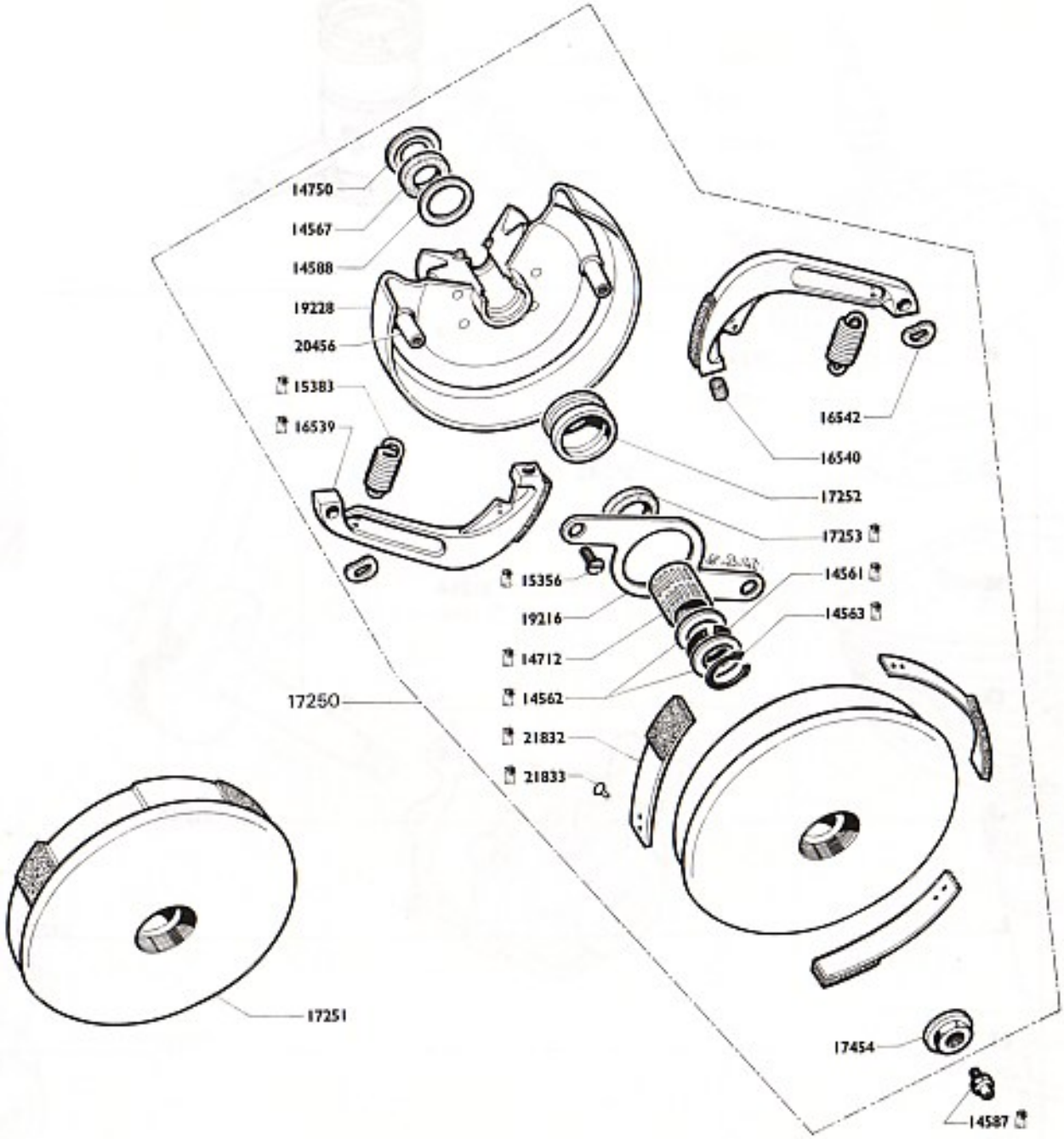

— Pièces conditionnées. Pour quantités voir tarif.

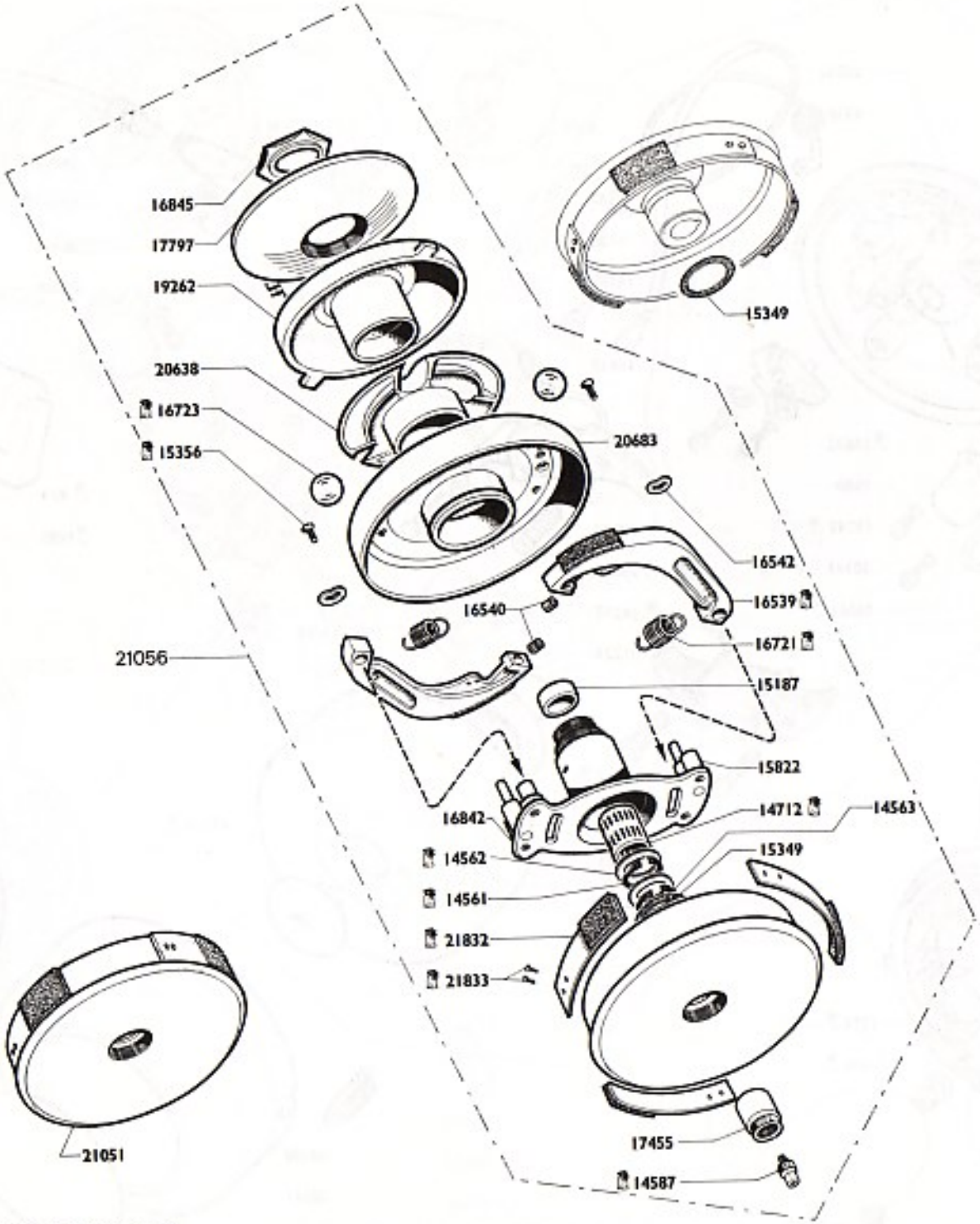

— Pièces conditionnées. Pour quantités voir tarif.

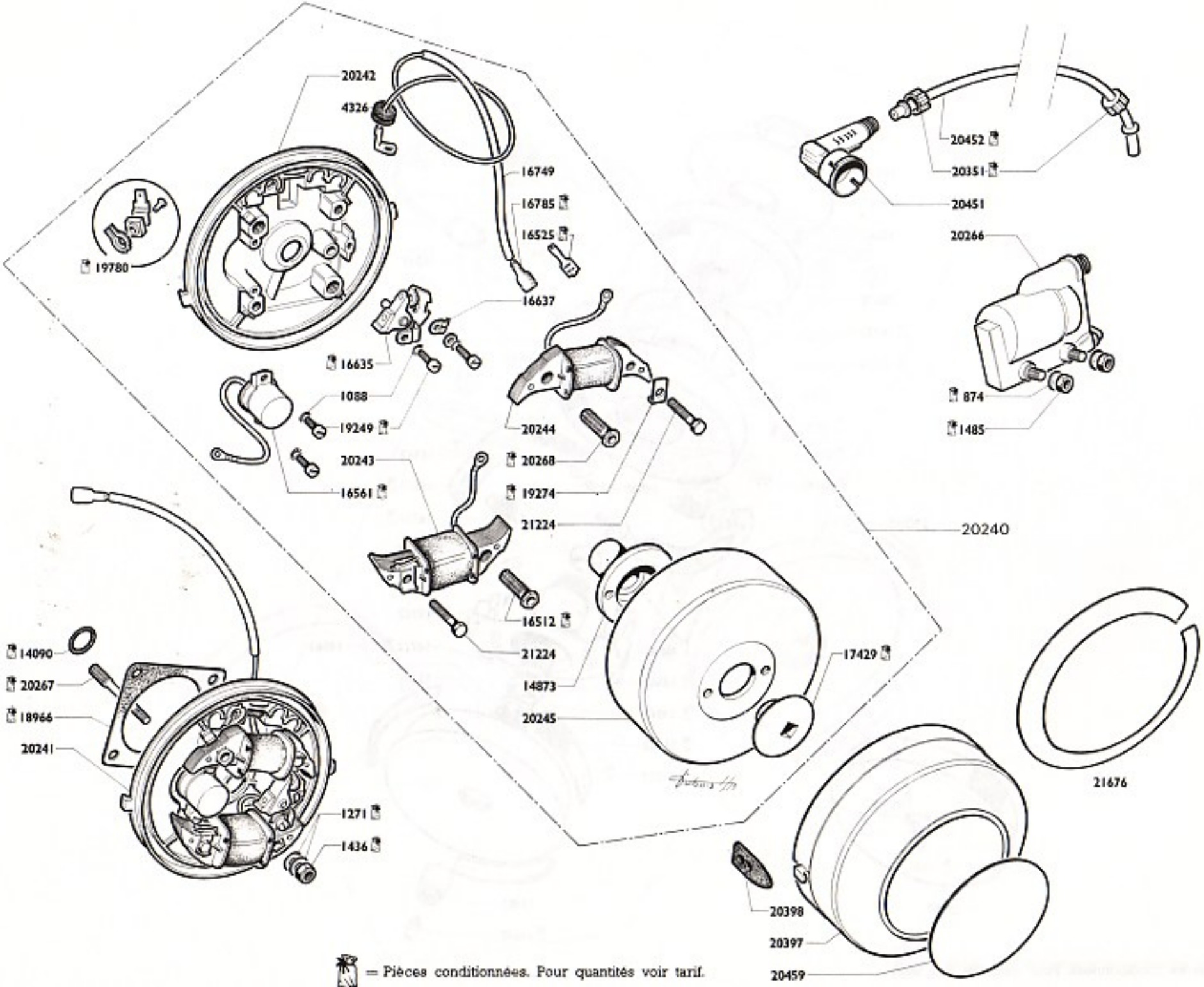

= Pièces conditionnées. Pour quantités voir tarif.

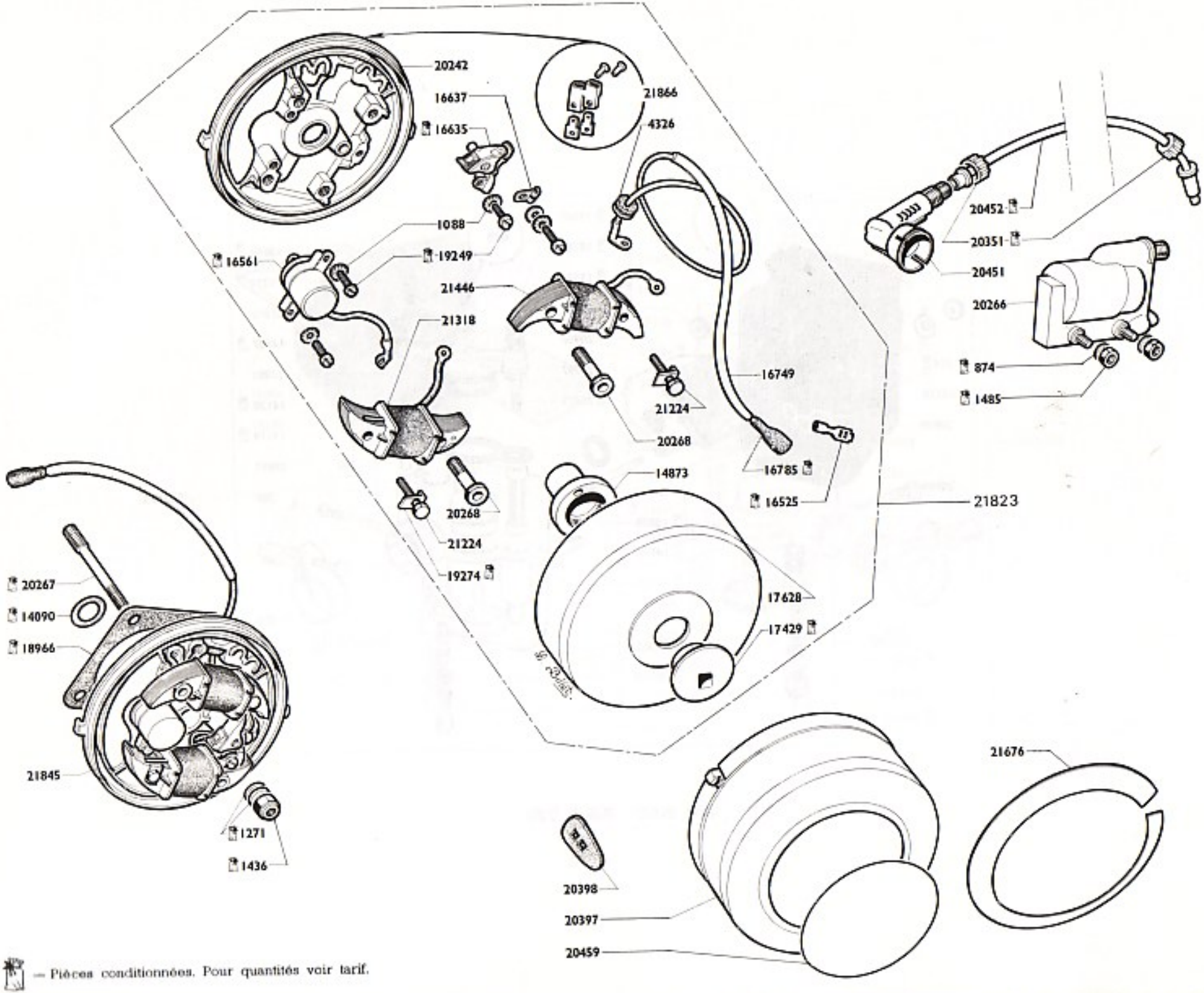

— Pièces conditionnées. Pour quantités voir tarif.

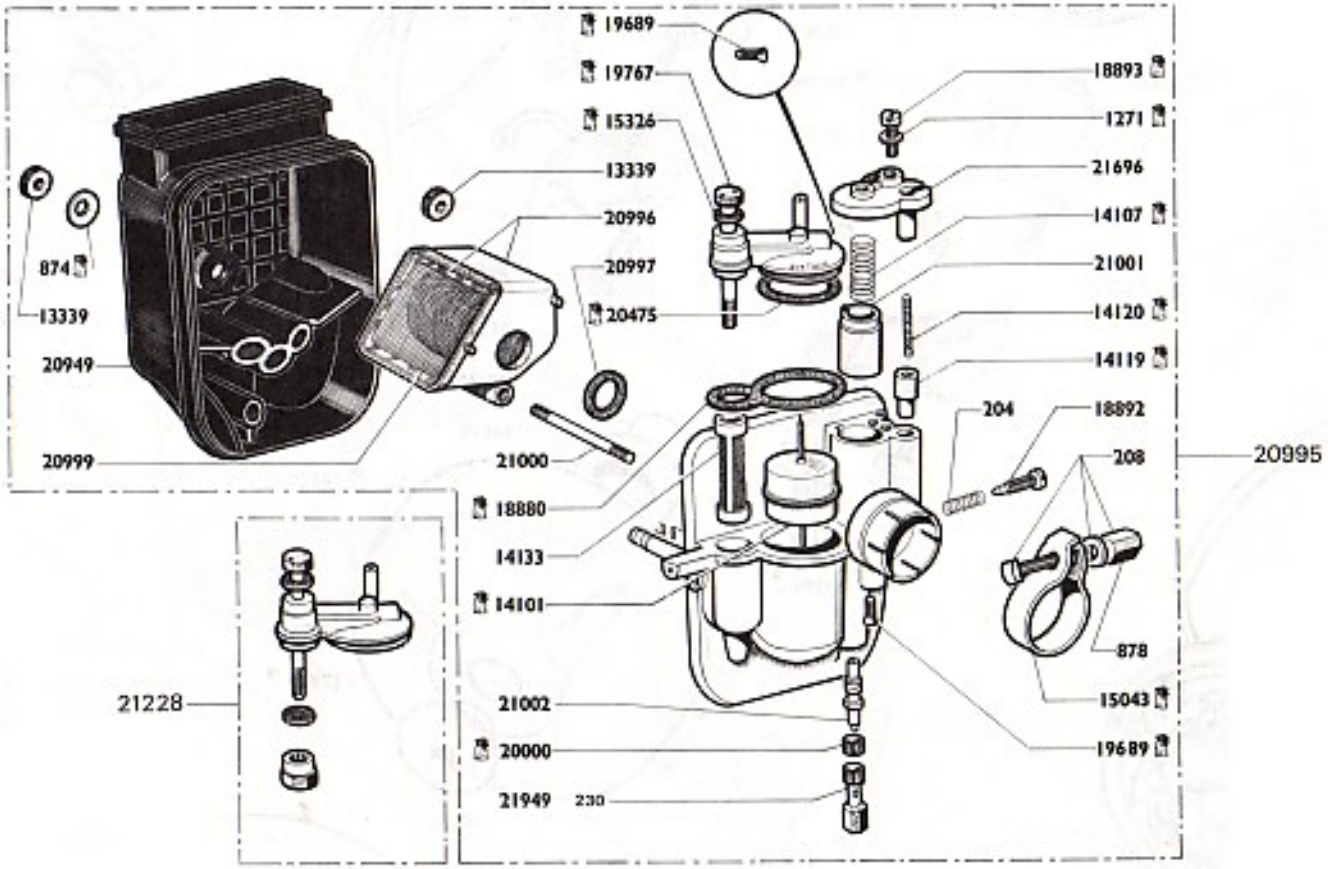

AR 2-12 - Régl. 729

— Pièces conditionnées. Pour quantités voir tarif.

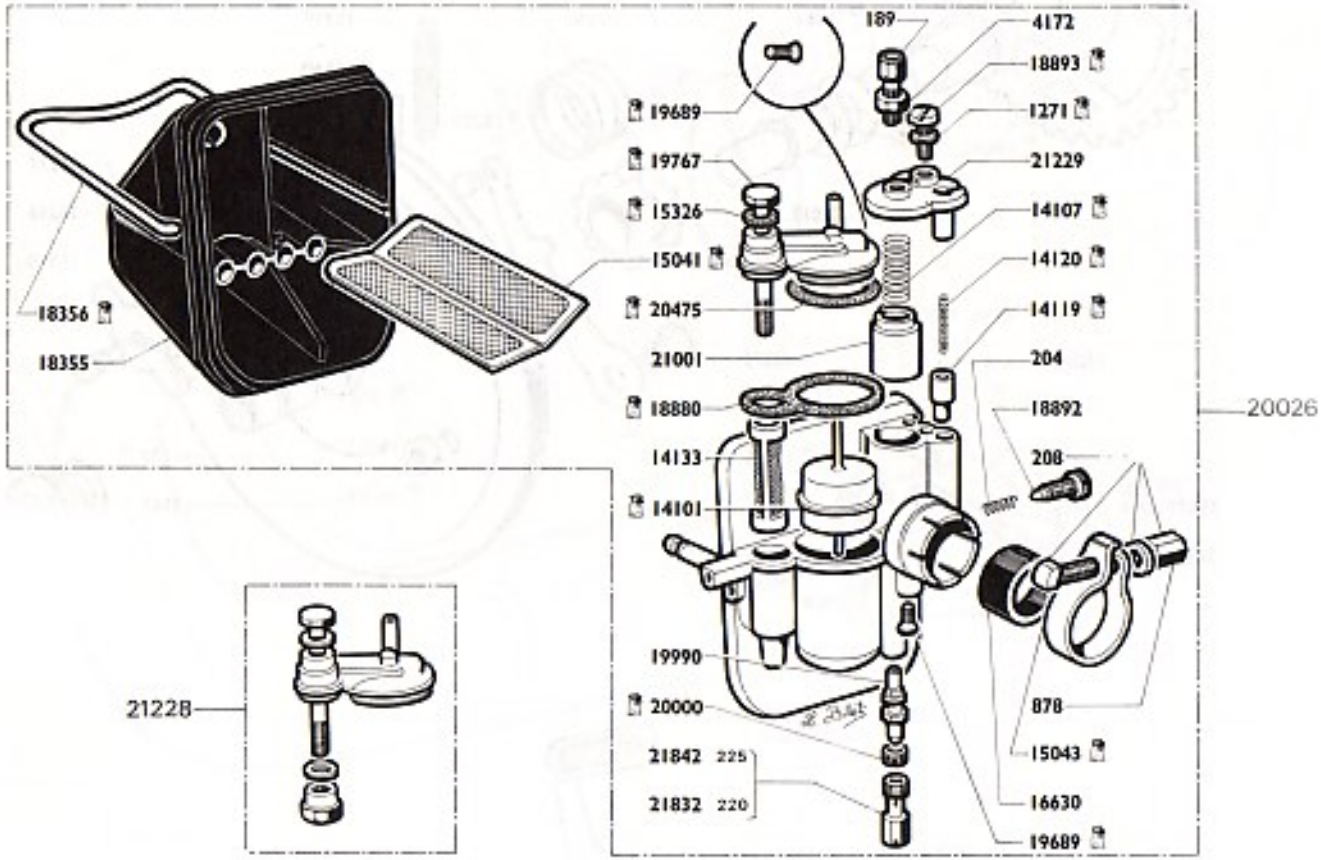

AR 2-12 - Régl. 705

= Pièces conditionnées. Pour quantités voir tarif.

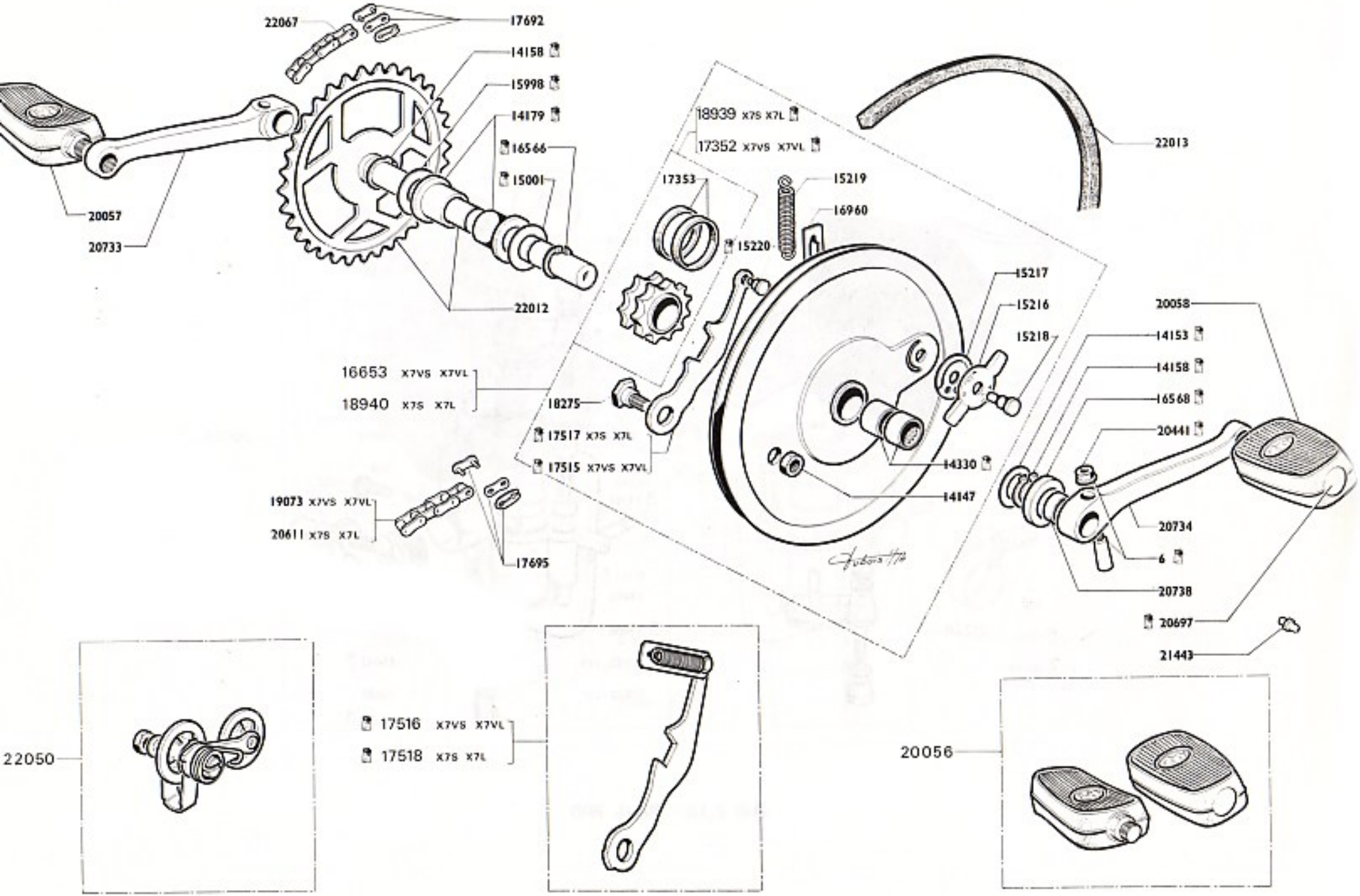

2

= Pièces conditionnées. Pour quantités voir tarif.

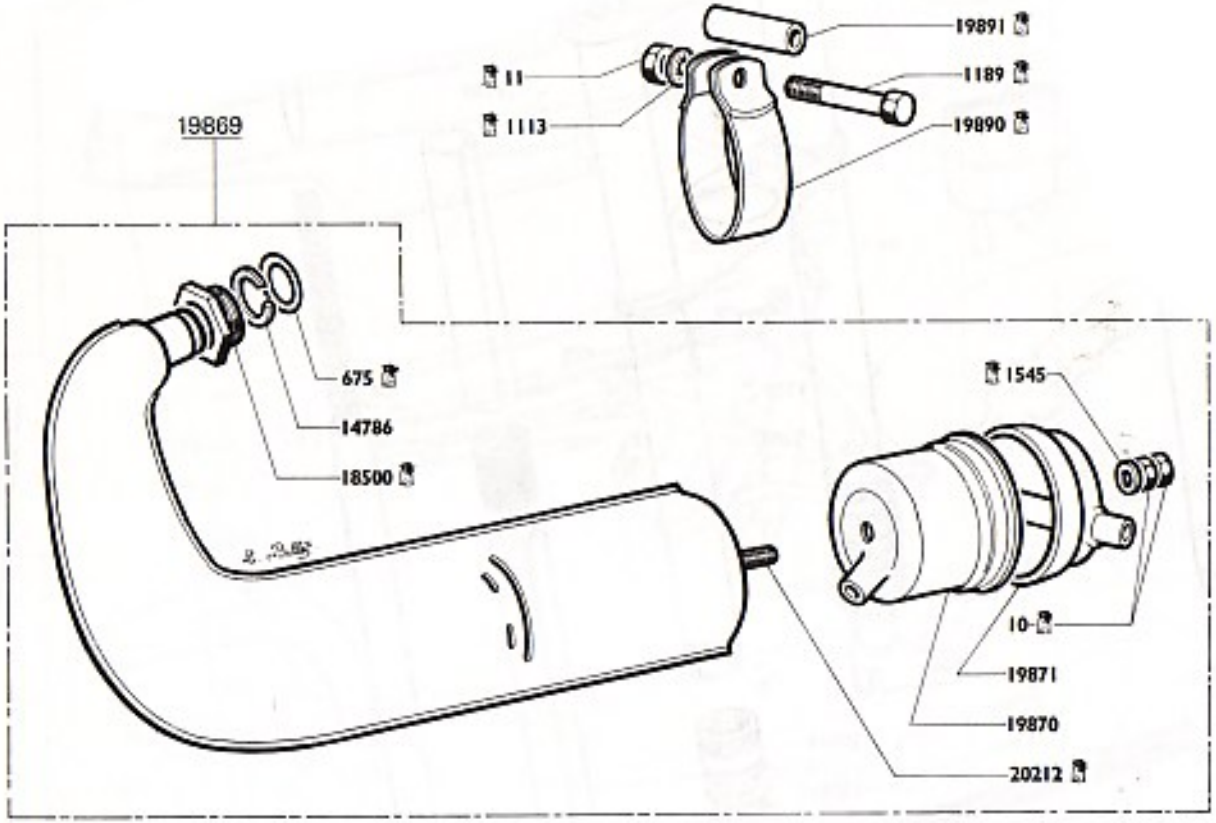

— Pièces conditionnées. Pour quantités voir tarif.

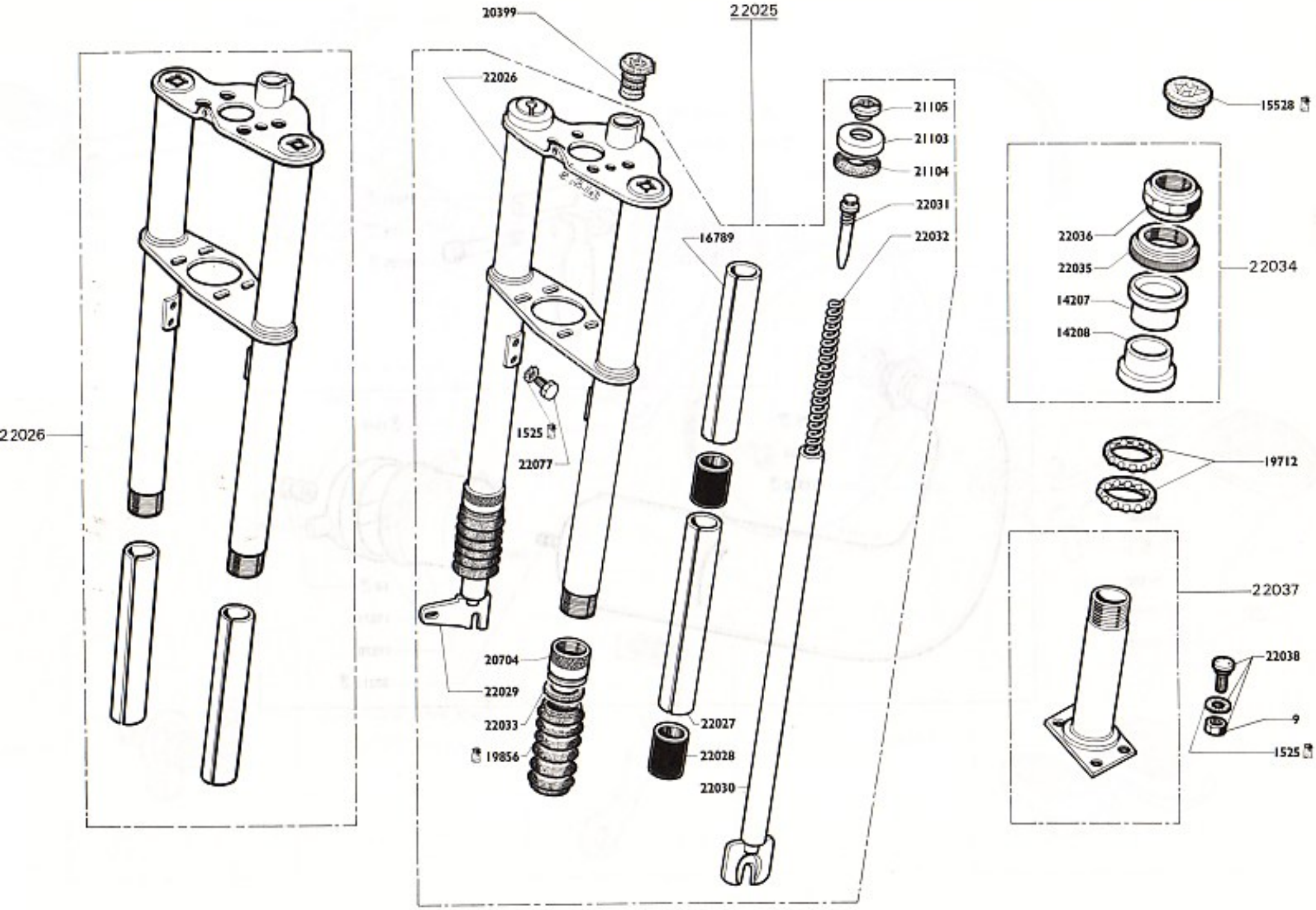

— Pièces conditionnées. Pour quantités voir tarif.

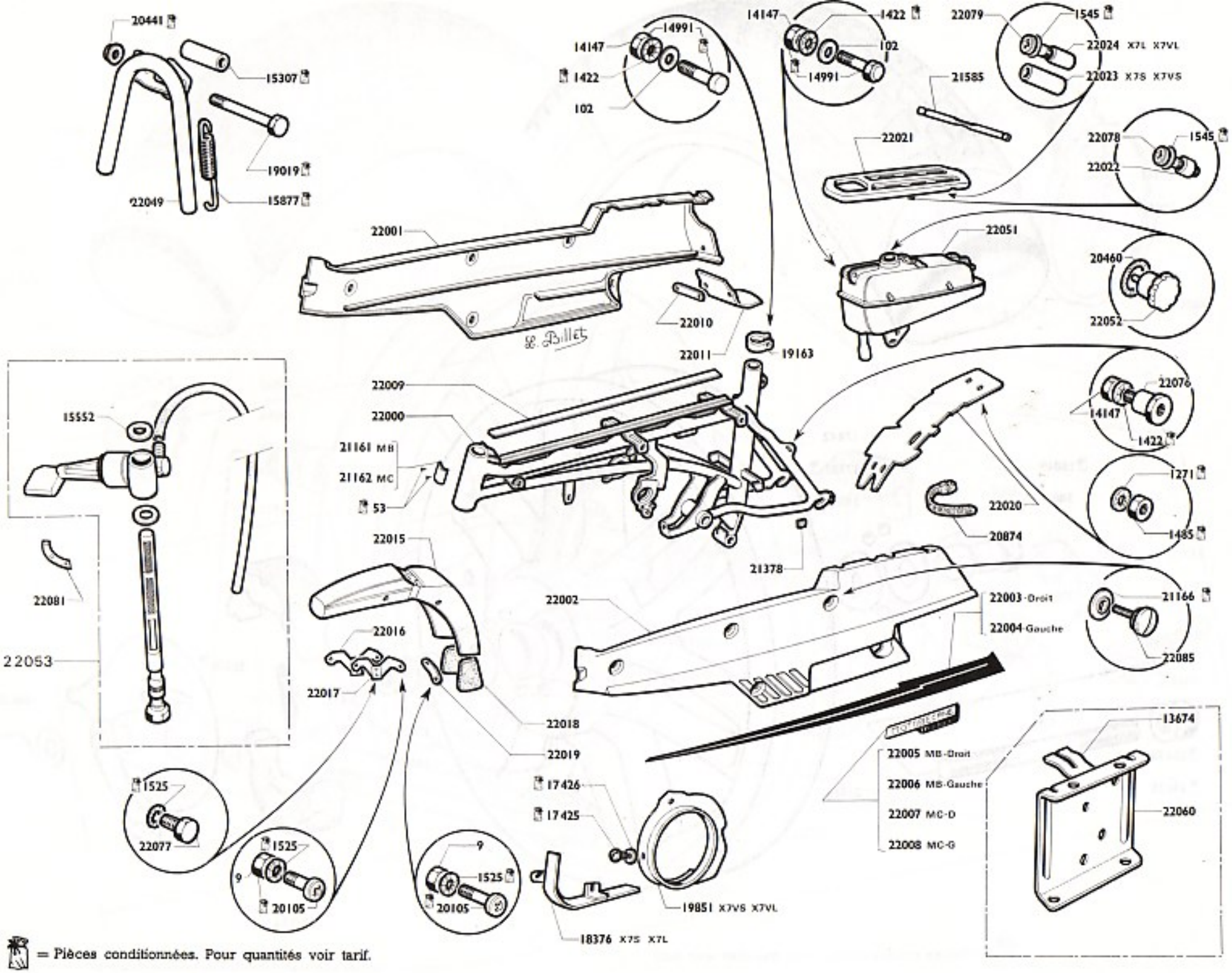

= Pièces conditionnées. Pour quantités voir tarif.

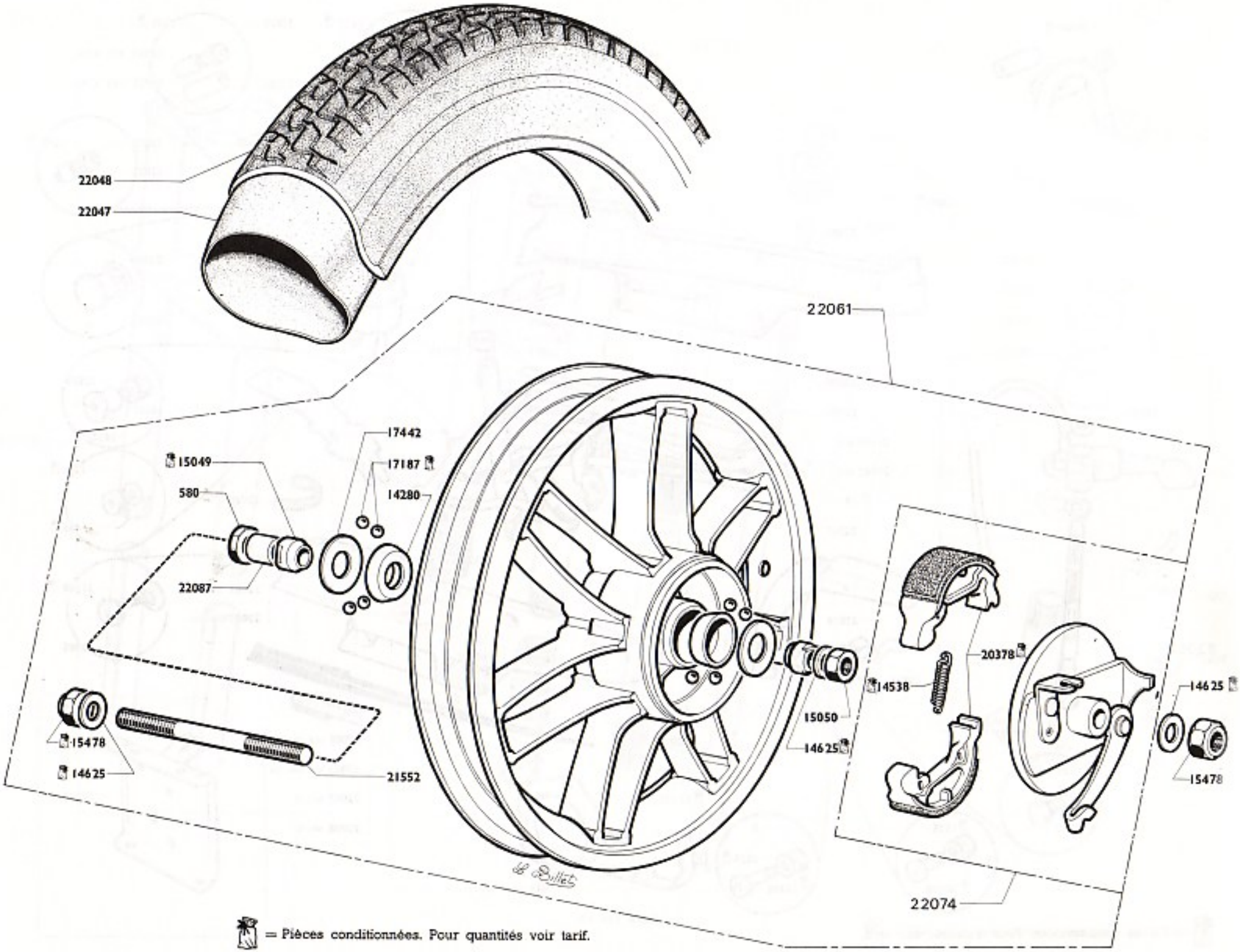

= Pièces conditionnées. Pour quantités voir tarif.

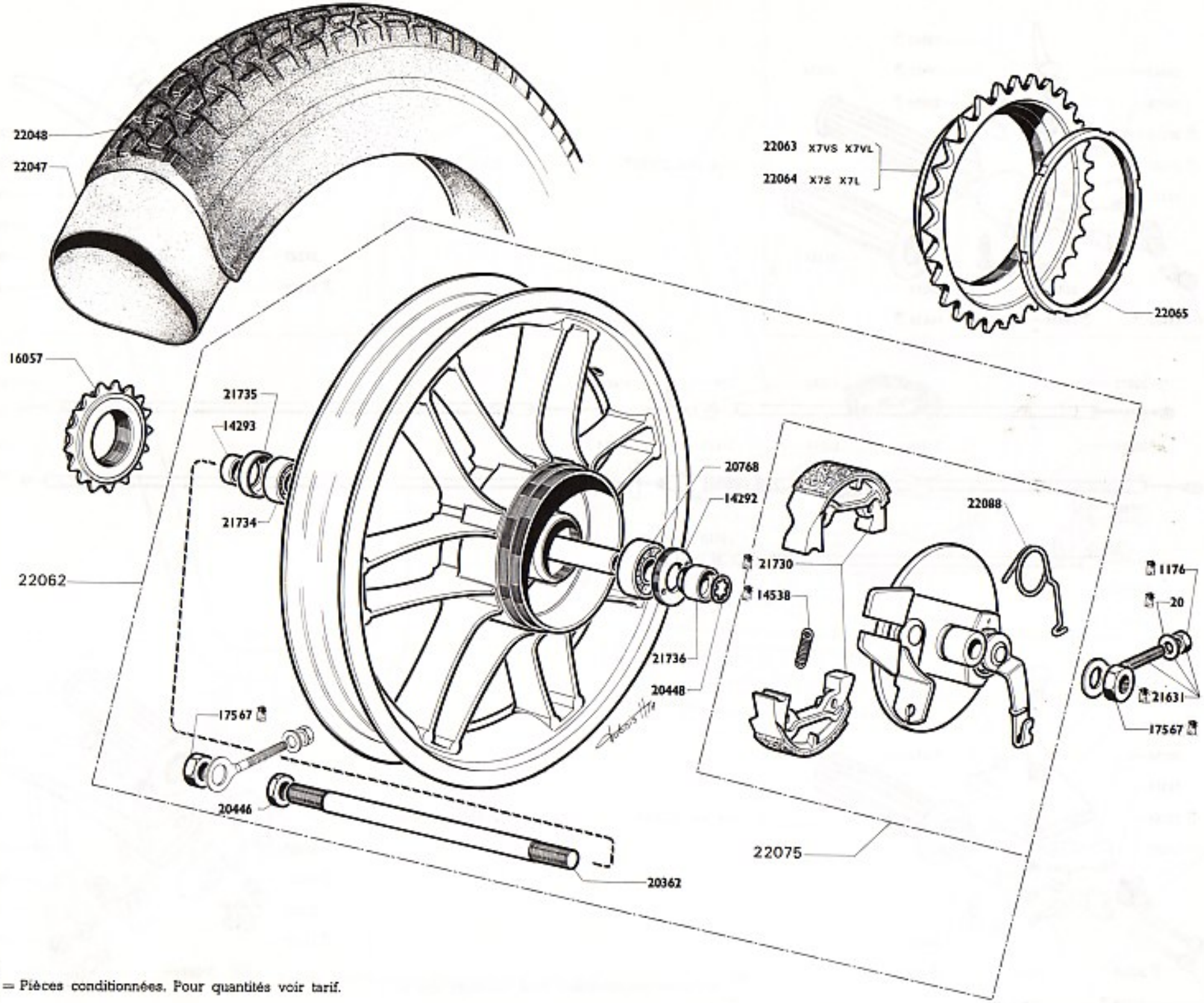

= Pièces conditionnées. Pour quantités voir tarif.

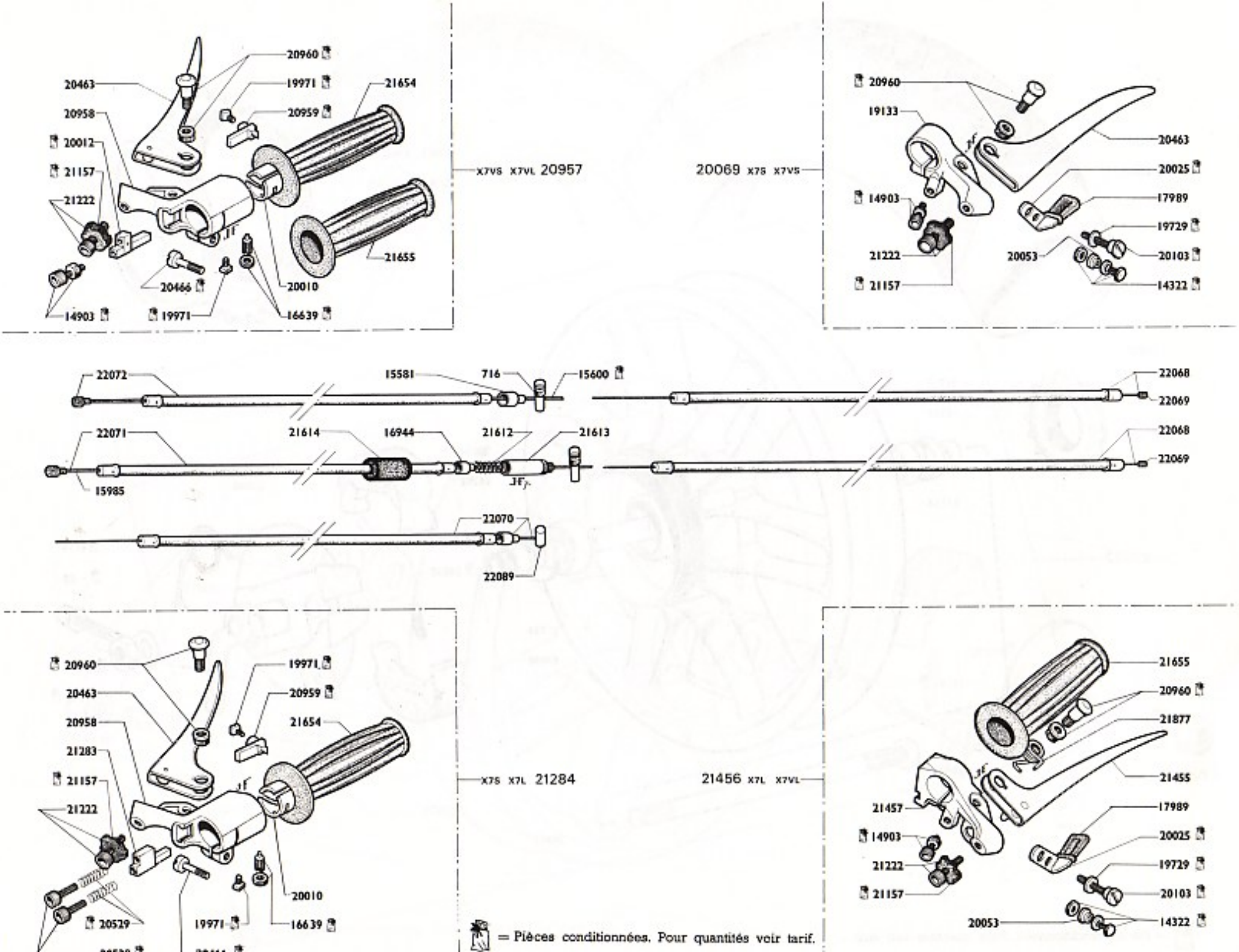

= Pièces conditionnées. Pour quantités voir tarif.

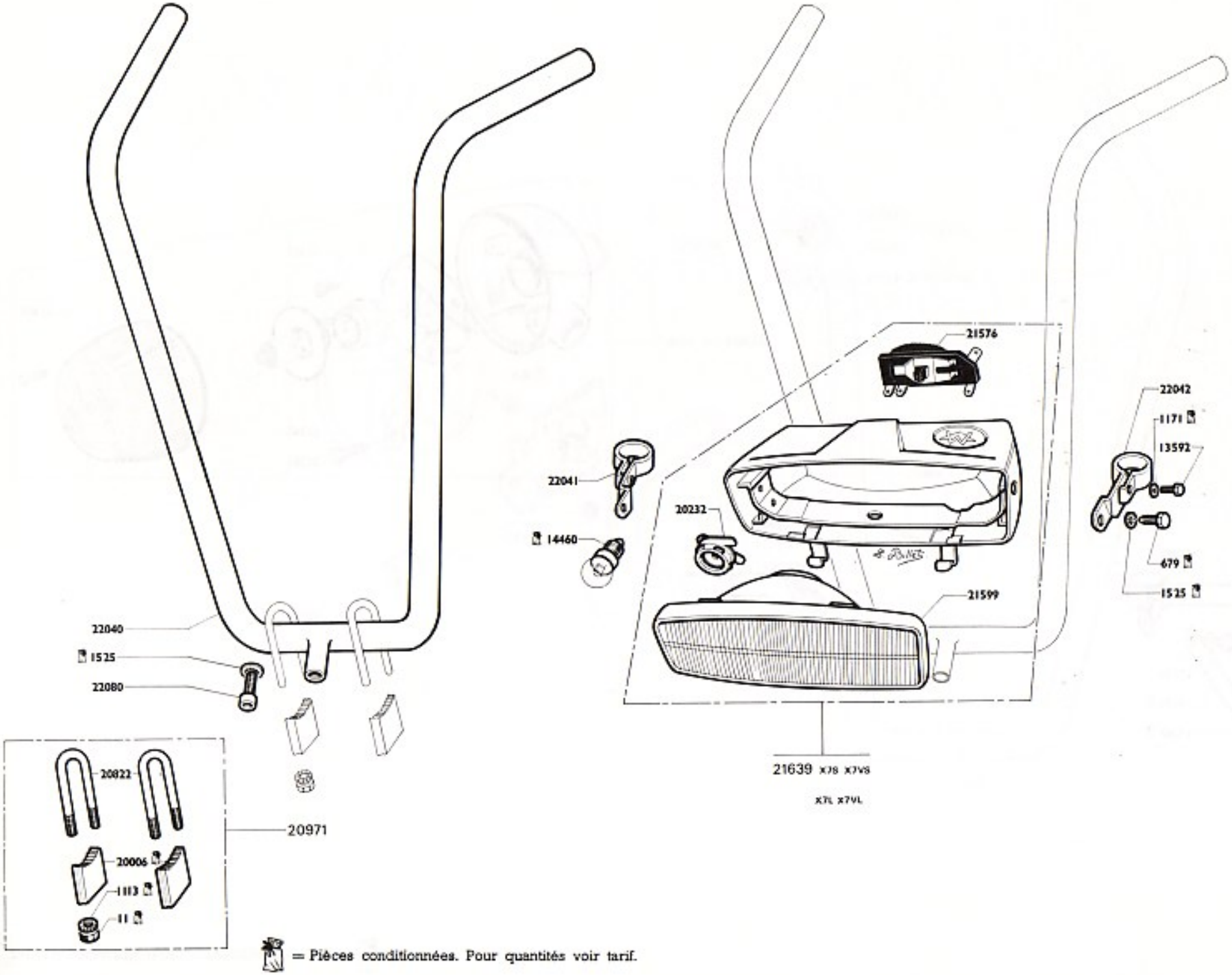

= Pièces conditionnées. Pour quantités voir tarif.

MOTOBECANE
MOTOCONFORT
SERVICE
"LIAISONS RÉPARATIONS AGENTS" (L.R.A.)
16, Rue Lesault - 93502 PANTIN
Les documentations L.R.A. sont confidentielles et destinées à l'usage exclusif de nos Agents.
(Notes à classer par organes et types de machines)

INFORMATION 10164
JANV 1975

FIXATION GUIDON X.7

Avant mise en main de la machine, il est impératif de s'assurer du serrage de la fixation de guidon.

A titre indicatif les 4 écrous d'étrier et la vis d'arrêt 6 pans en creux doivent être serrés à 1,5 mKG.

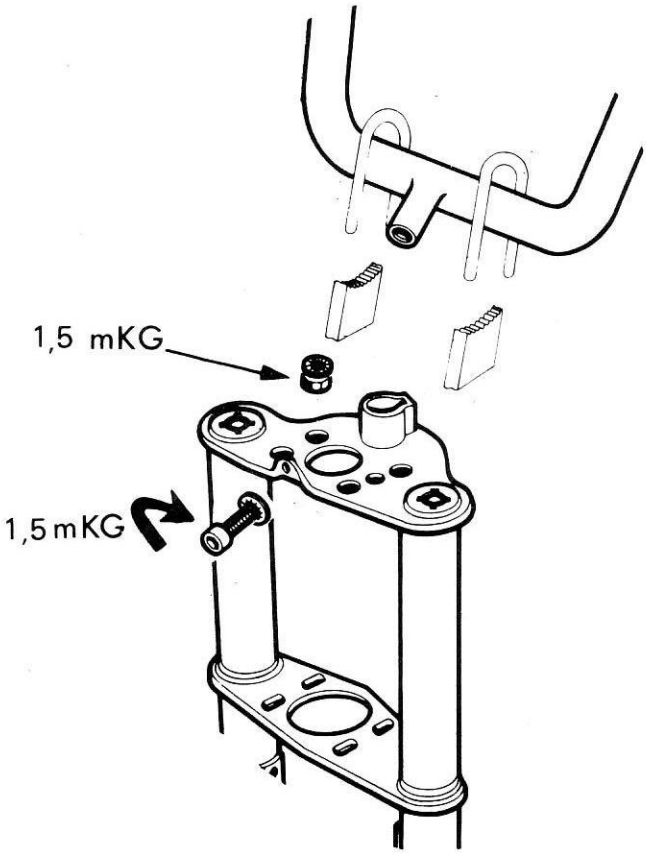

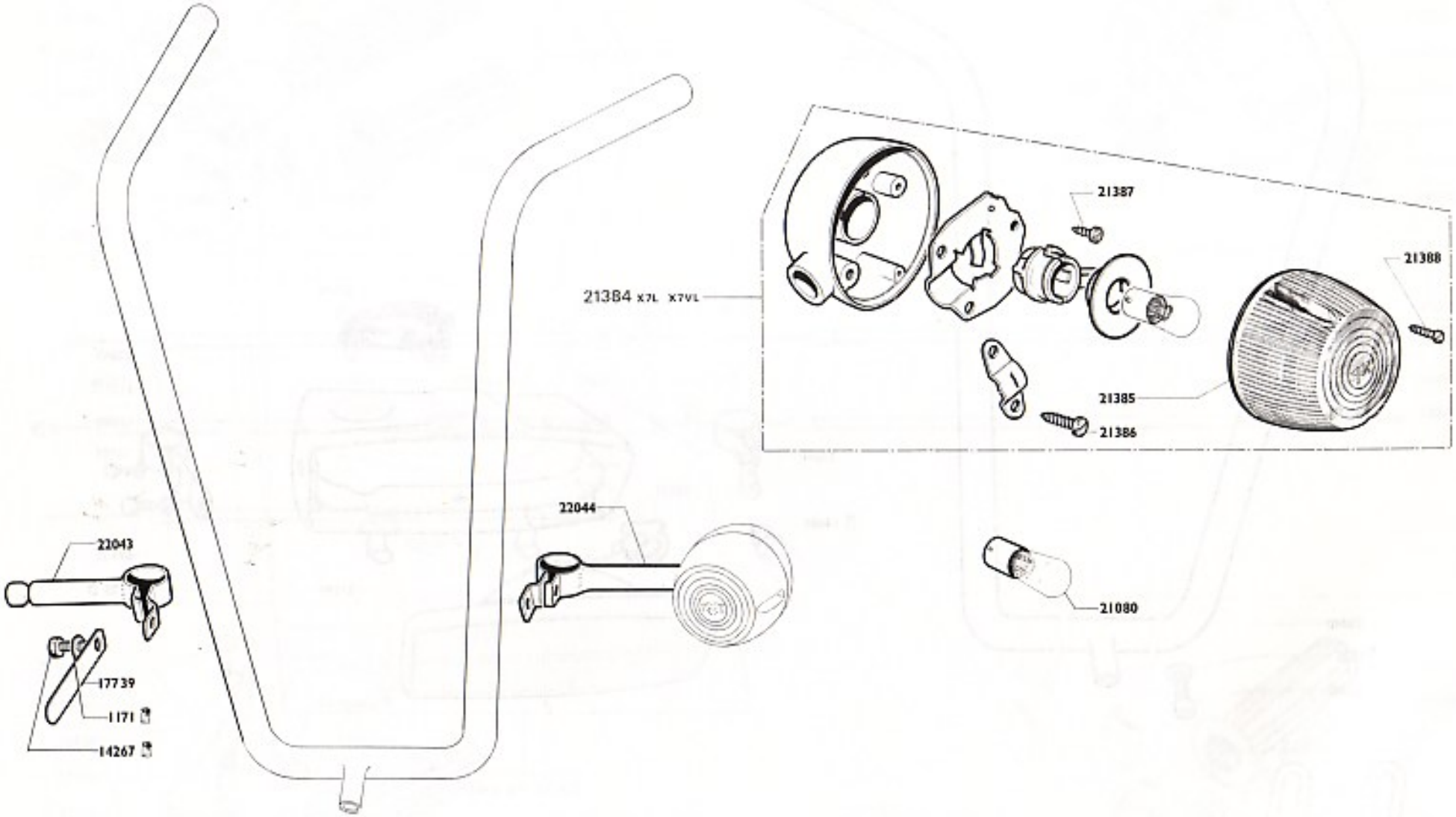

= Pièces conditionnées. Pour quantités voir tarif.

MOTOBECANE
MOTOCONFORT

INFORMATION 10139

Juillet 1973

DIRECTION SERIE X7

Dans le cas d'une difficulté de réglage de direction sur notre cyclomoteur X 7 nous conseillons le remplacement du tube direction existant par notre pièce détachée n° 22037 qui comporte un cône ép. 9 au lieu de 8. (croquis ci-joint).

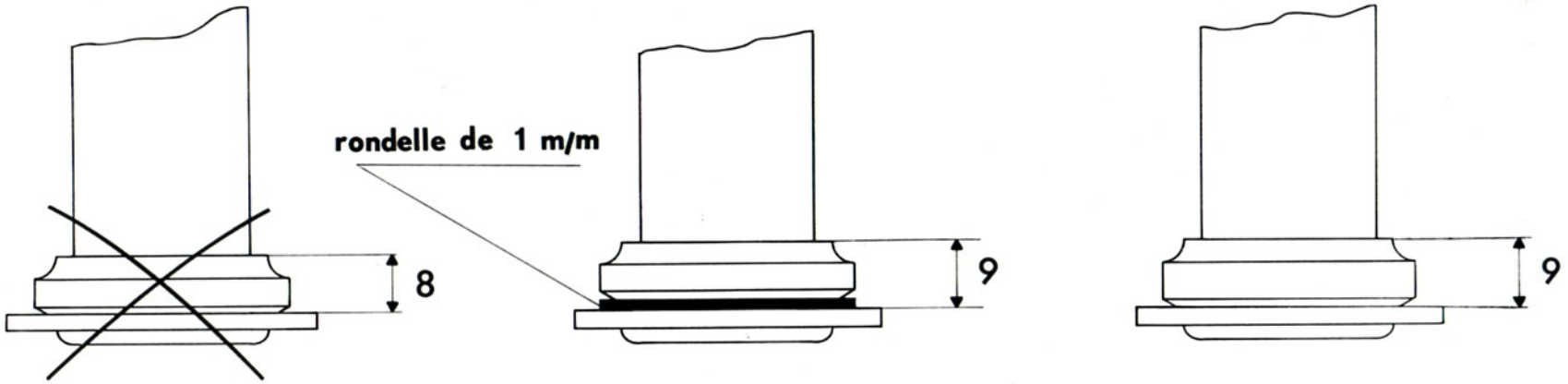

non conforme

montages conseillés

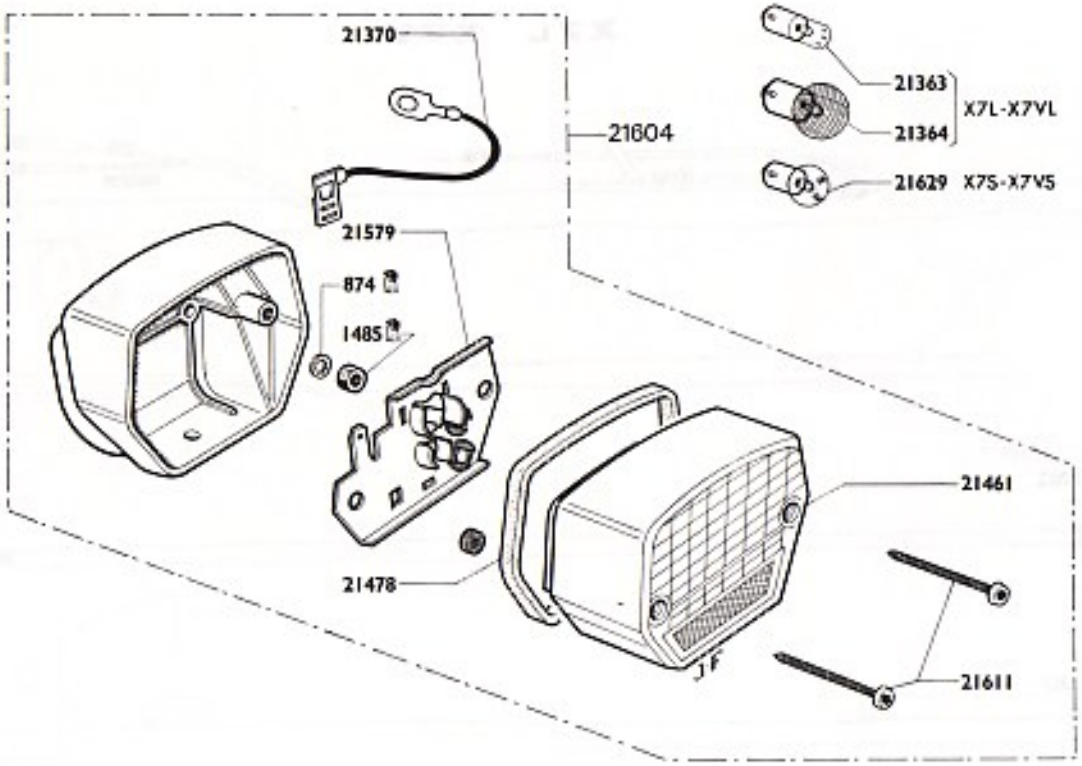
21370
21604
21363
21364
X7L-X7VL
21629
X7S-X7VS
21579
874
1485
21461
21478
21611

X7S X7VS

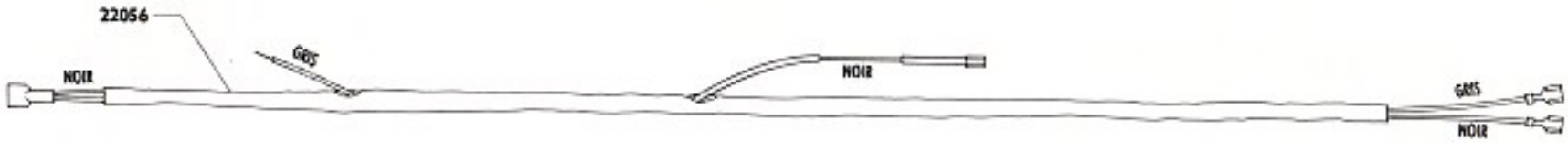

X7L X7VL

21468
22059
NOIR
ROUGE
GRIS
MARRON
MARRON
MARRON
BLANC
VERT
BLEU
JAUNE
22058
JAUNE
BLEU
ROUGE
VIOLET
JAUNE
BLEU
ROUGE
VIOLET
21467
22082
ROUGE
BLANC
BLEU
21466
VIOLET
22057
NOIR
ROSE
VIOLET
ROSE
NOIR
13674
13673
21377
20673
20330
20674
874
21465

— Pièces conditionnées. Pour quantités voir tarif.

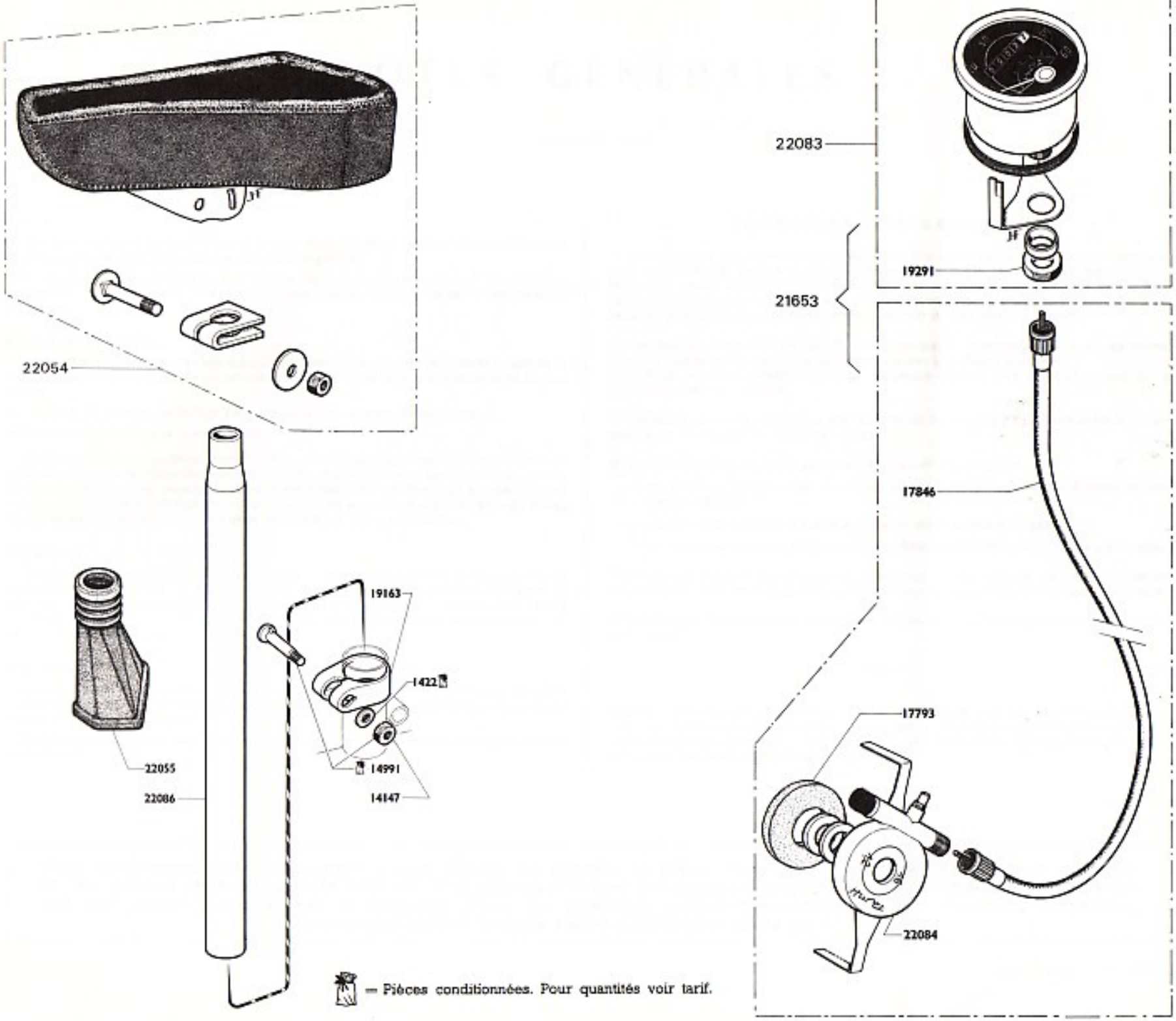

= Pièces conditionnées. Pour quantités voir tarif.

MOTOBECANE
MOTOCONFORT

X7AL . X7AVL

DOCUMENTATION N° 530
AVRIL 1975

Complément de notre documentation 523

à insérer au catalogue PIECES DETACHEES X7 page 15

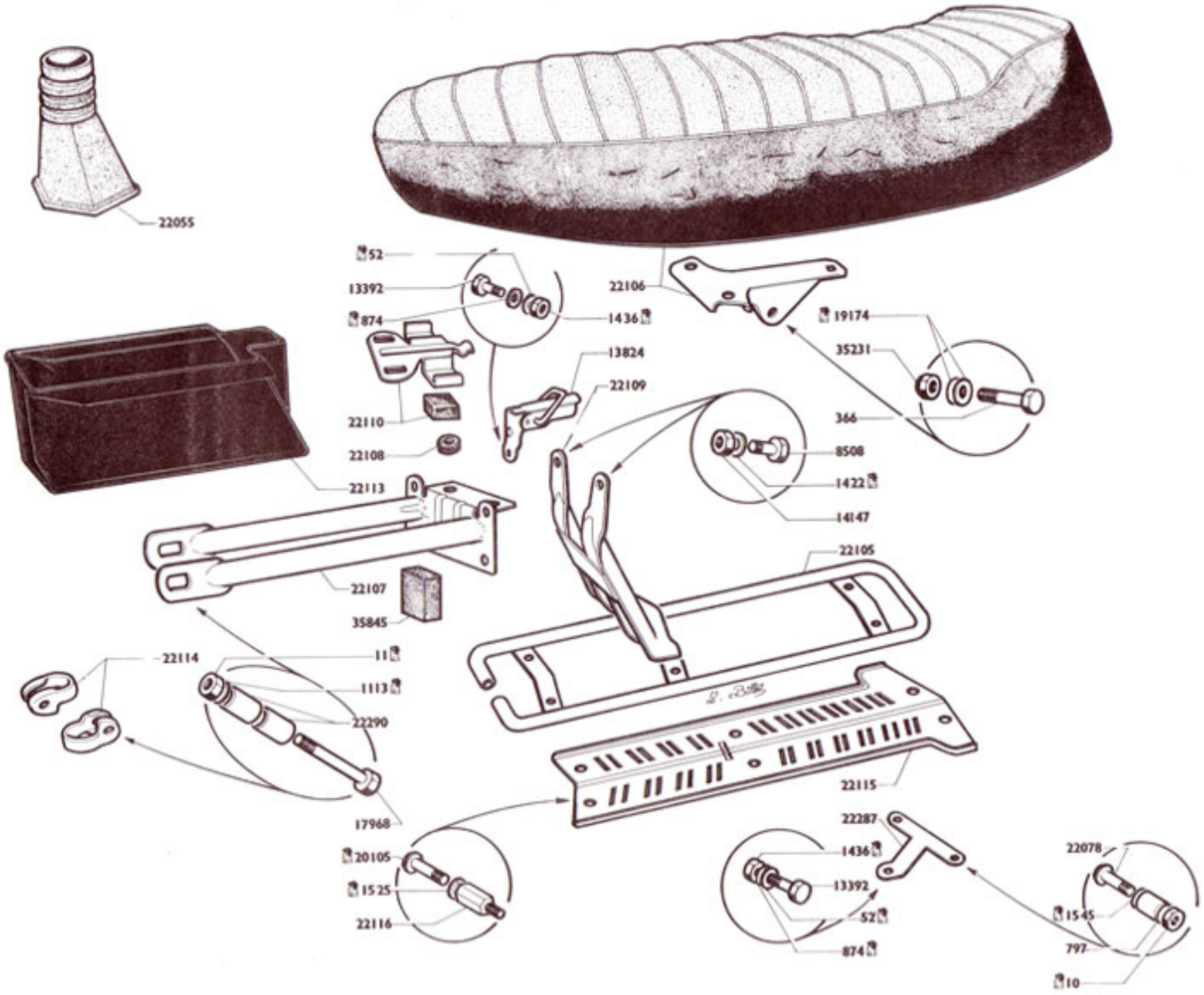

Organes émaillés différents de notre catalogue

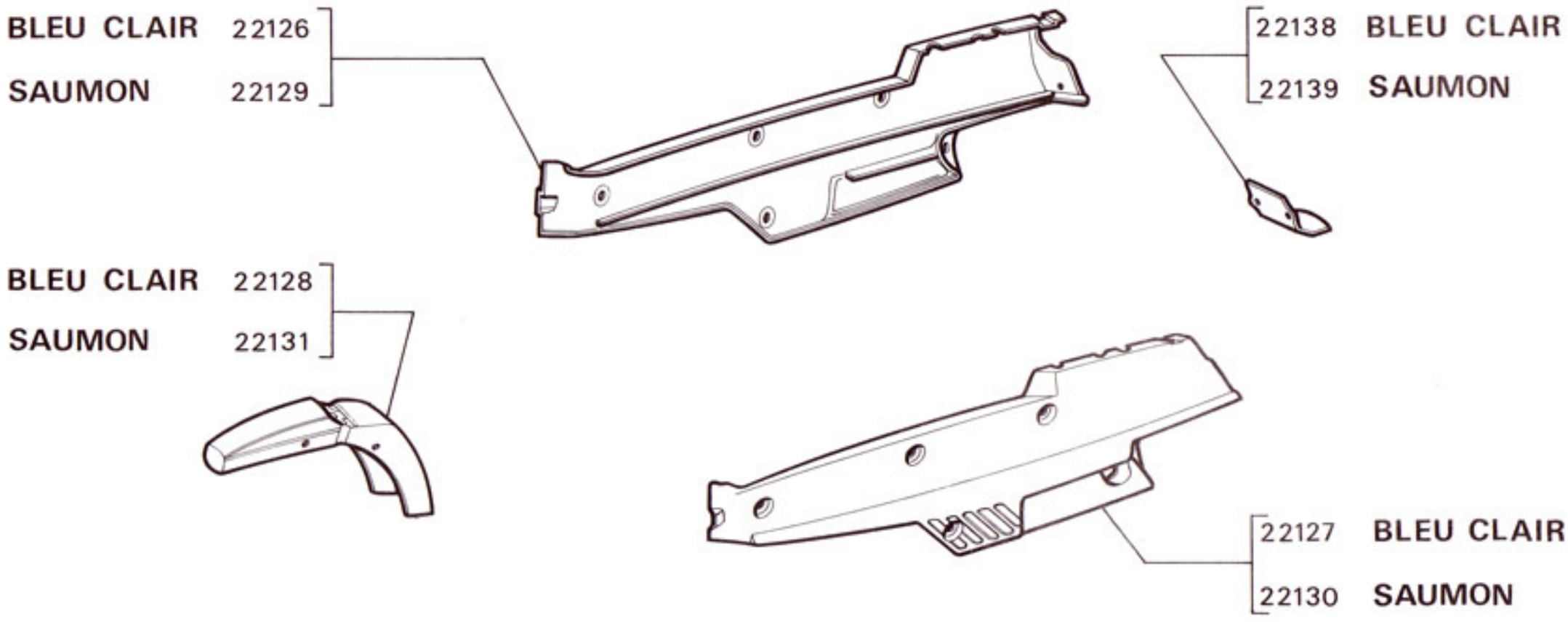

MOTOBECANE
MOTOCONFORT
SERVICE
"LIAISONS RÉPARATIONS AGENTS" (L.R.A.)
16, Rue Lesault - 93502 PANTIN

Les documentations L.R.A. sont confidentielles et destinées à l'usage exclusif de nos Agents.
(Notes à classer par organes et types de machines)

INFORMATION N° 10141
SEPTEMBRE 1973

PLAN DE CABLAGE
CYCLOMOTEUR "MOBYX" X 7
(à clignotants)

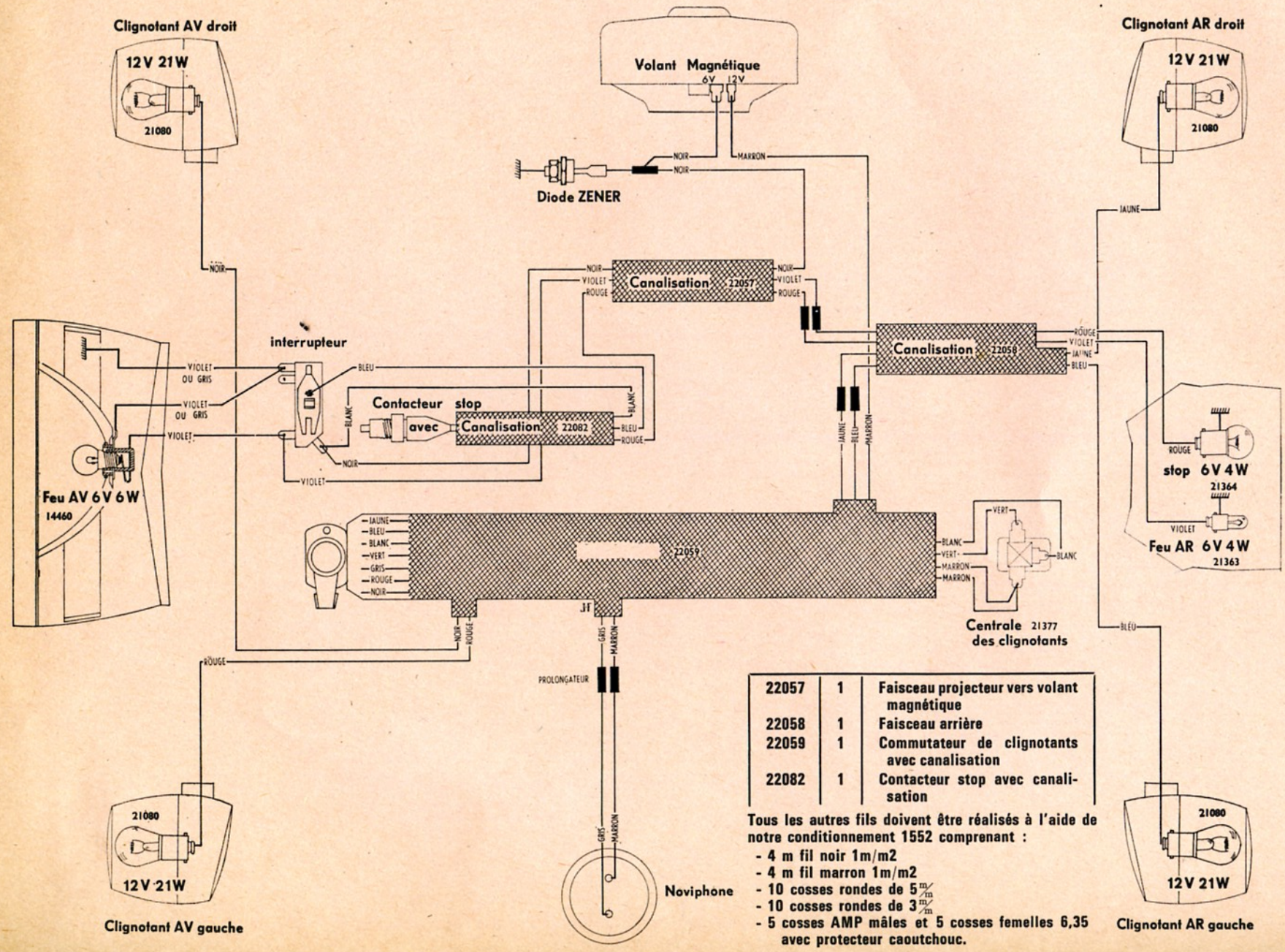

22057	1	Faisceau projecteur vers volant magnétique
22058	1	Faisceau arrière
22059	1	Commutateur de clignotants avec canalisation
22082	1	Contacteur stop avec canalisation

Tous les autres fils doivent être réalisés à l'aide de notre conditionnement 1552 comprenant :

- 4 m fil noir 1m/m2
- 4 m fil marron 1m/m2
- 10 cosses rondes de 5 m/m
- 10 cosses rondes de 3 m/m
- 5 cosses AMP mâles et 5 cosses femelles 6,35 avec protecteur caoutchouc.

MOTOBECANE
MOTOCONFORT
SERVICE
"LIAISONS RÉPARATIONS AGENTS" (L.R.A.)
16, Rue Lesault - 93502 PANTIN
Les documentations L.R.A. sont confidentielles et destinées à l'usage exclusif de nos Agents.
(Notes à classer par organes et types de machines)

DOCUMENTATION N° 523

X7AL . X7AVL

Juillet 1974

ETANT DANS SA CONCEPTION TRES PROCHE DE LA SERIE X7S-X7VS-X7L-X7VL
LA PRESENTE DOCUMENTATION TIENT LIEU DE CATALOGUE PIECES DETACHEES

- Moteur complet
- Jeu de joints
- Jeu de vis
  Identique au catalogue X 7 page 2
- Moteur fixation
  Identique au catalogue X 7 page 3
- Moteur éclaté
  Identique au catalogue X 7 page 4
- Appariage piston - cylindre
  Identique au catalogue X 7 page 5
- Embrayage "lourd"
  Identique au catalogue G. H. 50 page 9
- Variateur
  Identique au catalogue X 7 page 7
- Volant magnétique
  Identique au catalogue X 7 page 8
- Volant magnétique nouveau modèle
  Identique au catalogue G. H. 50 page 13
- Volant magnétique pour clignotants
  Identique au catalogue X 7 page 9
- Carburateur AR2-12 réglage 729
  Identique au catalogue G. H. 50 page 17
- Carburateur AR2-12 réglage 705
  Identique au catalogue X 7 page 11
- Poulies - Pédalier - Chaine - Tendeur chaine
  22101 SE Plateau de pédalier 34 dents et axe assemblés (cambré)
  Autres pièces identiques au catalogue X 7 page 12
- Echappement fixation
  Identique au catalogue X 7 page 13
- Fourche télescopique - Jeu de direction
  Identique au catalogue X 7 page 14
- Partie cycle
  22100 1 Cadre émail gris pompadour
  22102 1 Garde-boue arrière intérieur
  22103 SE Amortisseur de suspension arrière (strié)
  22104 1 Bras arrière oscillant gris pompadour
  22105 1 Porte-bagages complet chromé
  22111 1 Patte de fixation boitier de feu arrière
  22112 1 Support clignotants arrière
  22113 1 Boite à outils (plastique noir)
  22115 1 Plaquette décorative de porte-bagages
  22116 4 Colonnette fixation porte-bagages
  L.=24 - s/plat 14 - Filet. 6x100 L.= 6 m/m
  Autres pièces identiques au catalogue X 7 p. 15
- Roue avant
  22091 SE Moyeu AV cplt (poli) formant roue AV sans pneu, ni chambre
  - Moyeu
  - Pneumatique
  - Chambre à air
  Identique au catalogue X 7 page 16
- Roue arrière
  22092 SE Moyeu AR cplt (poli) formant roue AR sans pneu, ni chambre
  - Moyeu
  - Pneumatique
  - Chambre à air
  - Roue de chaine
  - Roue libre
  Identique au catalogue X 7 page 17
- Poignées tournantes
- Corps de poignée gauche
- Commandes
  Identique au catalogue X 7 page 18

- Guidon fixation
- Projecteur fixation
  Identique au catalogue X 7 page 19

- Support clignotants
- Clignotants
  Identique au catalogue X 7 page 20

- Feu arrière
  22117 SE Feu arrière complet (optique ULO boitier MB)
  Autres pièces identiques au catalogue X 7 page 21

- Canalisations électriques
- Commutateur clignotants
- Contacteur avertisseur
- Inverseur stop
- Diode - centrale des clignotants
  Identique au catalogue X 7 page 22

- Selle - fixation
  22106 SE Selle complète avec ferrure avant
  22107 SE Console d'appui complète
  22108 2 Butée caoutchouc de pion d'ancrage
  22109 SE Support inférieur assemblé
  22110 SE Plaque nue et pions d'ancrage assemblés
  22114 2 Demi collier de selle

- Compteur - transmission
- Démultiplicateur
  Identique au catalogue X 7 page 23

NOTES GÉNÉRALES

PRIX

Les prix appliqués sont en vigueur le jour de la livraison sans qu'aucune indication antérieure puisse être invoquée comme un engagement.

En conséquence, les prix portés aux tarifs en vigueur ne sont donnés qu'à titre indicatif et peuvent être modifiés à tout moment sans préavis, suivant les cours de matières premières.

EXPÉDITIONS

Sauf ordre contraire, toutes nos expéditions sont faites, compte tenu de la valeur de la marchandise, en grande vitesse ou postales suivant le mode le plus économique et le plus rapide.

— Les frais de port et emballage sont toujours à la charge du destinataire.

— Les emballages ne sont jamais repris.

Quel que soit le mode de transport utilisé, nos marchandises voyagent aux risques et périls du destinataire. Nous déclinons donc toute responsabilité en cas de perte ou avarie. **En conséquence, nous recommandons à nos clients de vérifier très attentivement leurs colis et d'en contrôler le poids avant d'en prendre livraison, afin de faire, le cas échéant, les réserves nécessaires vis-à-vis du transporteur.**

DÉLAIS

Toute commande de pièces détachées établie correctement comme indiqué en fin de catalogue, sera livrée dans un délai très court. Toutefois, en ce qui concerne les pièces de fabrication ancienne hors-série, nous ne pouvons fixer le délai. Par ailleurs tout retard de livraison, quels qu'en soient les motifs et les conséquences pour le demandeur, ne pourra donner lieu à des dommages ou intérêts.

RETOURS

Les marchandises en retour éventuel doivent nous être adressées **franco de port à domicile après avis préalable.** Aucune marchandise ne sera reprise sans l'indication exacte du numéro de facture.

Aucune réclamation ne sera prise en considération passé un délai de huit jours suivant la réception.

CONDITIONS DE GARANTIE

1° La garantie de nos machines est de six mois. Elle se limite exclusivement au remplacement ou à la remise en état, à notre convenance, des pièces reconnues par notre Service Technique comme étant défectueuses au point de vue fabrication ou défaut de matière. Cette garantie ne peut entraîner aucune responsabilité de notre part, à raison des accidents de personnes ou de choses ayant pu résulter de tels vices ou défauts.

2° Les frais de main-d'œuvre relatifs aux démontages, remontages et essais, de même ceux d'entretien et de port aller et retour, restent à la charge du client.
Par ailleurs, nous ne participons pas, et en aucun cas, aux frais et conséquences dus à l'immobilisation du véhicule.

3° Les échanges et les remises en état au titre de la garantie ne peuvent avoir la conséquence de prolonger la durée de celle-ci.

4° Ne bénéficieront pas de la garantie telle que définie ci-dessus :

— les machines transformées, modifiées ou réparées en dehors des Ateliers de nos Agents officiels,

— les machines réparées à l'aide **de pièces autres que d'origine,**

— les machines qui n'auraient pas été lubrifiées conformément à la notice d'entretien.

5° En ce qui concerne les organes et accessoires qui ne sont pas de notre fabrication (roulements, pneus, etc.), la garantie se limite intégralement à celle du fournisseur intéressé.

6° Les ressorts, lampes, verres, commandes (câbles et gaines) et bougies ne sont ni garantis ni échangés.

NOTA. - Un manque de graissage, même momentané, soit par insuffisance, soit par l'emploi d'huile de mauvaise qualité, ainsi qu'une période de rodage effectuée en de mauvaises conditions de même qu'une utilisation anormale de la machine, sont les causes principales de perte du bénéfice de garantie.

Nous recommandons instamment à nos clients de prendre la pièce détachée et de faire réparer leur machine exclusivement chez nos agents officiels. Par ailleurs d'exiger des pièces d'origine (à faire certifier sur les factures qui leur seront remises) car le montage d'une ou plusieurs pièces adaptables sur leur machine entraînera indiscutablement la perte totale du bénéfice de la garantie.

8000 - MARS 1974 - 74-03-02

MOTOBECANE

SOCIÉTÉ ANONYME AU CAPITAL DE 43.506.900 Frs
R.C. SEINE 54 B 7011 C.C.P. PARIS 1597-97

MOTOCONFORT

SOCIÉTÉ ANONYME AU CAPITAL DE 8.057.550 Frs
R.C. SEINE 54 B 7009 C.C.P. PARIS 1597-98

Siège Social : **16, Rue Lesault** - 93502 PANTIN
Tél. : 845-27-94 (lignes groupées)

MAGASIN PIÈCES DÉTACHÉES :
13, Rue Beaurepaire — 93502 PANTIN

ATELIER DE RÉPARATIONS ET GARANTIE :
35, Rue Baudin — 93310 LE PRÉ-St-GERVAIS

Toute la correspondance doit être adressée à :
Boîte Postale 202 - 93502 PANTIN

L'atelier de réparations, 35, rue Baudin, 93310 Le Pré-Saint-Gervais, est ouvert tous les jours, sauf le Samedi, de 8 h. à 11 h. et de 13 h. à 17 h. Le Vendredi fermeture à 15 heures 30.

Le service Pièces Détachées, 13, rue Beaurepaire à 93502 Pantin est ouvert tous les jours, sauf le Samedi, de 8 h. à 11 h. 30 et de 13 h. 30 à 17 h. Le Vendredi fermeture à 15 heures 30.

Imprimé en France - J. CIAVALD, Paris